2020>21

צירים לריהוט

DOMICILE

הפרזול שעושה את ההבדל

שירות ואחריות דומיסיל

DOMICILE

צירים לריהוט

2-49
SALICE

AIR
2

SILENTIA+ צירים עם סגירה שקטה
10-15

סדרה 100 - צירים לדלת דקה
16-17

סדרה 200
18-27

סדרה 300 - ציר מסגרת לדלת עבה
29

סדרה 400 - צירי מיני
30

צירים לדלתות זכוכית
32-34

צירים לפתיחה בלחיצה
36-39

צירים לפרופילי אלומיניום
40

צירים מיוחדים
42-43

סדרה F - צירים לדלת עבה
44

תושבות
46-49

52-63
FGV

צירי קליפ סדרת OPTIMA
53-56

צירי השחלה
57-60

צירי השחלה לדלת זכוכית
61

תושבות השחלה
62

תושבות לצירי קליפ מסדרת OPTIMA
63

64-68
DOMICILE

סדרה 3600 - צירים עם סגירה שקטה
12

סדרה 4600 - צירים עם סגירה שקטה
12

סדרה 5600 - ציר נירוסטה עם סגירה שקטה
12

69-72
SUGATSUNE

צירים לדלת רחבה וכבדה
12

צירי נירוסטה
14

73-74
ITALIANA ferramenta

KIMANA - ציר ישר שטוח ללא קפיץ
12

75
CEAM

צירים סמויים לשולחן
12

76
?

ציר ספר לריהוט/צירים למכונת תפירה
12

SILENTIA+

סדרת הצירים החדשה והמהפכנית בטכנולוגיה מתקדמת

- הציר נבדק ב-200,000 מחזורי פתיחה (שווה ל-50 שנות עבודה)
- פטנט בלעדי המשלב מנגנון בלימה הידראולי עם שני בולמי שמן סיליקוני הממוקמים בראש הציר
- הציר עובד נפלא בכל טווח טמפרטורה בין 5°-45°
- מתג מהפכני +/- המאפשר לקבוע את עוצמת הבלימה בהתאם למשקל הדלת
- מבטיח את יציבות הדלת לאורך שנים
- מראה הציר אלגנטי ומינימליסטי, בזכות מיקום הבולמים בראש הציר.

SALICE

נוסדה באיטליה בשנת 1926. החברה נחשבת כפורצת דרך בייצור צירים ומנגנונים לריהוט וידועה בזכות האמינות, החדשנות ותשומת הלב הקפדנית לאיכות המוצרים. בשנת 1957 קיבלה סליצ'ה פטנט בינלאומי ראשון בזכות פיתוח ציר לדלתות ריהוט היודע לכסות דופן ארון והשאר, היסטוריה.

DOMICILE

הפרזול שעושה את ההבדל

צירים עם בלימה – זווית פתיחה 110°

סדרה SILENTIA+ 700

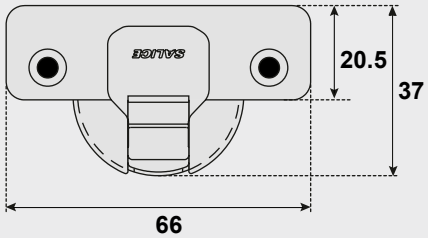

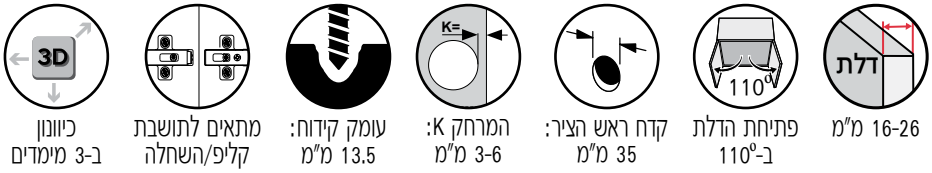

• צירים עם מנגנון בלימה רכה הפועל באמצעות שני בולמי שמן סיליקוני הממוקמים בראש הציר. בעזרת מתג פשוט ניתן לשלוט במידת ההאטה של הדלת.

"C"

חישוב עובי הדלת המירבי מבלי שהדלת תתחכך בדלת אחרת או בקיר סמוך, תוך שימוש בערכים L,K,T.

C = 23 + K + A

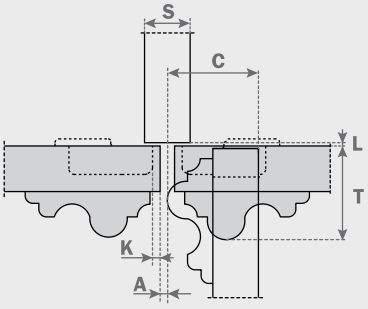

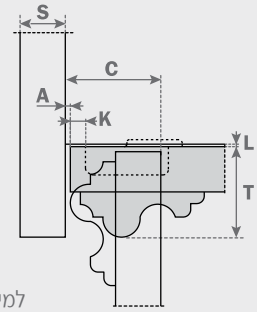

למידע נוסף

טבלה למציאת המרווח הנדרש לפתיחת הדלת (A)

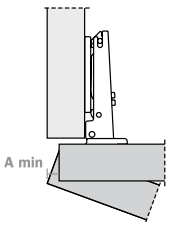

	T=	16	17	18	19	20	21	22	23	24	25	26
K=3	A=	0.7	0.9	1.1	1.3	1.6	1.9	2.2	2.6	3.2	4.4	5.7
K=4	A=	0.6	0.8	1.1	1.3	1.6	1.8	2.2	2.5	2.9	3.4	4.7
K=5	A=	0.6	0.8	1.0	1.3	1.5	1.8	2.1	2.4	2.8	3.2	3.7
K=6	A=	0.6	0.8	1.0	1.2	1.5	1.8	2.1	2.4	2.7	3.1	3.6

טבלה למציאת המרווח בין הדלת לחזית הארון (L)

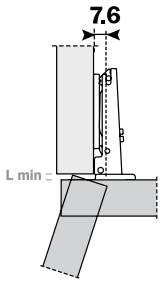

	T=	16	17	18	19	20	21	22	23	24	25	26
K=3	L=	0.0	0.0	0.0	0.0	0.0	0.0	0.0	0.2	0.4	0.6	0.9
K=4	L=	0.0	0.0	0.0	0.3	0.5	0.7	0.9	1.1	1.4	1.6	1.8
K=5	L=	0.6	0.8	1.0	1.2	1.5	1.7	1.9	2.1	2.4	2.6	2.8
K=6	L=	1.5	1.8	2.0	2.2	2.4	2.7	2.9	3.1	3.3	3.6	3.8

ד - עובי הדלת
K - מרחק לקידוח ראש הציר בדלת

הערכים מעלה מחושבים בהנחה שקצות הדלת ישרים. הערכים קטנים אם לדלת קצוות מעוגלים.

כל המידות נתונות במילימטרים. טל"ח.

ציר ישר 110° LOGICA SILENTIA+ עם בולם אינטגרלי מתכוונן

סדרה LOGICA SILENTIA+ 700

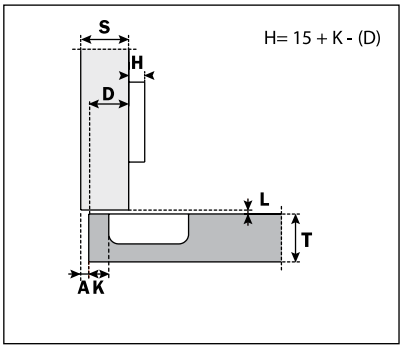

להזמנה

דגם	תיאור	הרכבה	תואם
C7J6AE9	ציר ישר 110°	LOGICA	Blum

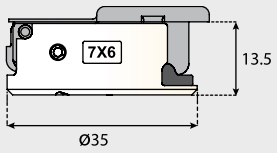

ציר כפוף 110° LOGICA SILENTIA+ עם בולם אינטגרלי מתכוונן

סדרה LOGICA SILENTIA+ 700

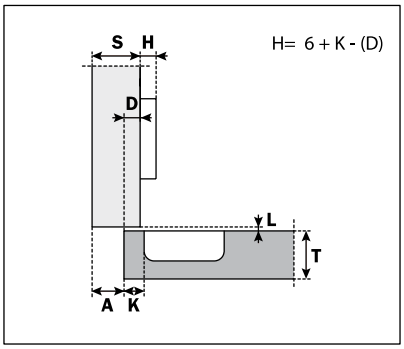

להזמנה

דגם	תיאור	הרכבה	תואם
C7J6GE9	ציר כפוף 110°	LOGICA	Blum

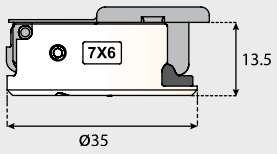

ציר המשך ארוך 110° LOGICA SILENTIA+ עם בולם אינטגרלי מתכוונן

סדרה LOGICA SILENTIA+ 700

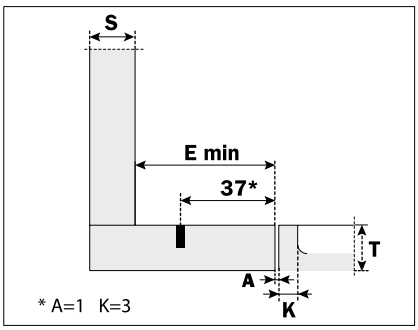

להזמנה

דגם	תיאור	הרכבה	תואם
C7J6NE9AC	ציר המשך ארוך	LOGICA	Blum

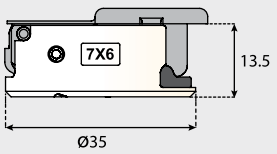

ציר ישר 45° LOGICA SILENTIA+ עם בולם אינטגרלי מתכוונן זווית פתיחה 110°

סדרה LOGICA SILENTIA+ 700

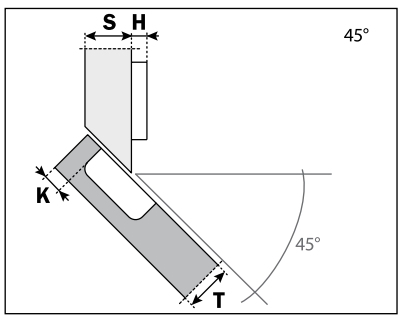

להזמנה

דגם	תיאור	הרכבה	תואם
C7J6VE9	ציר 45° ישר	LOGICA	Blum

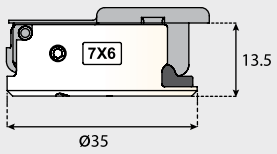

ציר ישר 110° SILENTIA+ עם בולם אינטגרלי מתכוונן

סדרה SILENTIA+ 700

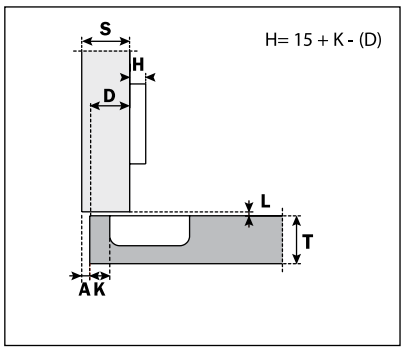

להזמנה

דגם	תיאור	הרכבה	תואם
C7P6AE9	ציר ישר 110°	ברגים	Blum
C7R6AE9	ציר ישר 110°	שתילה	Blum
C7W6AE9	ציר ישר 110°	שתילה	Hettich

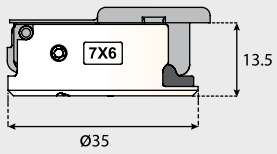

ציר כפוף 110° SILENTIA+ עם בולם אינטגרלי מתכוונן

סדרה SILENTIA+ 700

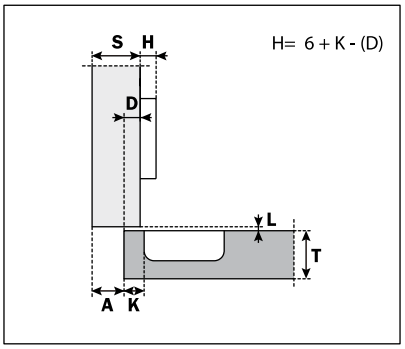

להזמנה

דגם	תיאור	הרכבה	תואם
C7P6GE9	ציר כפוף 110°	ברגים	Blum
C7R6GE9	ציר כפוף 110°	שתילה	Blum
C7W6GE9	ציר כפוף 110°	שתילה	Hettich

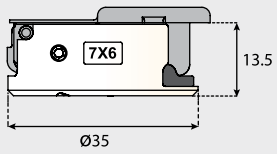

ציר פנימי 110° SILENTIA+ עם בולם אינטגרלי מתכוונן

סדרה SILENTIA+ 700

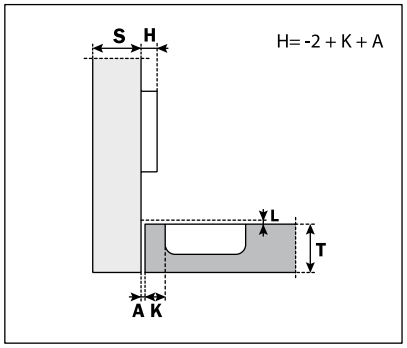

להזמנה

דגם	תיאור	הרכבה	תואם
C7P6PE9	ציר פנימי 110°	ברגים	Blum
C7R6PE9	ציר פנימי 110°	שתילה	Blum
C7W6PE9	ציר פנימי 110°	שתילה	Hettich

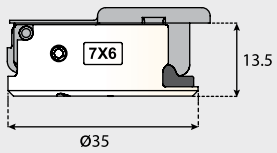

ציר ישר 45° SILENTIA+ עם בולם אינטגרלי מתכוונן זווית פתיחה 110°

סדרה SILENTIA+ 700

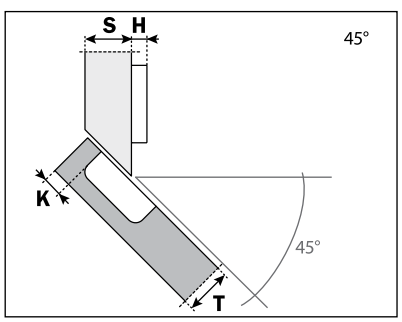

להזמנה

דגם	תיאור	הרכבה	תואם
C7R6VE9	ציר 45° ישר	שתילה	Blum

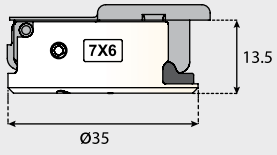

סדרה SILENTIA+ 700

ציר המשך חיצוני 110° SILENTIA+ עם בולם אינטגרלי מתכוונן

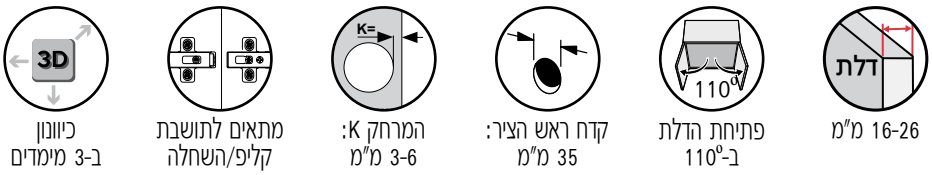

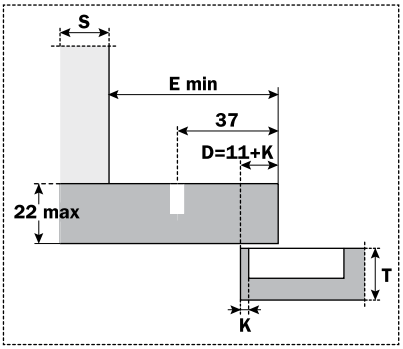

להזמנה

דגם	תיאור	הרכבה	תואם
C7R6NE9AM	ציר המשך חיצוני	שתילה	Blum
C7W6NE9AM	ציר המשך חיצוני	שתילה	Hettich

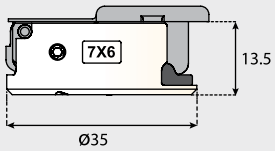

נתונים לתכנון

סוג התושבת	E min.
תושבת השחלה	61
תושבת קליפ	70
תושבת קליפ עם בורג אחורי	74

מיקום הדלת לפי גובה התושבת

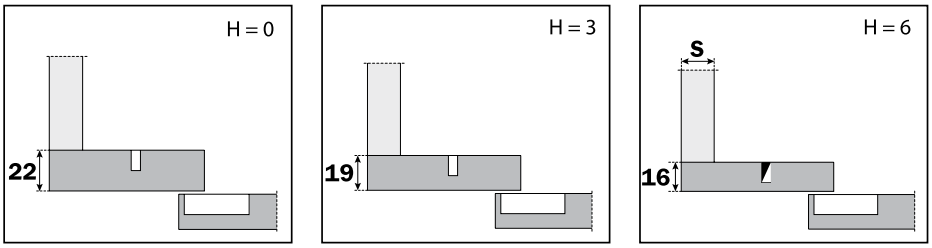

סדרה SILENTIA+ 700

ציר המשך ארוך 110° SILENTIA+ עם בולם אינטגרלי מתכוונן

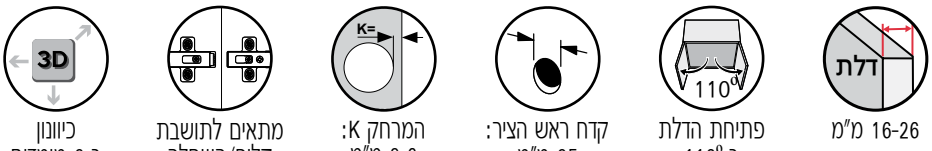

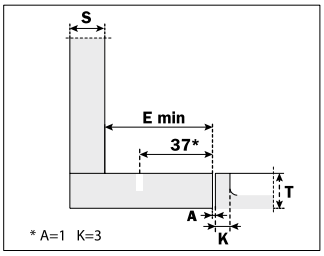

להזמנה

דגם	תיאור	הרכבה	תואם
C7R6NE9AC	ציר המשך ארוך	שתילה	Blum

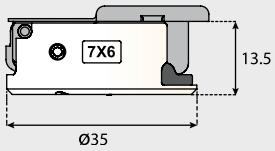

נתונים לתכנון

סוג התושבת	E min.
תושבת רגילה	61
תושבת קליפ	70
תושבת קליפ עם בורג אחורי	74

מיקום הדלת לפי גובה התושבת

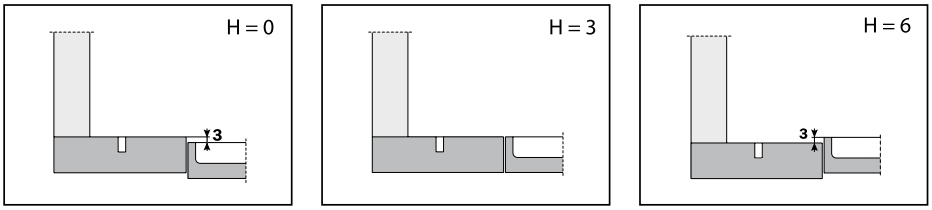

כל המידות נתונות במילימטרים. טל"ח.

צירים עם בלימה לדלת עבה – זווית פתיחה 94°

סדרה SILENTIA+ 200

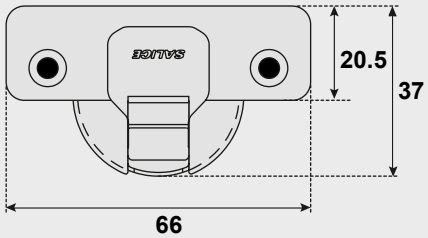

18-35 מ"מ

פתיחת הדלת ב-94°

קדח ראש הציר: 35 מ"מ

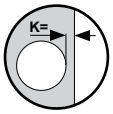

המרחק K: 3-9 מ"מ

עומק קידוח: 15.5 מ"מ

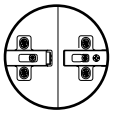

מתאים לתושבת קליפ/השחלה

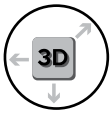

כיוונון ב-3 מימדים

"C"

חישוב עובי הדלת המירבי מבלי שהדלת תתחכך בדלת אחרת או בקיר סמוך, תוך שימוש בערכים L,K,T.

C = 23 + K + A

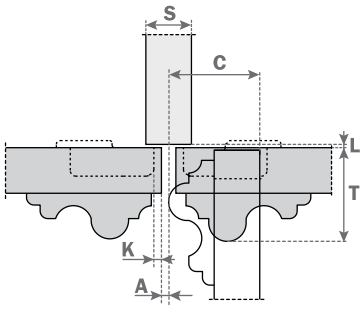

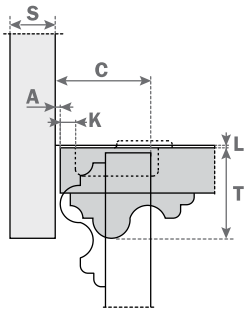

למידע נוסף

טבלה למציאת המרווח הנדרש לפתיחת הדלת (A)

	T=	19	20	21	22	23	24	25	26	27	28	29	30	31	32	33	34	35
K=3	A=	0.1	0.2	0.3	0.4	0.5	0.7	0.8	1.0	1.6	2.6	3.5	4.5	5.4	6.4	7.4	8.3	9.3
K=4	A=	0.1	0.2	0.3	0.4	0.5	0.7	0.8	1.0	1.2	1.9	2.8	3.8	4.7	5.7	6.6	7.6	8.6
K=5	A=	0.1	0.2	0.3	0.4	0.5	0.7	0.8	1.0	1.2	1.4	2.2	3.1	4.1	5.0	5.9	6.9	7.8
K=6	A=	0.1	0.2	0.3	0.4	0.5	0.6	0.8	1.0	1.2	1.4	1.7	2.6	3.5	4.4	5.3	6.2	7.2
K=7	A=	0.1	0.2	0.3	0.4	0.5	0.6	0.8	1.0	1.1	1.3	1.6	2.1	3.0	3.8	4.7	5.6	6.5
K=8	A=	0.1	0.2	0.3	0.4	0.5	0.6	0.8	0.9	1.1	1.3	1.6	1.8	2.5	3.3	4.2	5.1	6.0
K=9	A=	0.1	0.2	0.3	0.4	0.5	0.6	0.8	0.9	1.1	1.3	1.5	1.8	2.1	2.9	3.7	4.6	5.4

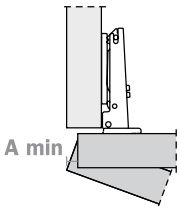

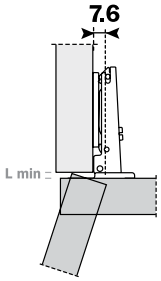

טבלה למציאת המרווח בין הדלת לחזית הארון (L)

K=	3	4	5	6	7	8	9
L=	0.0	0.0	0.0	0.0	0.0	0.3	1.3

T - עובי הדלת
K - מרחק לקידוח ראש הציר בדלת

הערכים מעלה מחושבים בהנחה שקצות הדלת ישרים. הערכים קטנים אם לדלת קצוות מעוגלים.

כל המידות נתונות במילימטרים. טל"ח.

סדרה LOGICA SILENTIA+200

ציר ישר לדלת עבה LOGICA SILENTIA+ 94º עם בולם אינטגרלי מתכוונן

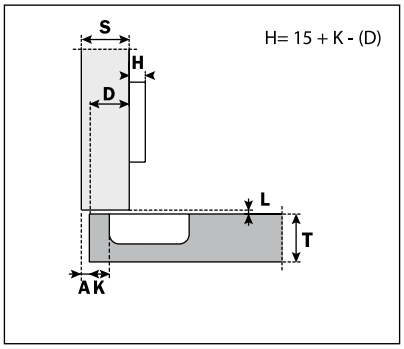

להזמנה

דגם	תיאור	הרכבה	תואם
C2JBAE9	ציר ישר 94º	LOGICA	Blum

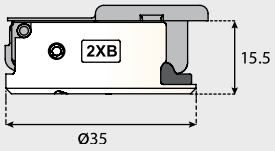

סדרה LOGICA SILENTIA+200

ציר כפוף לדלת עבה LOGICA SILENTIA+ 94º עם בולם אינטגרלי מתכוונן

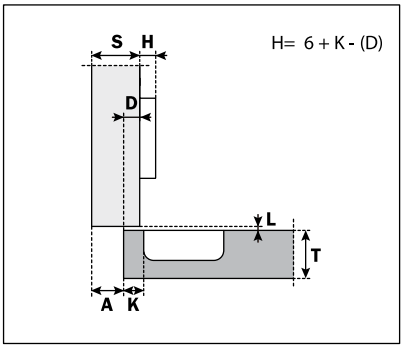

להזמנה

דגם	תיאור	הרכבה	תואם
C2JBGE9	ציר כפוף 94º	LOGICA	Blum

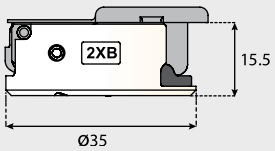

ציר ישר לדלת עבה 94º SILENTIA+ עם בולם אינטגרלי מתכוונן

סדרה 200 SILENTIA+

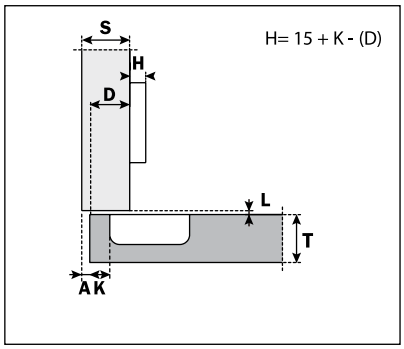

להזמנה

דגם	תיאור	הרכבה	תואם
C2PBAE9	ציר ישר 94º	ברגים	Blum
C2RBAE9	ציר ישר 94º	שתילה	Blum
C2WBAE9	ציר ישר 94º	שתילה	Hettich

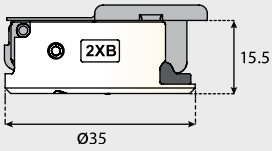

ציר כפוף לדלת עבה 94º SILENTIA+ עם בולם אינטגרלי מתכוונן

סדרה 200 SILENTIA+

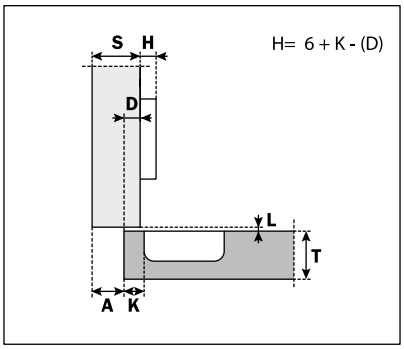

להזמנה

דגם	תיאור	הרכבה	תואם
C2PBGE9	ציר כפוף 94º	ברגים	Blum
C2RBGE9	ציר כפוף 94º	שתילה	Blum
C2WBGE9	ציר כפוף 94º	שתילה	Hettich

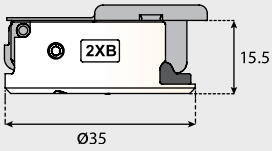

ציר פנימי לדלת עבה 94º SILENTIA+ עם בולם אינטגרלי מתכוונן

סדרה 200 SILENTIA+

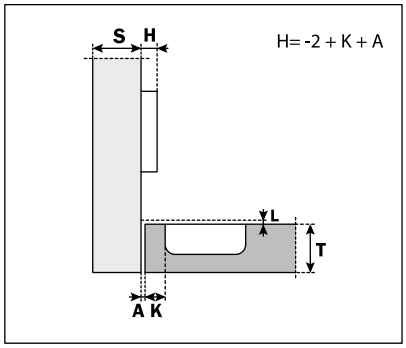

להזמנה

דגם	תיאור	הרכבה	תואם
C2PBPE9	ציר פנימי 94º	ברגים	Blum
C2RBPE9	ציר פנימי 94º	שתילה	Blum
C2WBPE9	ציר פנימי 94º	שתילה	Hettich

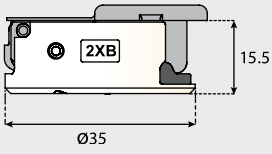

צירים עם בלימה גם לדלת עבה – זווית פתיחה 155°

סדרה SILENTIA+ 200

הפסד פתיחה

הערך הרשום מתייחס לציר ישר בפתיחה של 90° עם תושבת גובה 0 ו- K 3 מ"מ.
בצירים אלו אין הפסד פתיחה ולכן מתאימים לשילוב עם מתקנים נשלפים מכל הסוגים.

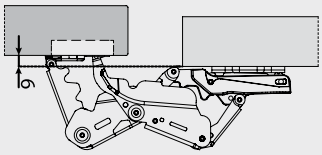

"C"

לדלת בעובי 28 מ"מ כאשר K = 4, נדרש רק 1.5 מ"מ למניעת התחככות בדלת אחרת או בקיר סמוך.

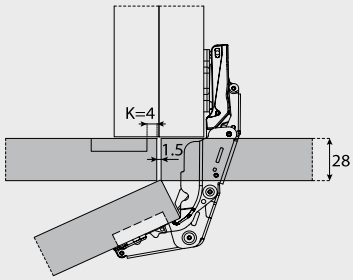

16-28 מ"מ — פתיחת הדלת ב-155° — קדח ראש הציר: 35 מ"מ — המרחק K: 3-9 מ"מ — מתאים לתושבת קליפ/השחלה — כיוונון ב-3 מימדים

טבלה למציאת המרווח הנדרש לפתיחת הדלת (A)

	T=	16	18	20	22	24	25	26	27	28
K=3	A=	0.0	0.0	0.0	0.0	0.0	0.10	0.40	0.75	1.20
K=4	A=	0.0	0.0	0.0	0.0	0.0	0.15	0.45	0.85	1.35
K=5	A=	0.0	0.0	0.0	0.0	0.0	0.20	0.50	0.95	
K=6	A=	0.0	0.0	0.0	0.0	0.0	0.25	0.60	1.10	
K=7	A=	0.0	0.0	0.0	0.0	0.0	0.30	0.70	1.30	
K=8	A=	0.0	0.0	0.0	0.0	0.0	0.35	0.85		
K=9	A=	0.0	0.0	0.0	0.0	0.15	0.55	1.20		

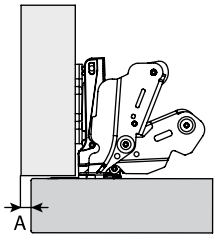

למידע נוסף

A - החלק הגלוי של הדופן
T - עובי הדלת
K - מרחק לקידוח ראש הציר בדלת
הערכים מעלה מחושבים בהנחה שקצות הדלת ישרים. הערכים קטנים אם לדלת קצוות מעוגלים.

ציר ישר 155° LOGICA SILENTIA+ לנשלפים גם לדלת עבה עם בולם אינטגרלי מובנה

סדרה LOGICA SILENTIA+ 200

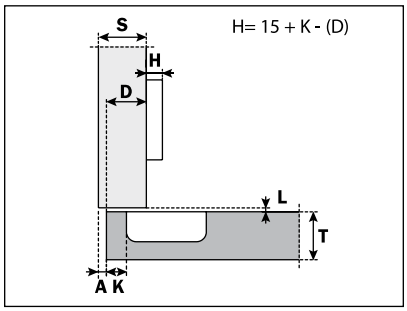

להזמנה

דגם	תיאור	הרכבה	תואם
C2JKAE9	ציר ישר 155°	LOGICA	Blum

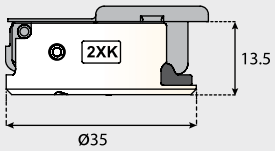

ציר ישר 155° SILENTIA+ לנשלפים גם לדלת עבה עם בולם אינטגרלי מובנה

סדרה SILENTIA+ 200

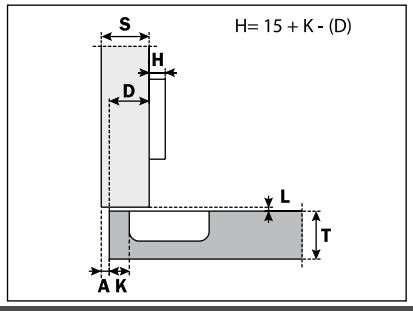

להזמנה

דגם	תיאור	הרכבה	תואם
C2RKAE9	ציר ישר 155°	שתילה	Blum

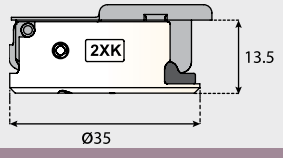

ציר כפוף 155° SILENTIA+ גם לדלת עבה עם בולם אינטגרלי מובנה

סדרה SILENTIA+ 200

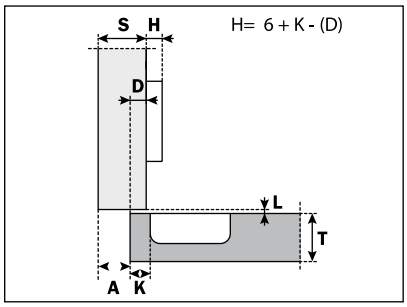

להזמנה

דגם	תיאור	הרכבה	תואם
C2RKGE9	ציר כפוף 155°	שתילה	Blum

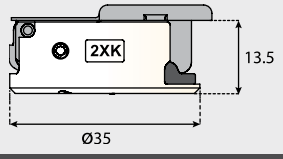

DOMICILE

סדרה 100

צירים לדלת דקה 10 מ"מ מינימום – זווית פתיחה 105°

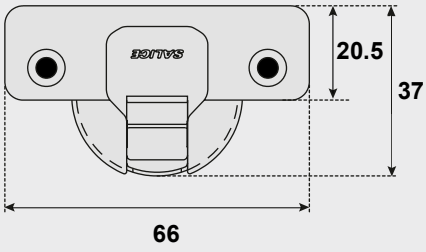

10-20 מ"מ

פתיחת הדלת ב-105°

קדח ראש הציר: 35 מ"מ

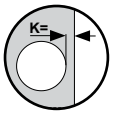

המרחק K: 3-6 מ"מ

עומק קידוח: 8 מ"מ

מתאים לתושבת קליפ/השחלה

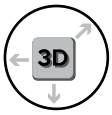

כיוונון ב-3 מימדים

טבלה לחישוב מספר הצירים שיש להרכיב בהתאם למידות ומשקל הדלת

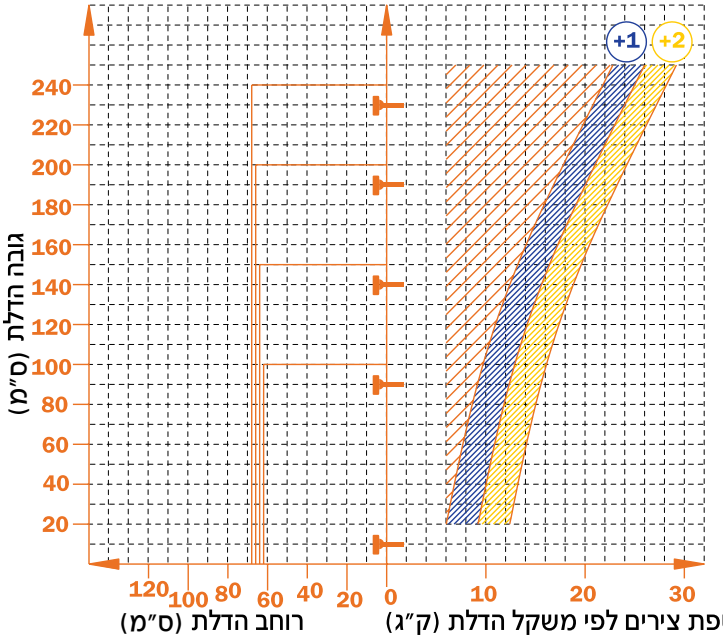

+1 תוספת ציר

+2 תוספת 2 צירים

למידע נוסף

כל המידות נתונות במילימטרים. טל"ח.

SALICE

סדרה 100

צירים לדלת דקה 10 מ"מ מינימום – זווית פתיחה 105°

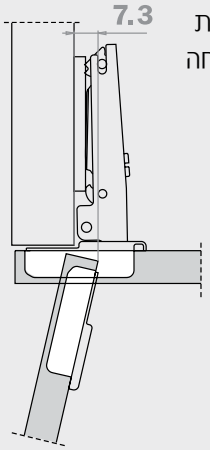

בליטת הדלת
כאשר פתוחה

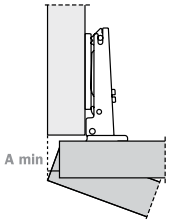

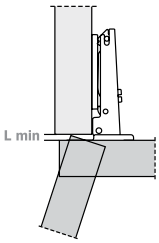

טבלה למציאת המרווח הנדרש לפתיחת הדלת (A)

	T=	10	11	12	13	14	15	16	17	18	19	20
K=3	A=	0,2	0,3	0,4	0,6	0,8	1,0	1,3	1,6	1,9	2,3	2,7
K=4	A=	0,2	0,3	0,4	0,6	0,8	1,0	1,3	1,6	1,9	2,2	2,6
K=5	A=	0,1	0,3	0,4	0,6	0,8	1,0	1,2	1,5	1,8	2,1	2,5
K=6	A=	0,1	0,2	0,4	0,5	0,7	1,0	1,2	1,5	1,8	2,1	2,4

טבלה למציאת המרווח בין הדלת לחזית הארון (L)

	T=	10	11	12	13	14	15	16	17	18	19	20
K=3	L=	0,0	0,0	0,0	0,0	0,0	0,0	0,0	0,0	0,0	0,1	0,3
K=4	L=	0,0	0,0	0,0	0,0	0,2	0,4	0,6	0,7	0,9	1,1	1,2
K=5	L=	0,5	0,7	0,9	1,0	1,2	1,4	1,5	1,7	1,9	2,1	2,2
K=6	L=	1,5	1,7	1,8	2,0	2,2	2,4	2,5	2,7	2,9	3,1	3,2

A - החלק הגלוי של הדופן
T - עובי הדלת
K - מרחק לקידוח ראש הציר בדלת
L - המרווח שבין הדופן לדלת
הערכים מעלה מחושבים בהנחה שקצות הדלת ישרים. הערכים קטנים אם לדלת קצוות מעוגלים.

סדרה 100

ציר ישר – זווית פתיחה 105°

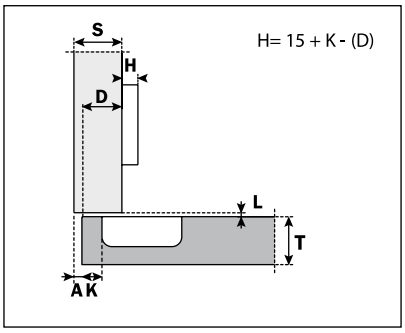

להזמנה

דגם	תיאור	הרכבה	תואם
C1A6A99	ציר ישר 105°	ברגים	Salice

סדרה 100

ציר כפוף – זווית פתיחה 105°

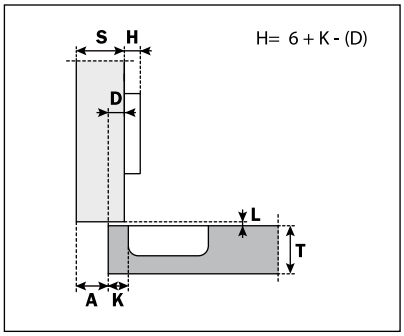

להזמנה

דגם	תיאור	הרכבה	תואם
C1A6G99	ציר כפוף 105°	ברגים	Salice

סדרה 200

סדרה 200 – הקדמה

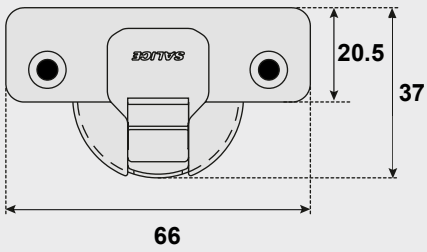

טבלה לחישוב מספר הצירים שיש להרכיב בהתאם למידות ומשקל הדלת

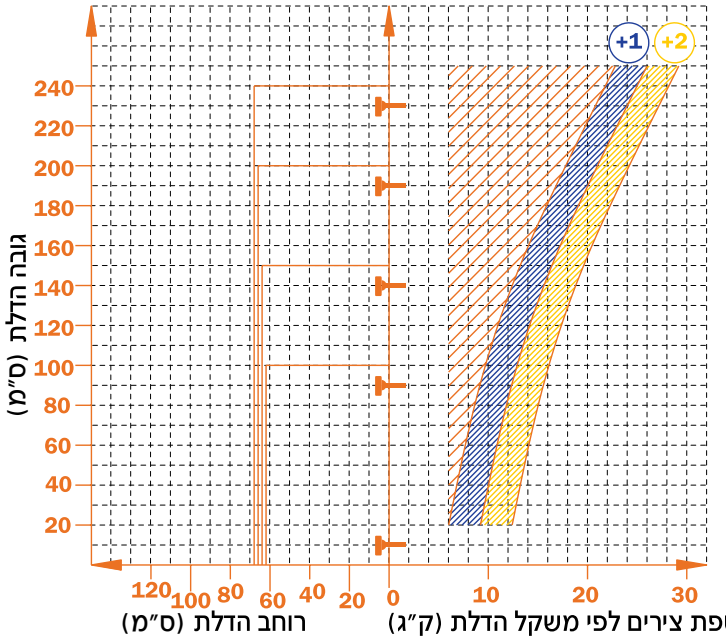

+1 תוספת ציר

+2 תוספת 2 צירים

סדרה 200

ציר ישר 110° LOGICA

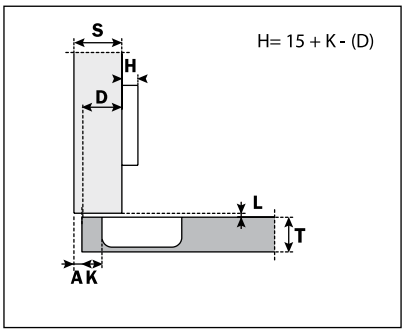

להזמנה

דגם	תיאור	הרכבה	תואם
C2J6A99	ציר ישר 110°	LOGICA	Blum

סדרה 200

ציר כפוף 110° LOGICA

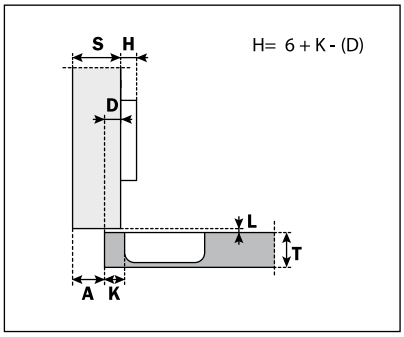

להזמנה

דגם	תיאור	הרכבה	תואם
C2J6G99	ציר כפוף 110°	LOGICA	Blum

סדרה 200

ציר פנימי 94° LOGICA

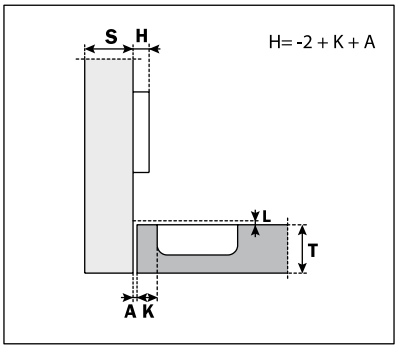

להזמנה

דגם	תיאור	הרכבה	תואם
C2J6P99	ציר פנימי 94°	LOGICA	Blum

סדרה 200

ציר המשך ארוך 110° LOGICA

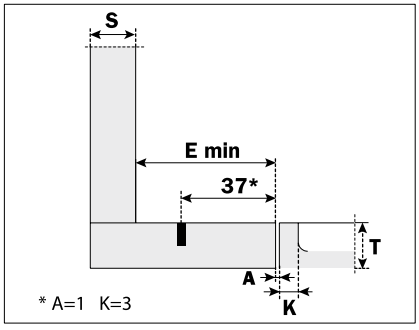

להזמנה

דגם	תיאור	הרכבה	תואם
C2J7N99AC	ציר המשך ארוך 110°	LOGICA	Blum

ציר ישר 45° LOGICA זווית פתיחה 94°

סדרה 200

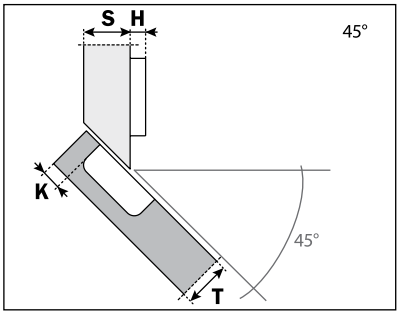

להזמנה

דגם	תיאור	הרכבה	תואם
C2J7V99	ציר 45° ישר	LOGICA	Blum

ציר ישר 165° LOGICA

סדרה 200

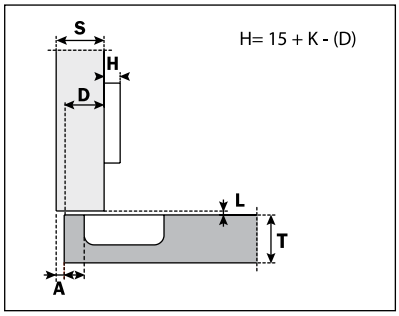

להזמנה

דגם	תיאור	הרכבה	תואם
C2JFA99	ציר ישר 165°	LOGICA	Blum

ציר כפוף 165° LOGICA

סדרה 200

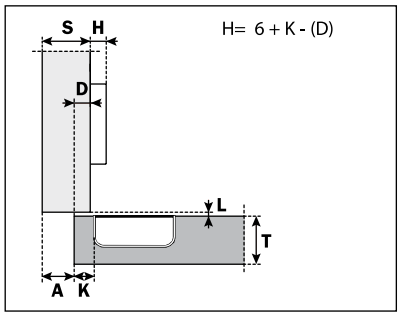

להזמנה

דגם	תיאור	הרכבה	תואם
C2JFG99	ציר כפוף 165°	LOGICA	Blum

כל המידות נתונות במילימטרים. טל"ח.

סדרה 200

זווית פתיחה 110°

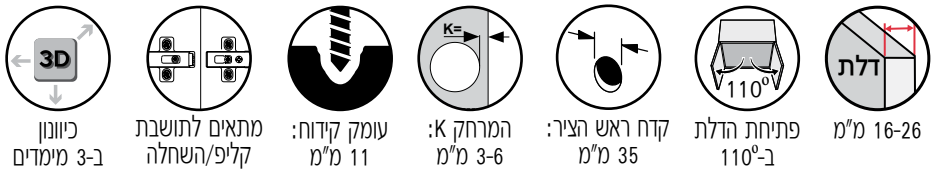

בליטת הדלת
כאשר פתוחה

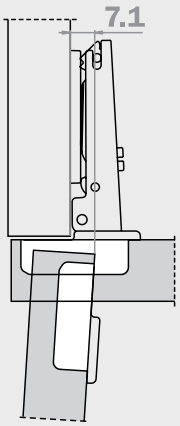

טבלה למציאת המרווח הנדרש לפתיחת הדלת (A)

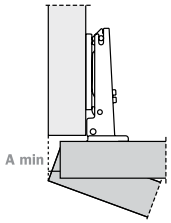

	T=	16	17	18	19	20	21	22	23	24	25	26
K=3	A=	0,5	0,7	0,9	1,2	1,5	1,8	2,4	3,7	5,1	6,5	7,8
K=4	A=	0,5	0,7	0,9	1,2	1,5	1,8	2,1	2,7	4,1	5,5	6,8
K=5	A=	0,5	0,7	0,9	1,2	1,5	1,8	2,1	2,6	3,1	4,1	5,4
K=6	A=	0,5	0,7	0,9	1,2	1,5	1,8	2,1	2,5	3,0	3,5	4,4

טבלה למציאת המרווח בין הדלת לחזית הארון (L)

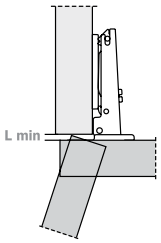

	T=	16	17	18	19	20	21	22	23	24	25	26
K=3	L=	0,0	0,0	0,0	0,0	0,2	0,5	0,8	1,1	1,4	1,7	1,9
K=4	L=	0,0	0,0	0,3	0,6	0,9	1,2	1,4	1,7	2,0	2,3	2,6
K=5	L=	1,1	1,3	1,6	1,8	2,1	2,3	2,6	2,9	3,1	3,4	3,6
K=6	L=	2,0	2,3	2,5	2,8	3,1	3,3	3,6	3,8	4,1	4,3	4,6

A - החלק הגלוי של הדופן
T - עובי הדלת
K - מרחק לקידוח ראש הציר בדלת
L - המרווח שבין הדופן לדלת
הערכים מעלה מחושבים בהנחה שקצות הדלת ישרים. הערכים קטנים אם לדלת קצוות מעוגלים.

למידע נוסף

סדרה 200

ציר ישר 110°

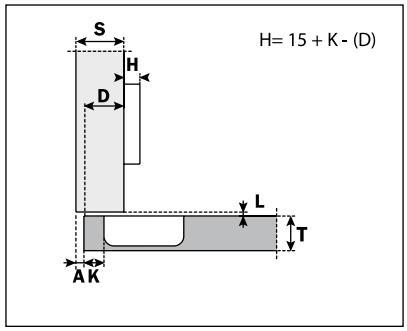

להזמנה

דגם	תיאור	הרכבה	תואם
C2A6A99	ציר ישר 110°	ברגים	Salice
C2R6A99	ציר ישר 110°	שתילה	Blum
C2W6A99	ציר ישר 110°	שתילה	Hettich

סדרה 200

ציר כפוף 110°

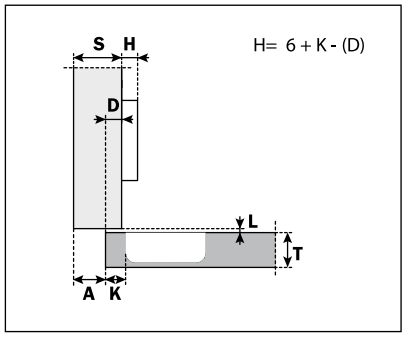

להזמנה

דגם	תיאור	הרכבה	תואם
C2A6G99	ציר כפוף 110°	ברגים	Salice
C2R6G99	ציר כפוף 110°	שתילה	Blum
C2W6G99	ציר כפוף 110°	שתילה	Hettich

ציר פנימי 94º גם לדלת עבה

סדרה 200

להזמנה

דגם	תיאור	הרכבה	תואם
C2ABP99	ציר פנימי 94º	ברגים	Salice
C2R7P99	ציר פנימי 94º	שתילה	Blum
C2WBP99	ציר פנימי 94º	שתילה	Hettich

"C"

חישוב עובי הדלת המירבי מבלי שהדלת תתחכך בדלת אחרת או בקיר סמוך, תוך שימוש בערכים L,K,T.

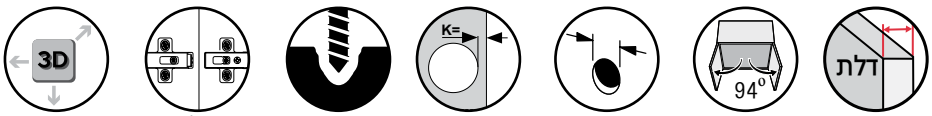

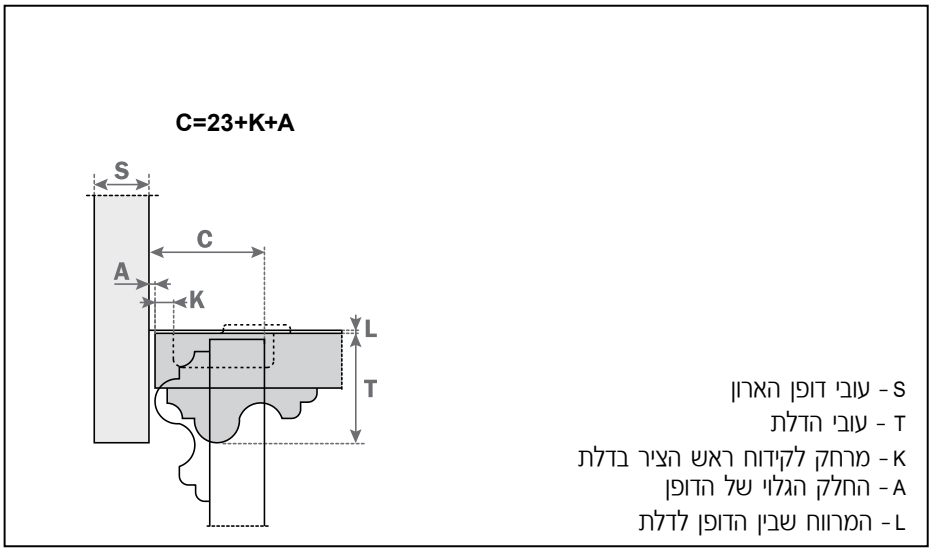

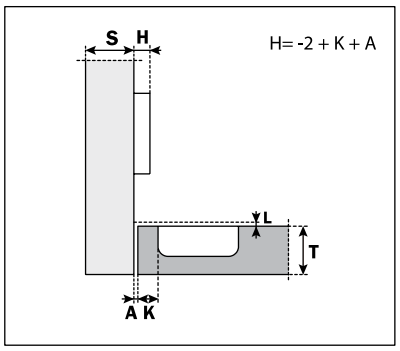

למידע נוסף

טבלה למציאת המרווח הנדרש לפתיחת הדלת (A)

	T=	19	20	21	22	23	24	25	26	27	28	29	30	31	32	33	34	35
K=3	A=	0.1	0.2	0.3	0.4	0.5	0.7	0.8	1.0	1.6	2.6	3.5	4.5	5.4	6.4	7.4	8.3	9.3
K=4	A=	0.1	0.2	0.3	0.4	0.5	0.7	0.8	1.0	1.2	1.9	2.8	3.8	4.7	5.7	6.6	7.6	8.6
K=5	A=	0.1	0.2	0.3	0.4	0.5	0.7	0.8	1.0	1.2	1.4	2.2	3.1	4.1	5.0	5.9	6.9	7.8
K=6	A=	0.1	0.2	0.3	0.4	0.5	0.6	0.8	1.0	1.2	1.4	1.7	2.6	3.5	4.4	5.3	6.2	7.2
K=7	A=	0.1	0.2	0.3	0.4	0.5	0.6	0.8	1.0	1.1	1.3	1.6	2.1	3.0	3.8	4.7	5.6	6.5
K=8	A=	0.1	0.2	0.3	0.4	0.5	0.6	0.8	0.9	1.1	1.3	1.6	1.8	2.5	3.3	4.2	5.1	6.0
K=9	A=	0.1	0.2	0.3	0.4	0.5	0.6	0.8	0.9	1.1	1.3	1.5	1.8	2.1	2.9	3.7	4.6	5.4

טבלה למציאת המרווח בין הדלת לחזית הארון (L)

K=	3	4	5	6	7	8	9
L=	0.0	0.0	0.0	0.0	0.0	0.3	1.3

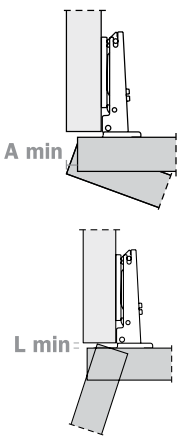

כל המידות נתונות במילימטרים. טל"ח.

סדרה 200

ציר ישר 155° לנשלפים מתאים לדלתות עבות / דקות

10.5-28 מ"מ

פתיחת הדלת
ב-155°

עומק קידוח:
8.5 מ"מ

קדח ראש הציר:
35 מ"מ

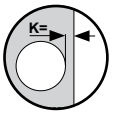

המרחק K:
3-9 מ"מ

מתאים לתושבת
קליפ/השחלה

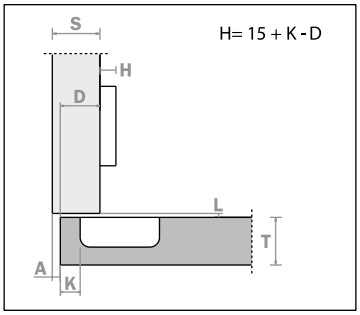

להזמנה

דגם	תיאור	הרכבה	תואם
C2AKA99	ציר ישר 155°	ברגים	Salice
C2RKA99	ציר ישר 155°	שתילה	Blum

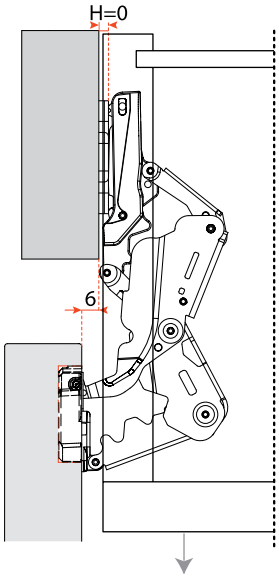

בהתקנה עם תושבת בגובה 0 מ"מ,
הדלת בולטת ב-6 מ"מ מקו הארון.

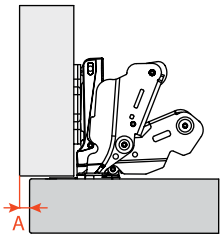

טבלה למציאת המרווח הנדרש לפתיחת הדלת

	T=	16	18	20	22	24	25	26	27	28
K=3	A=	0.0	0.0	0.0	0.0	0.0	0.10	0.40	0.75	1.20
K=4	A=	0.0	0.0	0.0	0.0	0.0	0.15	0.45	0.85	1.35
K=5	A=	0.0	0.0	0.0	0.0	0.0	0.20	0.50	0.95	
K=6	A=	0.0	0.0	0.0	0.0	0.0	0.25	0.60	1.10	
K=7	A=	0.0	0.0	0.0	0.0	0.0	0.30	0.70	1.30	
K=8	A=	0.0	0.0	0.0	0.0	0.0	0.35	0.85		
K=9	A=	0.0	0.0	0.0	0.0	0.15	0.55	1.20		

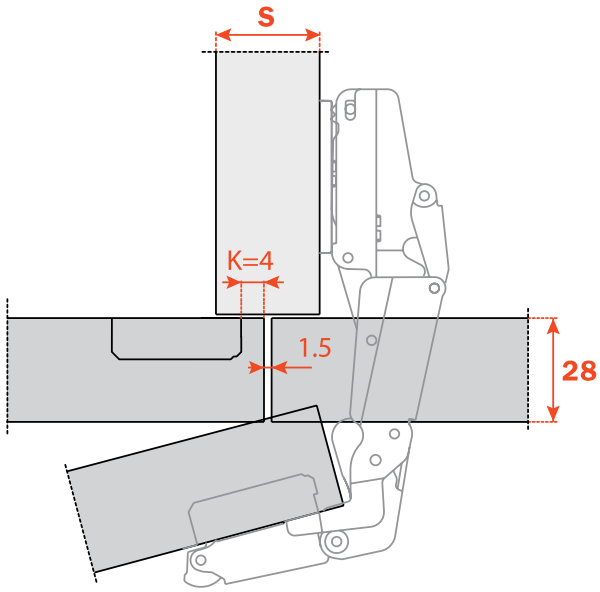

זווית פתיחה 165°

סדרה 200

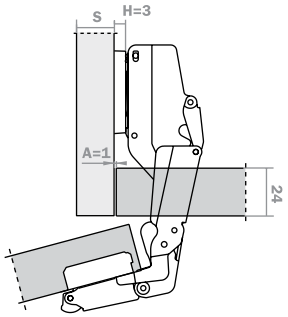

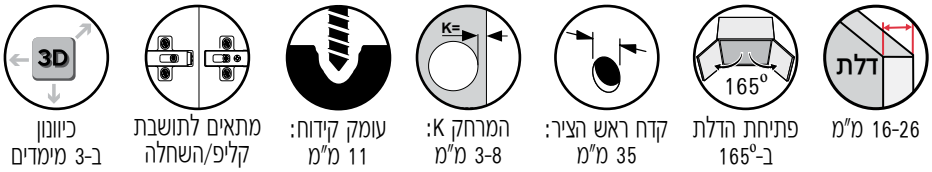

16-26 מ"מ — פתיחת הדלת ב-165°

קדח ראש הציר: 35 מ"מ

המרחק K: 3-8 מ"מ

עומק קידוח: 11 מ"מ

מתאים לתושבת קליפ/השחלה

כיוונון ב-3 מימדים

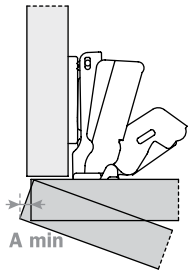

למידע נוסף

טבלה למציאת המרווח הנדרש לפתיחת הדלת (A)

	T=	16	18	20	22	24	26	28
K=3	A=	0,0	0,0	0,0	0,7	2,7	4,6	7,9
K=4	A=	0,0	0,0	0,0	0,1	1,8	3,8	6,9
K=5	A=	0,0	0,0	0,0	0,1	1,2	3,0	5,9
K=6	A=	0,0	0,0	0,0	0,1	0,9	2,5	4,9
K=7	A=	0,0	0,0	0,0	0,1	0,7	2,0	3,9
K=8	A=	0,0	0,0	0,0	0,1	0,6	1,7	3,2

A - החלק הגלוי של הדופן

T - עובי הדלת

K - מרחק לקידוח ראש הציר בדלת

ציר ישר 165°

סדרה 200

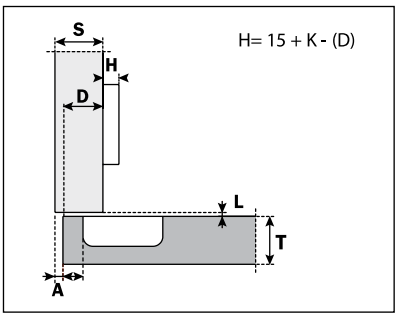

להזמנה

דגם	תיאור	הרכבה	תואם
C2AFA99	ציר ישר 165°	ברגים	Salice

ציר כפוף 165°

סדרה 200

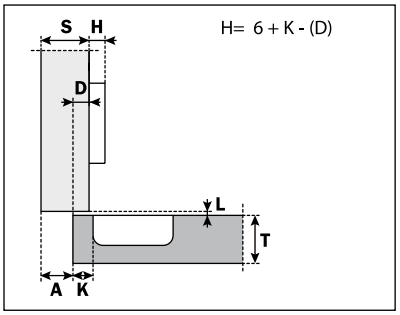

להזמנה

דגם	תיאור	הרכבה	תואם
C2AFG99	ציר כפוף 165°	ברגים	Salice

ציר פנימי 165°

סדרה 200

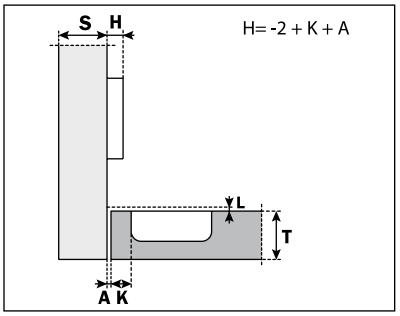

להזמנה

דגם	תיאור	הרכבה	תואם
C2AFP99	ציר פנימי 165°	ברגים	Salice

סדרה 200

זוויות מיוחדות

19-35 מ"מ

פתיחת הדלת
ב-94°

קדח ראש הציר:
35 מ"מ

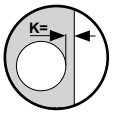

המרחק K:
3-9 מ"מ

עומק קידוח:
11 מ"מ

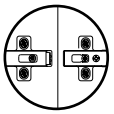

מתאים לתושבת
קליפ/השחלה

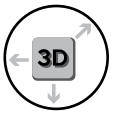

כיוונון
ב-3 מימדים

טבלה למציאת המרווח הנדרש לפתיחת הדלת (A)

	T=	19	20	21	22	23	24	25	26	27	28	29	30	31	32	33	34	35
K=3	A=	0.1	0.2	0.3	0.4	0.5	0.7	0.8	1.0	1.6	2.6	3.5	4.5	5.4	6.4	7.4	8.3	9.3
K=4	A=	0.1	0.2	0.3	0.4	0.5	0.7	0.8	1.0	1.2	1.9	2.8	3.8	4.7	5.7	6.6	7.6	8.6
K=5	A=	0.1	0.2	0.3	0.4	0.5	0.7	0.8	1.0	1.2	1.4	2.2	3.1	4.1	5.0	5.9	6.9	7.8
K=6	A=	0.1	0.2	0.3	0.4	0.5	0.6	0.8	1.0	1.2	1.4	1.7	2.6	3.5	4.4	5.3	6.2	7.2
K=7	A=	0.1	0.2	0.3	0.4	0.5	0.6	0.8	1.0	1.1	1.3	1.6	2.1	3.0	3.8	4.7	5.6	6.5
K=8	A=	0.1	0.2	0.3	0.4	0.5	0.6	0.8	0.9	1.1	1.3	1.6	1.8	2.5	3.3	4.2	5.1	6.0
K=9	A=	0.1	0.2	0.3	0.4	0.5	0.6	0.8	0.9	1.1	1.3	1.5	1.8	2.1	2.9	3.7	4.6	5.4

טבלה למציאת המרווח בין הדלת לחזית הארון (L)

K=	3	4	5	6	7	8	9
L=	0.0	0.0	0.0	0.0	0.0	0.3	1.3

סדרה 200

ציר 15° גם לדלת עבה זווית פתיחה 94°

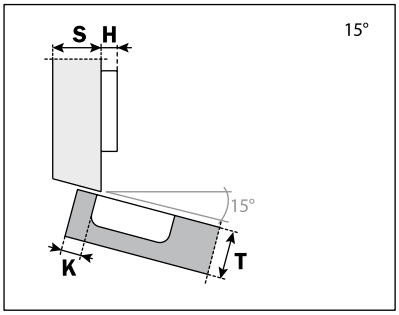

להזמנה

דגם	תיאור	הרכבה	תואם
C2ABZ99	ציר 15°	ברגים	Salice

סדרה 200

ציר ישר 30° גם לדלת עבה זווית פתיחה 94°

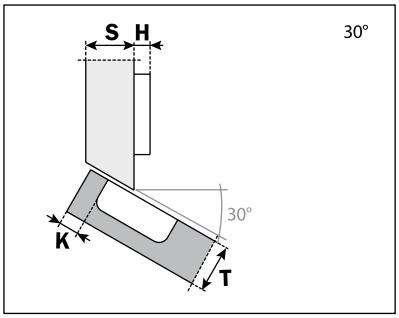

להזמנה

דגם	תיאור	הרכבה	תואם
C2ABT99	ציר 30°	ברגים	Salice

סדרה 200

ציר ישר 45° גם לדלת עבה זווית פתיחה 94°

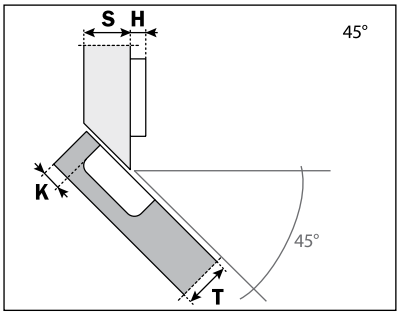

להזמנה

דגם	תיאור	הרכבה	תואם
C2ABV99	ציר 45° ישר	ברגים	Salice

ציר 24° פינה/פינה גם לדלת עבה זווית פתיחה 94°

סדרה 200

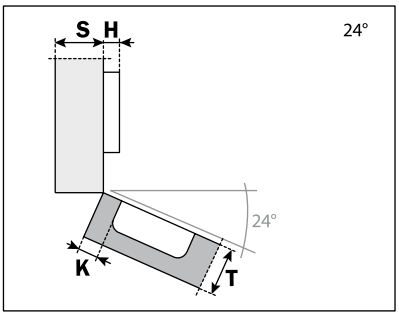

להזמנה

דגם	תיאור	הרכבה	תואם
C2ABU99	ציר 24°	ברגים	Salice

ציר 30° פינה/פינה לדלת בעובי 16 עד 26 מ"מ זווית פתיחה 94°

סדרה 200

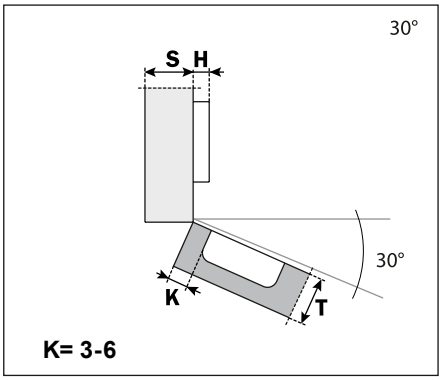

להזמנה

דגם	תיאור	הרכבה	תואם
C2A7E99	ציר 30°	ברגים	Salice

ציר 37° פינה/פינה גם לדלת עבה זווית פתיחה 94°

סדרה 200

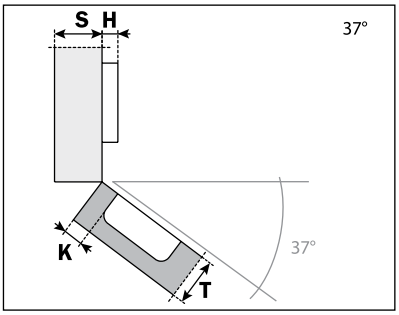

להזמנה

דגם	תיאור	הרכבה	תואם
C2ABK99	ציר 37°	ברגים	Salice

ציר 45° פינה/פינה גם לדלת עבה זווית פתיחה 94°

סדרה 200

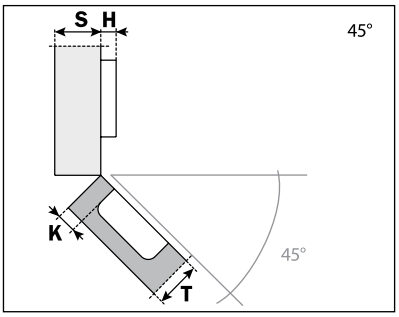

להזמנה

דגם	תיאור	הרכבה	תואם
C2ABM99	ציר 45°	ברגים	Salice

סדרה 200

ציר 45º הרחקה גם לדלת עבה זווית פתיחה 94º

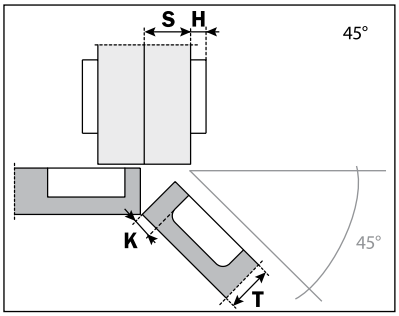

להזמנה

דגם	תיאור	הרכבה	תואם
C2ABM99AC	ציר 45º	ברגים	Salice

סדרה 200

זוויות הרכבה מיוחדות זווית פתיחה שלילית

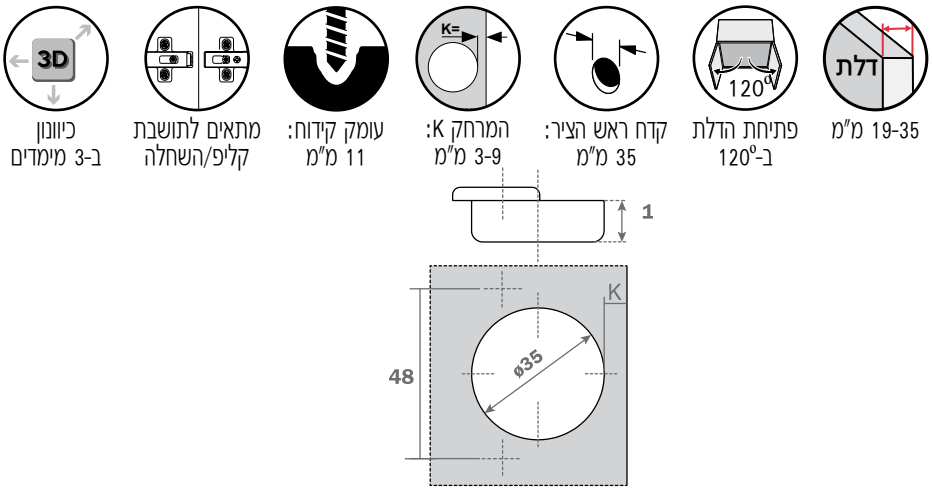

סדרה 200

ציר 30º- גם לדלת עבה זווית פתיחה 120º

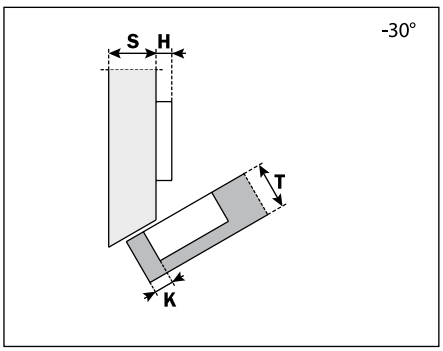

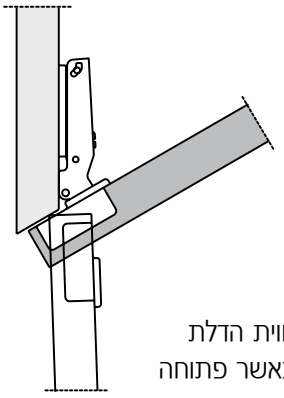

זווית הדלת
כאשר פתוחה

להזמנה

דגם	תיאור	הרכבה	תואם
C2ABW99	ציר -30º	ברגים	Salice

סדרה 200

ציר 45º- גם לדלת עבה זווית פתיחה 120º

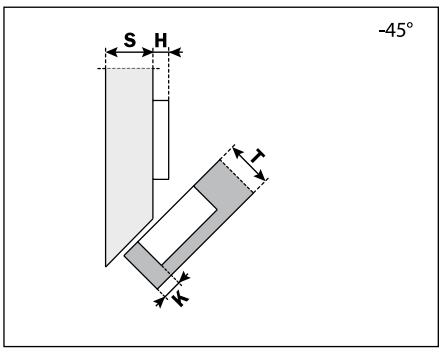

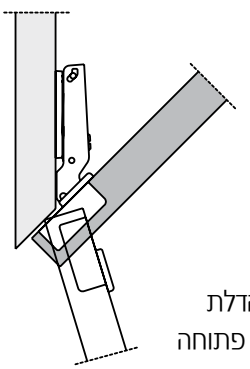

זווית הדלת
כאשר פתוחה

להזמנה

דגם	תיאור	הרכבה	תואם
C2ABH99	ציר -45º	ברגים	Salice

תרשימי זוויות מיוחדות

צירים משלימים

C2ABW99
B2V3BW9R

ציר °30-

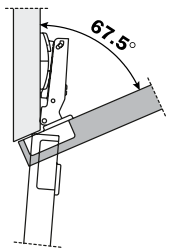

תושבת ±7.5°

C2ABW99
B2V3H09

ציר °30-

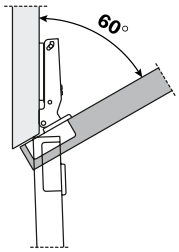

תושבת 0 השחלה פח סימטרית

C2ABH99
B2V3H09

ציר °45-

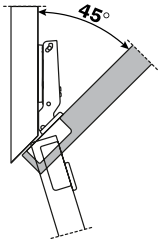

תושבת 0 השחלה פח סימטרית

C2PBAE9/C2ABA99
B2V3BW9R

ציר ישר Ø35
לדלת עבה

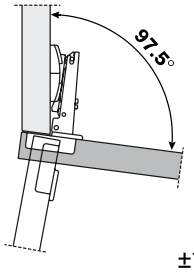

תושבת ±7.5°

C2PBAE9/C2ABA99
B2V3BW9R

ציר ישר Ø 35
לדלת עבה

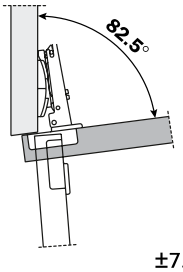

תושבת ±7.5°

CFA7A99
B2V3BW9S

ציר F ישר Ø40
לדלת עבה

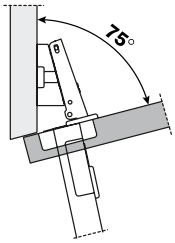

תושבת +10° +30°

C2ABU99
B2V3H09

ציר °24
פינה-פינה

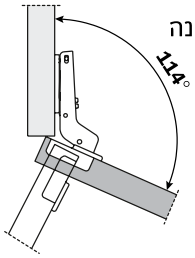

תושבת 0 השחלה פח סימטרית

C2ABZ99
B2V3B09

ציר °15

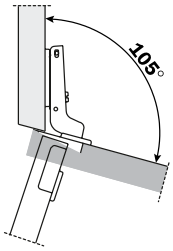

תושבת 0 השחלה פח סימטרית

C2PBAE9/C2ABA99
B2V3BW9S

ציר ישר Ø 35
לדלת עבה

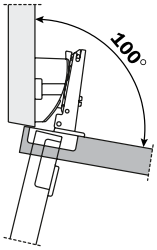

תושבת +10° +30°

C2ABM99
B2V3H09

ציר °45
פינה-פינה

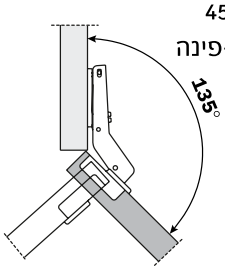

תושבת 0 השחלה פח סימטרית

C2ABK99
B2V3H09

ציר °37
פינה-פינה

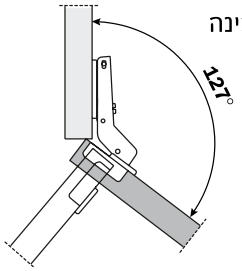

תושבת 0 השחלה פח סימטרית

C2A7E99
B2V3H09

ציר °30
פינה-פינה

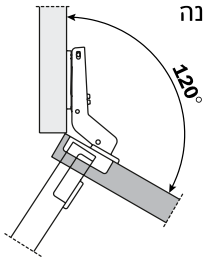

תושבת 0 השחלה פח סימטרית

C2ABM99
B2V3BW9S

ציר °45
פינה-פינה

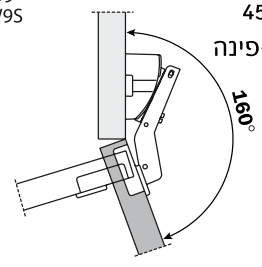

תושבת +10° +30°

C2ABM99
B2V3BW9S

ציר °45
פינה-פינה

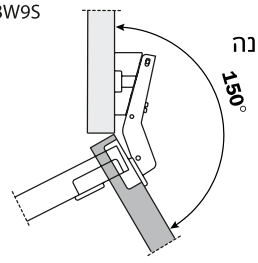

תושבת +10° +30°

C2ABM99
B2V3BW9R

ציר °45
פינה-פינה

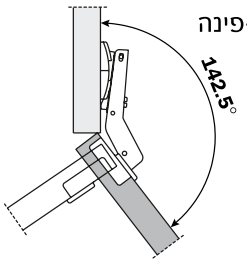

תושבת ±7.5°

כל המידות נתונות במילימטרים. טל"ח.

סדרה 200

צירי המשך

למידע נוסף

סדרה 200

ציר המשך קצר 94º גם לדלת עבה

19-35 מ"מ

פתיחת הדלת ב-94º

קדח ראש הציר: 35 מ"מ

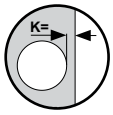

המרחק K: 3-9 מ"מ

עומק קידוח: 11 מ"מ

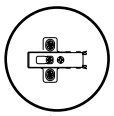
מתאים לתושבת B2S3B99B6 בלבד

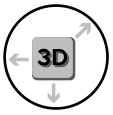

כיוונון ב-3 מימדים

להזמנה

דגם	תיאור	הרכבה	תואם
C2ABN99	ציר המשך קצר	ברגים	Salice

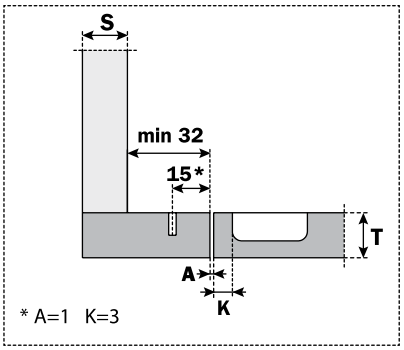

B2S3B99B6

תושבת מזק אסימטרית לציר המשך קצר, גובה 9 מ"מ

יש להזמין תושבת מתאימה בנפרד

דגם	תיאור
B2S3B99B6	תושבת מזק אסימטרית לציר המשך קצר, גובה 9 מ"מ

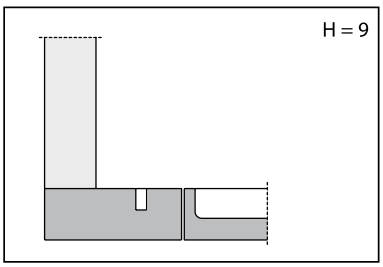

ציר המשך ארוך 110° גם לדלת עבה

סדרה 200

19-35 מ"מ

פתיחת הדלת ב-110°

קדח ראש הציר: 35 מ"מ

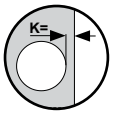

המרחק K: 3-9 מ"מ

עומק קידוח: 11 מ"מ

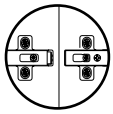
מתאים לתושבת קליפ/השחלה

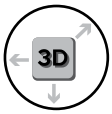

כיוונון ב-3 מימדים

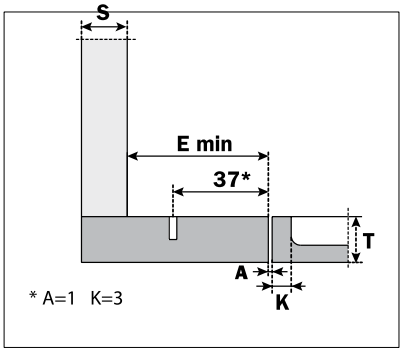

להזמנה

דגם	תיאור	הרכבה	תואם
C2ABN99AC	ציר המשך ארוך	ברגים	Salice

מיקום הדלת לפי גובה התושבת

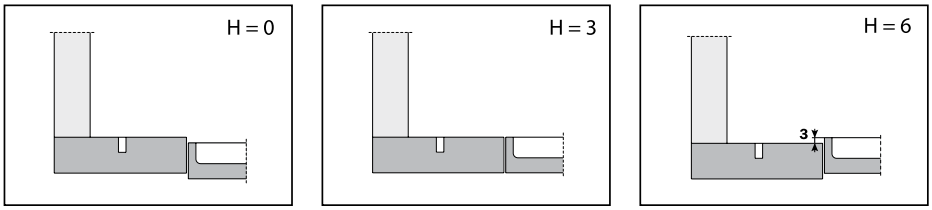

סוג התושבת	E min.
תושבת רגילה	61
תושבת קליפ	70
תושבת קליפ עם בורג אחורי	74

ציר המשך חיצוני 110°

סדרה 200

16-26 מ"מ

פתיחת הדלת ב-110°

קדח ראש הציר: 35 מ"מ

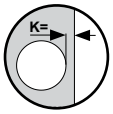

המרחק K: 3-6 מ"מ

עומק קידוח: 11 מ"מ

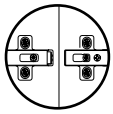
מתאים לתושבת קליפ/השחלה

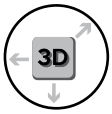

כיוונון ב-3 מימדים

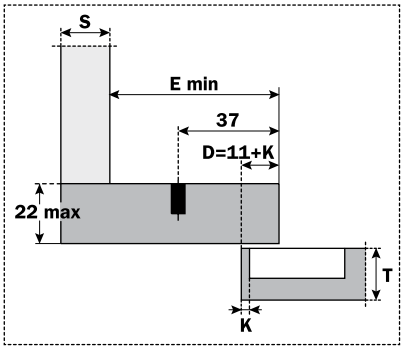

להזמנה

דגם	תיאור	הרכבה	תואם
C2A6N99AM	ציר המשך חיצוני	ברגים	Salice
C2W6N99AM	ציר המשך חיצוני	שתילה	Hettich

מיקום הדלת לפי גובה התושבת

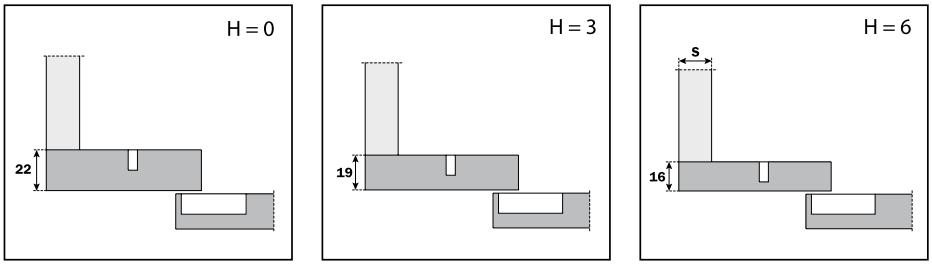

סוג התושבת	E min.
תושבת רגילה	61
תושבת קליפ	70
תושבת קליפ עם בורג אחורי	74

כל המידות נתונות במילימטרים. טל"ח.

DOMICILE

סדרה 300

ציר מסגרת עם זרוע קצרה גם לדלת עבה

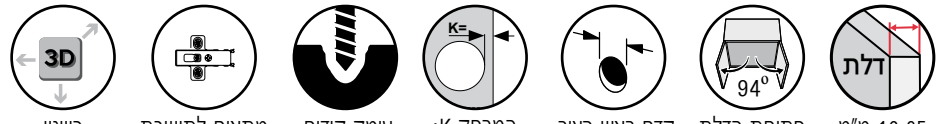

19-35 מ"מ — פתיחת הדלת ב-94° — קדח ראש הציר: 35 מ"מ — המרחק K: 3-8 מ"מ — עומק קידוח: 11 מ"מ — מתאים לתושבת B3B3E בלבד — כיוונון ב-3 מימדים

- ציר מסגרת מתאים גם לדלת עבה.
- מתאים להרכבה על גבי דופן בעומק של 45 מ"מ מינימום.

לקבלת התוצאה של ציר "ישר" יש להזמין:
C3RBA99.1
B383E09.2
S38X8639.3

לקבלת התוצאה של ציר "כפוף" יש להזמין:
C3RBA99.1
B383E69.2
S38X8639.3

למידע נוסף

טבלה למציאת המרווח הנדרש לפתיחת הדלת

	T=	19	20	21	22	23	24	25	26	27	28	29	30	31	32	33	34	35
K=3	A=	0.1	0.2	0.3	0.4	0.5	0.7	0.8	1.0	1.6	2.6	3.5	4.5	5.4	6.4	7.4	8.3	9.3
K=4	A=	0.1	0.2	0.3	0.4	0.5	0.7	0.8	1.0	1.2	1.9	2.8	3.8	4.7	5.7	6.6	7.6	8.6
K=5	A=	0.1	0.2	0.3	0.4	0.5	0.7	0.8	1.0	1.2	1.4	2.2	3.1	4.1	5.0	5.9	6.9	7.8
K=6	A=	0.1	0.2	0.3	0.4	0.5	0.6	0.8	1.0	1.2	1.4	1.7	.26	3.5	4.4	5.3	6.2	7.2
K=7	A=	0.1	0.2	0.3	0.4	0.5	0.6	0.8	1.0	1.1	1.3	1.6	2.1	3.0	3.8	4.7	5.6	6.5
K=8	A=	0.1	0.2	0.3	0.4	0.5	0.6	0.8	0.9	1.1	1.3	1.6	1.8	2.5	3.3	4.2	5.1	6.0
k=9	A=	0.1	0.2	0.3	0.4	0.5	0.6	0.8	0.9	1.1	1.3	1.5	1.8	2.1	2.9	3.7	4.6	5.4

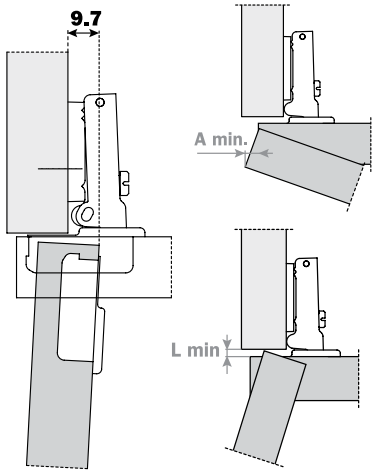

A - החלק הגלוי של הדופן
T - עובי הדלת
K - מרחק לקידוח ראש הציר בדלת
L - המרווח שבין הדופן לדלת

טבלה למציאת המרווח בין הדלת לחזית הארון (L)

K	3	4	5	6	7	8	9
L =	0.0	0.0	0.0	0.0	0.0	0.3	1.3

סדרה 300

ציר מסגרת ישר 94° עם זרוע קצרה גם לדלת עבה

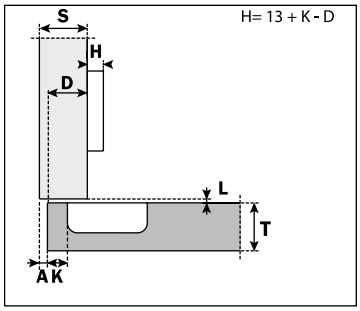

להזמנה

דגם	תיאור	הרכבה	תואם
C3RBA99	ציר מסגרת ישר	שתילה	Blum

B383E__

תושבות לציר מסגרת

צידוד
מ -1.5 ועד 3+ מ"מ
כיוונון גובה 1.5± מ"מ
כיוונון עומק 2.8+ מ"מ

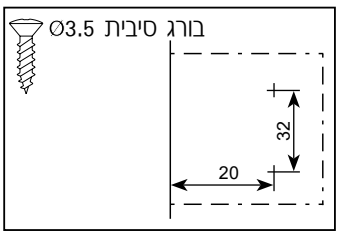

להזמנה

דגם	תיאור
B383E09	תושבת מזק, גובה 0 מ"מ
B383E69	תושבת מזק, גובה 6 מ"מ

ניתן להזמין בנפרד לפי הצורך

דגם	תיאור
S38X8639	הגבהה 3 מ"מ לתושבות

כל המידות נתונות במילימטרים. טל"ח.
SALICE

סדרה 400

צירי מיני

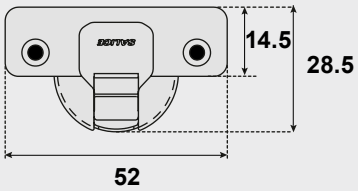

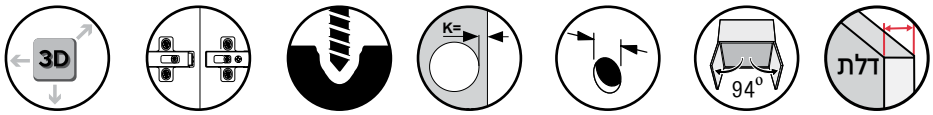

חישוב מספר הצירים שיש להרכיב בהתאם למידות ומשקל הדלת

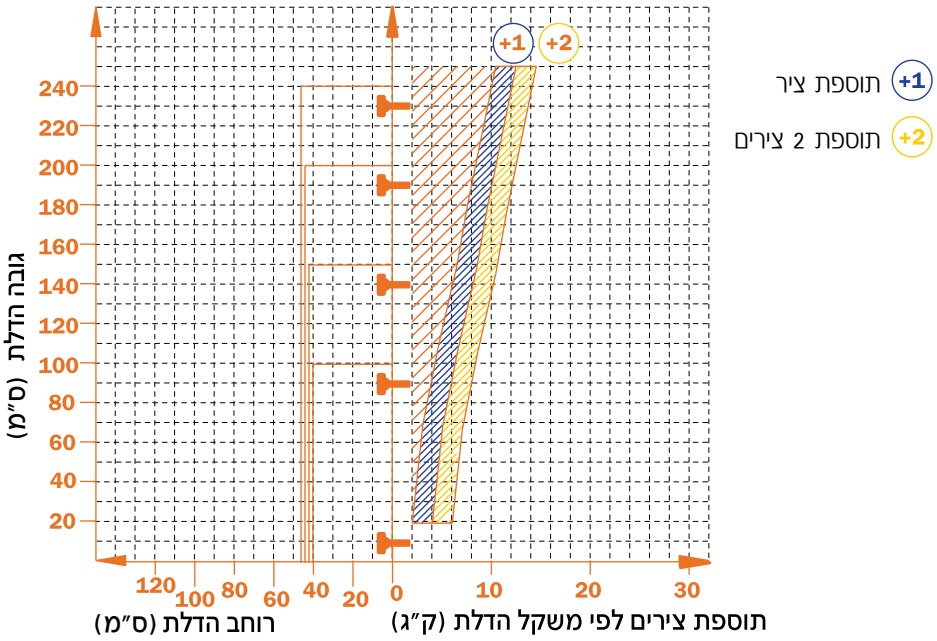

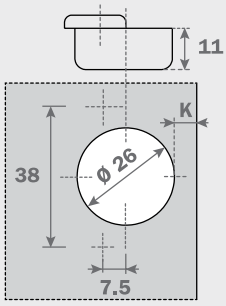

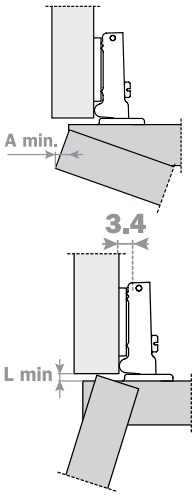

טבלאות למציאת המרווח הנדרש לפתיחת הדלת

	T=	16	17	18	19	20	21	22	23
K=3	A=	0,4	0,7	0,9	1,3	2,0	2,9	3,8	4,7
K=4	A=	0,4	0,6	0,9	1,1	1,6	2,4	3,3	4,2
K=5	A=	0,4	0,6	0,8	1,1	1,4	2,0	2,8	3,6
K=6	A=	0,4	0,6	0,8	1,0	1,2	1,8	2,4	3,2
K=7	A=	0,4	0,6	0,8	0,9	1,2	1,5	2,2	2,8
K=8	A=	0,4	0,6	0,8	0,9	1,2	1,5	1,9	2,6

טבלה למציאת המרווח בין הדלת לחזית הארון (L)

K=	3	4	5	6	7	8
L=	0,0	0,0	0,0	0,7	1,7	2,6

A - החלק הגלוי של הדופן
T - עובי הדלת
K - מרחק לקידוח ראש הציר בדלת
L - המרווח שבין הדופן לדלת

למידע נוסף

סדרה 400

ציר מיני ישר 94°

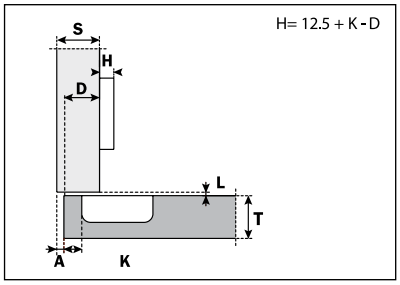

להזמנה

דגם	תיאור	הרכבה	תואם
	ציר מיני ישר	ברגים	Salice

סדרה 400

ציר מיני כפוף 94°

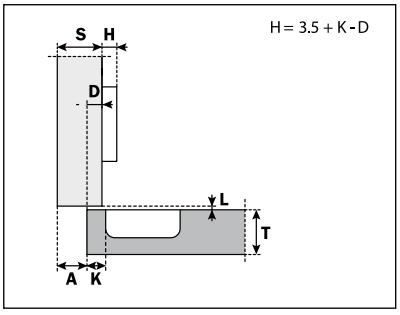

להזמנה

דגם	תיאור	הרכבה	תואם
C4A7G99	ציר מיני כפוף	ברגים	Salice

DOMICILE

צירים לדלת זכוכית

סדרה 200

4-6 מ"מ

פתיחת הדלת ב-94°

קדח ראש הציר: 26 מ"מ

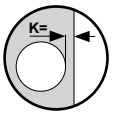

המרחק K: 5.5-6.5 מ"מ

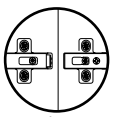

מתאים לתושבת קליפ/השחלה

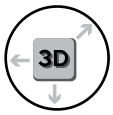

כיוונון ב-3 מימדים

למידע נוסף

ציר זכוכית ישר 94°

C2C7A39

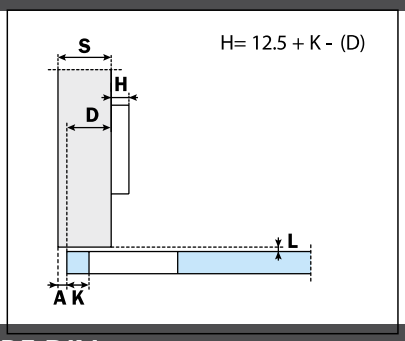

להזמנה

דגם	תיאור	הרכבה	תואם
C2C7A39	ציר זכוכית ישר	ברגים	Salice

ציר זכוכית כפוף 94°

C2C7G39

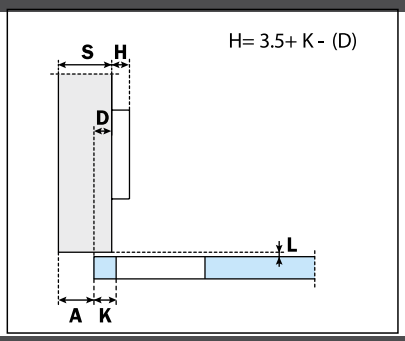

להזמנה

דגם	תיאור	הרכבה	תואם
C2C7G39	ציר זכוכית כפוף	ברגים	Salice

ציר זכוכית פנימי 94°

C2C7P39

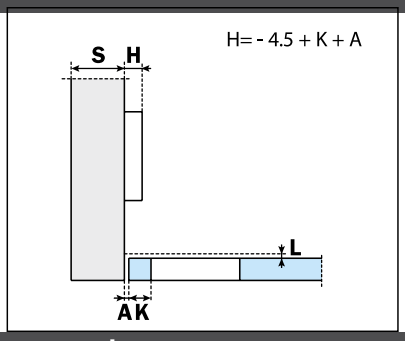

להזמנה

דגם	תיאור	הרכבה	תואם
C2C7P39	ציר זכוכית פנימי	ברגים	Salice

אביזרים משלימים כיסוי מהודר לציר דלת זכוכית

P2CTA

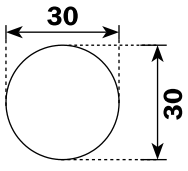

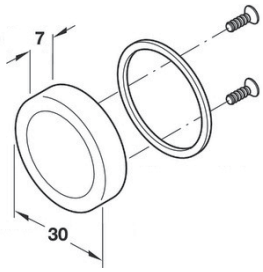

בנוסף לציר, יש להזמין בנפרד

דגם	תיאור
P2CTA	כיסוי מהודר לציר דלת זכוכית

גימור:

02 כרום ניקל

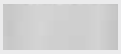

22 ניקל מט

UNIVERSAL HINGES

SALICE

סדרת ה **UNIVERSAL HINGES** פותחה על מנת לספק פתרונות חדשים עבור דלתות לריהוט.
שלושת סוגי הצירים האוניברסליים מאפשרים שימוש במגוון רחב של חומרים ועוביים. בנוסף לציר הקלאסי לדלתות **MDF** ועץ הסדרה החדשה נותנת מענה לדלתות זכוכית או מראה, קרמיקה ומתכת. ציר נוסף בסדרה נותן מענה לחומרים כמו **HPL,HDF** ו **MDF** בעובי החל מ 8 מ״מ.
כל הצירים שבסדרה מגיעים עם בולם אינטגרלי מובנה ומתאימים לעבודה עם כל סוגי התושבות.

DOMICILE
הפרזול שעושה את ההבדל

ציר זכוכית בהדבקה 110° עם בולם אינטגרלי מובנה

צירים אוניברסליים סדרה B

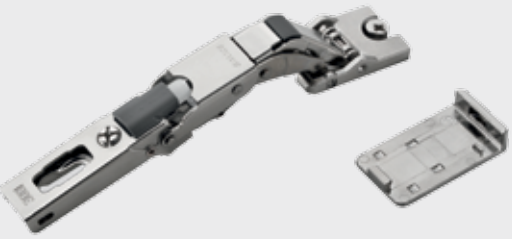

פתיחת הדלת ב-110°

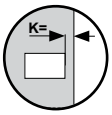

המרחק K: 0-22 מ"מ

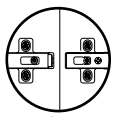
מתאים לתושבת קליפ/השחלה

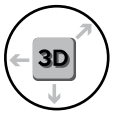

כיוונון ב-3 מימדים

- אין צורך בקידוח הזכוכית.
- ניתן להשתמש בציר כציר ישר,כפוף ופנימי בהתאם לערך K.
- בולם אינטגרלי מובנה.
- לחישוב הוספת הצירים בהתאם למשקל הדלת נא לעיין בתרשים.

⚠ שימו לב! הדבקת תושבת הציר תתבצע על ידי זגג בלבד.

להזמנה

דגם	תיאור	הרכבה
CBG2AE9	ציר זכוכית 110°	הדבקה

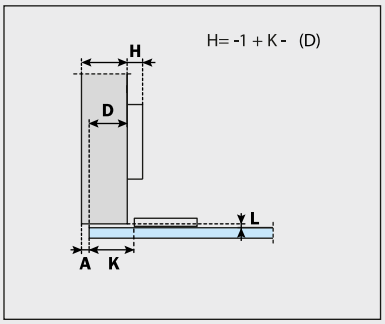

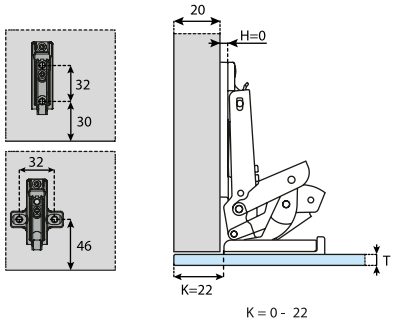

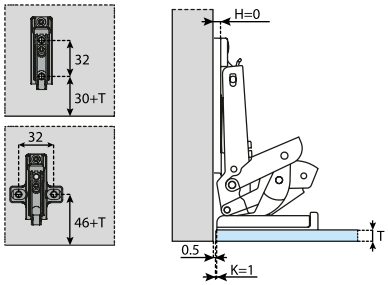

חישוב מספר הצירים שיש להרכיב בהתאם למידות ומשקל הדלת

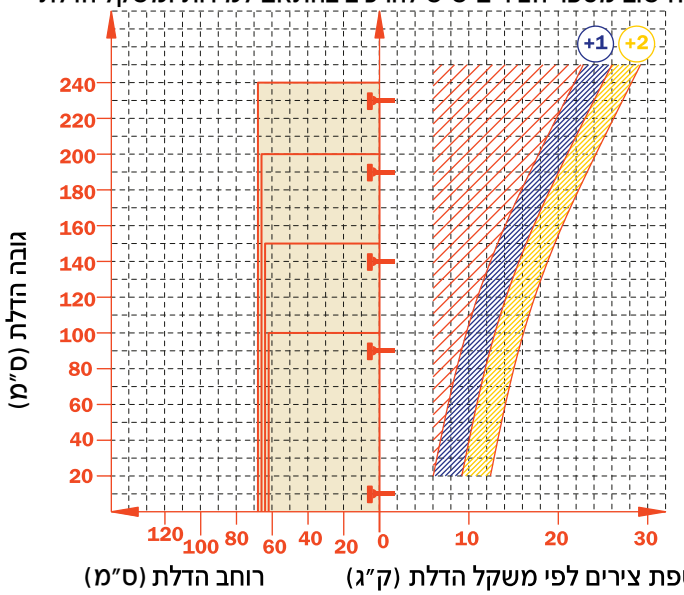

+1 תוספת ציר

+2 תוספת 2 צירים

צירים אוניברסליים סדרה B

ציר לדלת עובי 8 מ"מ 110° עם בולם אינטגרלי מובנה

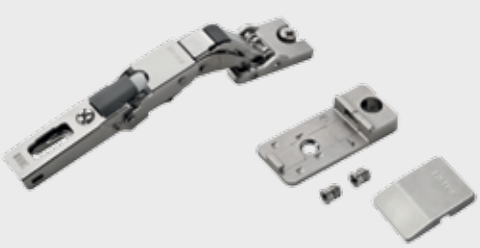

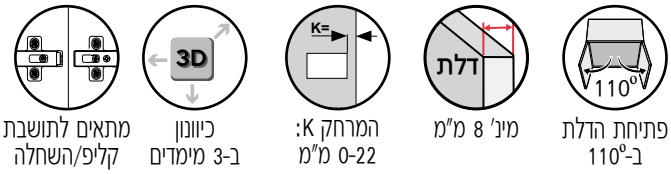

פתיחת הדלת ב-110°
מינ' 8 מ"מ
המרחק K: 0-22 מ"מ
כיוונון ב-3 מימדים
מתאים לתושבת קליפ/השחלה

סוגי הדלתות:

- הציר פותח במיוחד לעבודה עם חומרים דקים ביותר החל מ 8 מ"מ עובי דלת:
  HDF (לוחות עם צפיפות גבוהה)
  MDF (לוחות עם צפיפות בינונית)
  HPL (לוחות למינאט עם צפיפות גבוהה)
- ניתן להשתמש בציר כציר ישר, כפוף ופנימי בהתאם לערך K.
- לחיבור הציר אל הדלת יש להשתמש בברגי יורו מיוחדים (המגיעים עם הציר).
- בולם אינטגרלי מובנה.
- לחישוב הוספת הצירים בהתאם למשקל הדלת נא לעיין בתרשים.

להזמנה

דגם	תיאור	הרכבה
CBY2AE9	ציר לדלת דקה 110°	הברגה

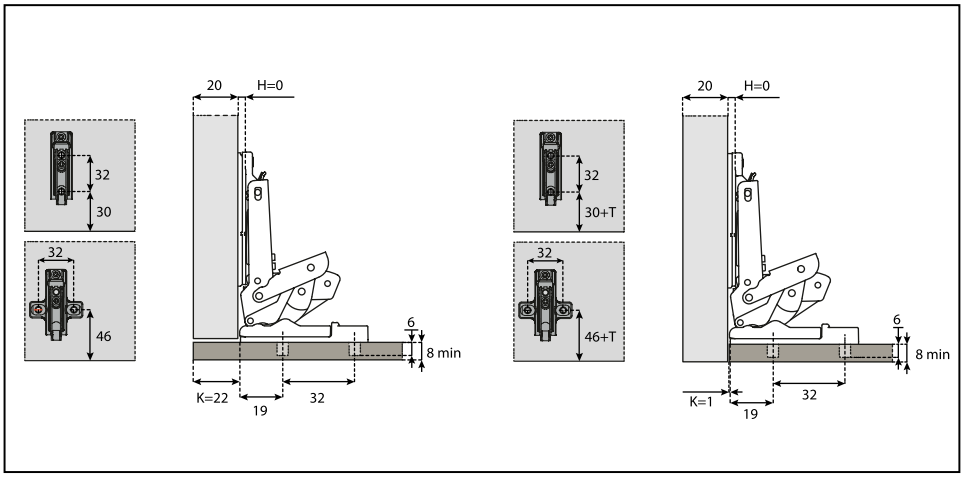

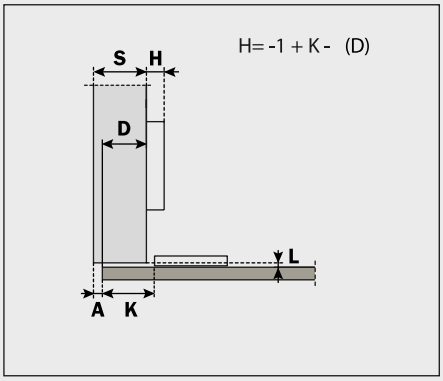

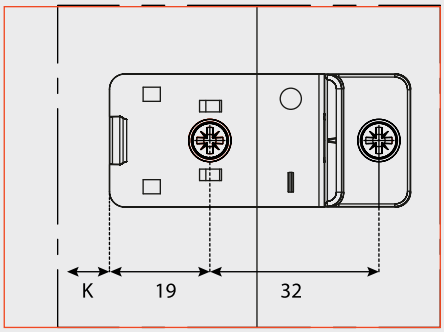

חישוב מספר הצירים שיש להרכיב בהתאם למידות ומשקל הדלת

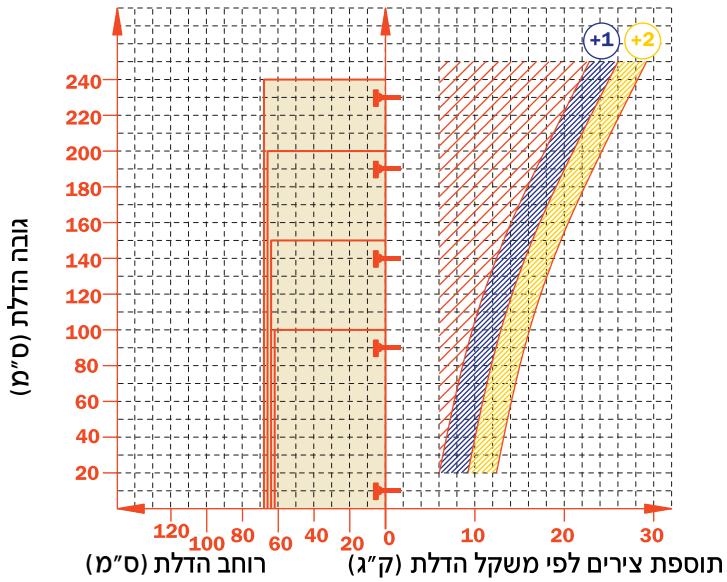

ציר גרונג 110° עם בולם אינטגרלי מובנה

צירים אוניברסליים סדרה B

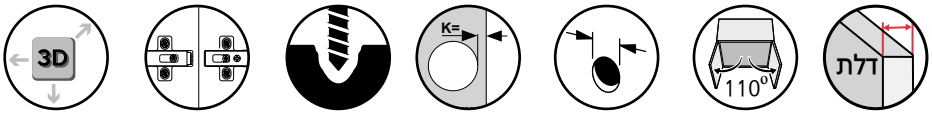

- ציר גרונג מספק מגוון רחב של פתרונות לדלתות עץ ו MDF.
- ניתן להשתמש בציר כציר ישר, כפוף ופנימי בהתאם לערך K.
- בולם אינטגרלי מובנה.
- לחישוב הוספת הצירים בהתאם למשקל הדלת נא לעיין בתרשים.

להזמנה

דגם	תיאור	הרכבה	תואם
CBR2AE9	ציר גרונג	שתילה	BLUM

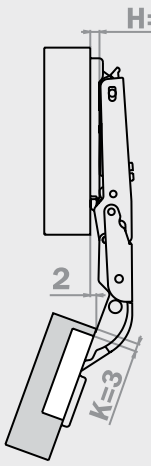

חישוב מספר הצירים שיש להרכיב בהתאם למידות ומשקל הדלת

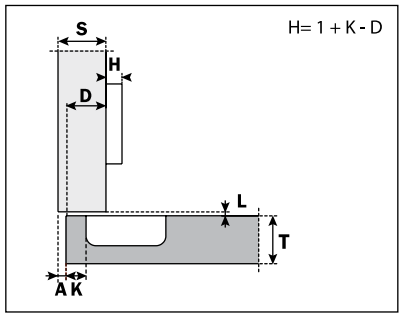

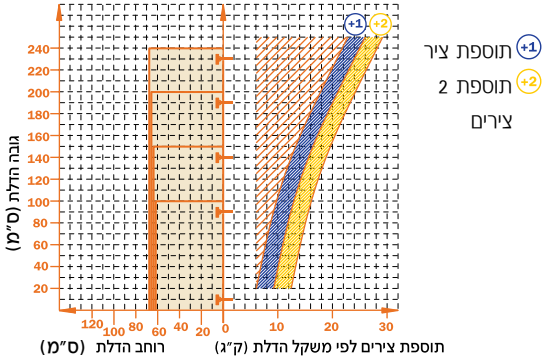

טבלה למציאת המרווח הנדרש לפתיחת הדלת

	T=	16	18	20	22	24	26
K=3	A=	0.0	0.0	0.0	0.0	0.3	1.4
K=4	A=	0.0	0.0	0.0	0.0	0.4	1.5
K=5	A=	0.0	0.0	0.0	0.0	0.5	1.9
K=6	A=	0.0	0.0	0.0	0.0	0.7	2.6
K=7	A=	0.0	0.0	0.0	0.0	11,3	12.8
K=8	A=	0.0	0.0	0.0	0.0	10.3	12.9
K=9	A=	0.0	0.0	0.0	0.0	9.3	11.9
K=10	A=	0.0	0.0	0.0	6.0	8.3	10.9
K=11	A=	0.0	0.0	0.0	5.1	7.3	9.9
K=12	A=	0.0	0.0	0.0	4.1	6.3	8.9
K=13	A=	0.0	0.0	1.4	3.3	5.3	7.9
K=14	A=	0.0	0.0	0.7	2.6	4.5	6.9
K=15	A=	0.0	0.0	0.2	2.0	3.8	5.9
K=16	A=	0.0	0.0	0.0	1.4	3.2	5.0
K=17	A=	0.0	0.0	0.0	1.0	2.7	4.4
K=18	A=	0.0	0.0	0.0	0.7	2.2	3.9

A - החלק הגלוי של הדופן

T - עובי הדלת

K - מרחק לקידוח ראש הציר בדלת

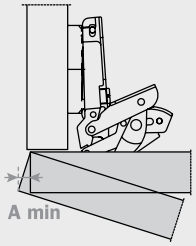

הצעות ליישום הציר

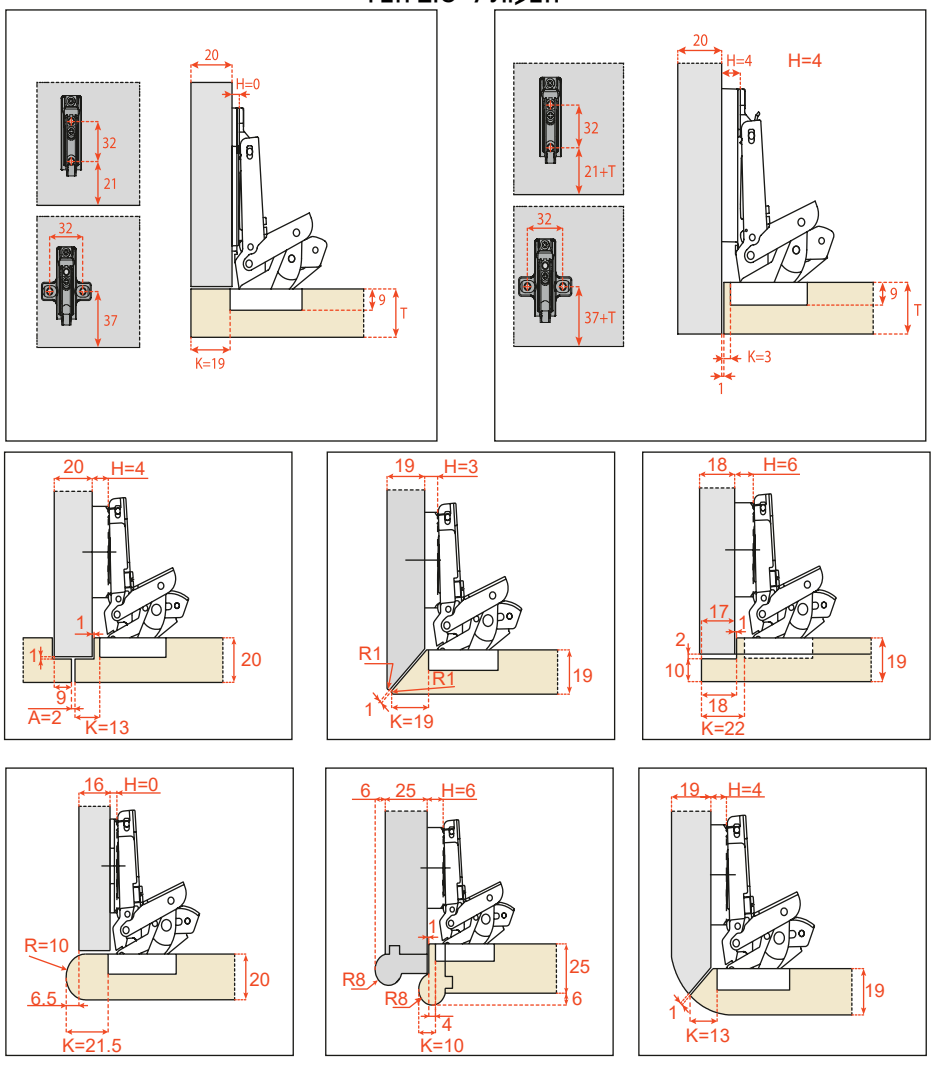

כל המידות נתונות במילימטרים. טל"ח.

צירי PUSH - סדרה 200

הקדמה

צירי PUSH מיועדים לפתיחה עצמית של דלתות ללא ידיות (פתיחה בלחיצה).
תהליך הפתיחה והסגירה מתבצע בעזרת צירים ללא קפיץ ולחצני פתח - פתח. ישנם סוגים שונים של הלחצנים. חלקם ניתן להתקין בגוף הארון בקדיחה ללא בית, חלקם ללא קדיחה אך עם בית.
ראו את מגוון הפתרונות , **עמוד 37.**

- כיוונון צד: 1.5- ועד 4.5+ מ״מ
- כיוונון גובה: 2± מ״מ
- כיוונון עומק עם תושבת רגילה: 2.8+ מ״מ
- כיוונון עומק עם תושבת קליפ: 0.5- ועד 2.8+ מ״מ

חישוב מספר הצירים שיש להרכיב בהתאם למידות ומשקל הדלת

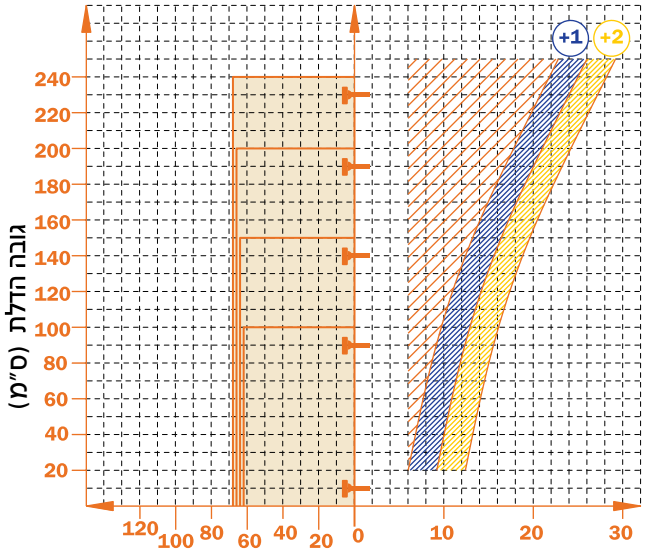

+1 תוספת ציר

+2 תוספת 2 צירים

למידע נוסף

כל המידות נתונות במילימטרים. טל״ח.

צירי PUSH ללא קפיץ

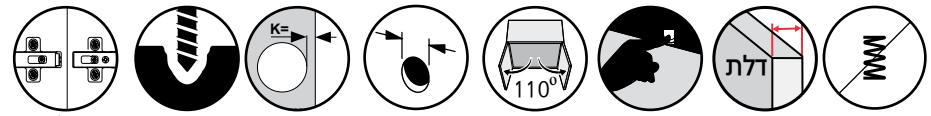

טבלה למציאת המרווח הנדרש לפתיחת הדלת (A)

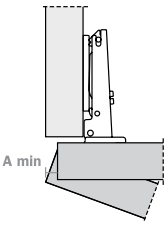

	T=	16	17	18	19	20	21	22	23	24	25	26
K=3	A=	0,5	0,7	0,9	1,2	1,5	1,8	2,4	3,7	5,1	6,5	7,8
K=4	A=	0,5	0,7	0,9	1,2	1,5	1,8	2,1	2,7	4,1	5,5	6,8
K=5	A=	0,5	0,7	0,9	1,2	1,5	1,8	2,1	2,6	3,1	4,1	5,4
K=6	A=	0,5	0,7	0,9	1,2	1,5	1,8	2,1	2,5	3,0	3,5	4,4

טבלה למציאת המרווח בין הדלת לחזית הארון (L)

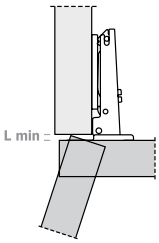

	T=	16	17	18	19	20	21	22	23	24	25	26
K=3	L=	0,0	0,0	0,0	0,0	0,2	0,5	0,8	1,1	1,4	1,7	1,9
K=4	L=	0,0	0,0	0,3	0,6	0,9	1,2	1,4	1,7	2,0	2,3	2,6
K=5	L=	1,1	1,3	1,6	1,8	2,1	2,3	2,6	2,9	3,1	3,4	3,6
K=6	L=	2,0	2,3	2,5	2,8	3,1	3,3	3,6	3,8	4,1	4,3	4,6

צירי PUSH - סדרה 200

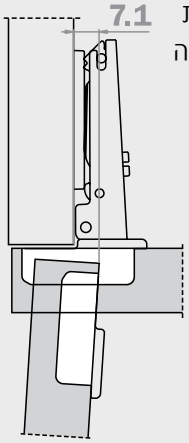

בליטת הדלת
כאשר פתוחה

A - החלק הגלוי של הדופן
T - עובי הדלת
K - מרחק לקידוח ראש הציר בדלת
L - המרווח שבין הדופן לדלת

למידע נוסף

ציר ללא קפיץ ישר 110° LOGICA

סדרה 200

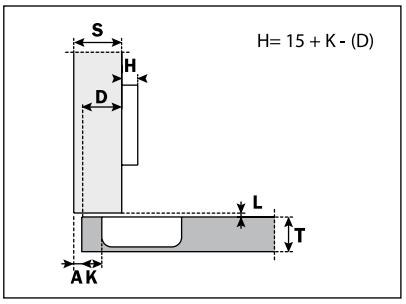

להזמנה

דגם	תיאור	הרכבה	תואם
C2J46A99	ציר ללא קפיץ ישר	LOGICA	Blum

ציר ללא קפיץ ישר 110°

סדרה 200

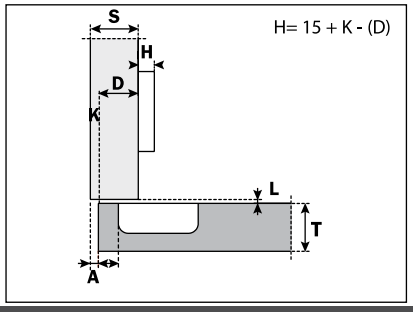

להזמנה

דגם	תיאור	הרכבה	תואם
C2R4A99	ציר ללא קפיץ ישר	שתילה	BLUM

ציר ללא קפיץ כפוף 110°

סדרה 200

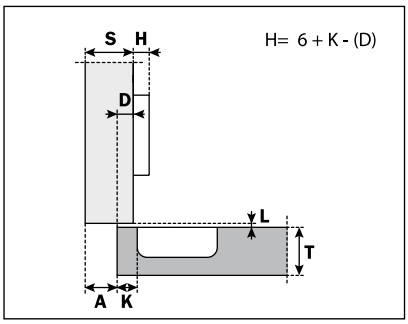

להזמנה

דגם	תיאור	הרכבה	תואם
C2R4G99	ציר ללא קפיץ כפוף	שתילה	BLUM

כל המידות נתונות במילימטרים. טל"ח.

פתיחה בלחיצה PUSH

לחצן PUSH מגנטי

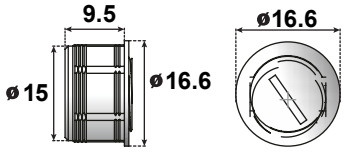

להזמנה

דגם	תיאור
DPMG28	לחצן PUSH מגנטי עם נגדית ננעצת

גימור:

34 אפור

דגם	תיאור
DP84SNGR	בית עם כיוונן ל-PUSH מגנטי + שן לסימון הרכבה

גימור:

34 אפור

דגם	תיאור
DP39XXG	נגדית מגנטית

SALICE

KPUSH___

פתח – פתח מגנטי KPUSH

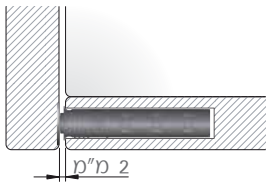

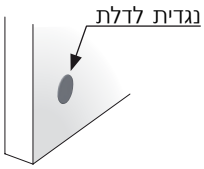

להזמנה

דגם	תיאור
KPUSH8020	עם נגדית בהברגה
KPUSH80DD	עם נגדית להדבקה

גימור:

34 אפור 31 לבן 77 גרפיט

דגם	תיאור
KPUSH0040	בית לפתח-פתח KPUSH

גימור:

34 אפור 31 לבן 77 גרפיט

ITALIANA ferramenta

0791

פתח– פתח מגנטי

להזמנה

דגם	תיאור
0791	פתח-פתח מגנטי 40 מ"מ

גימור:

31 לבן 34 אפור

DOMICILE

צירים לפרופילי אלומיניום

סדרה 200

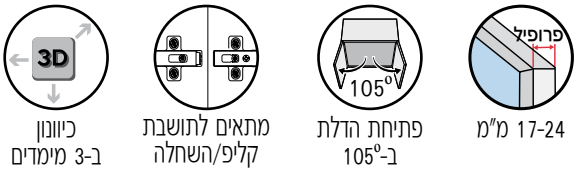

- סדרת צירים אשר פותחו במיוחד לשימוש עם פרופילי אלומיניום.
- מומלץ לשימוש עם ברגים קודחים בקוטר 3.5X9.5 מ"מ.

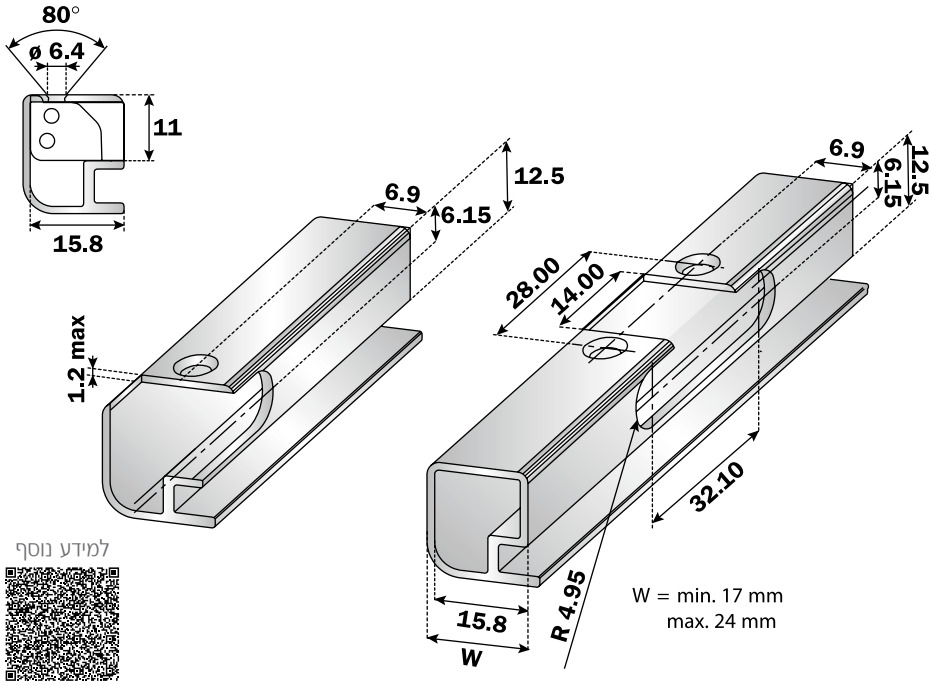

למידע נוסף

ציר ישר 105° לפרופיל אלומיניום

סדרה 200

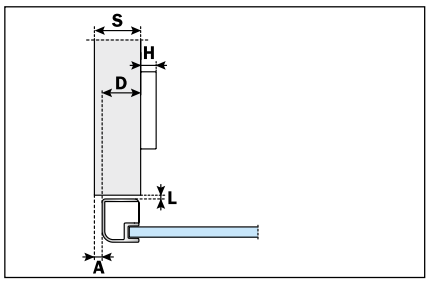

להזמנה

דגם	תיאור	הרכבה	תואם
C2Z6A99	ציר ישר 105°	ברגים	Salice

ציר כפוף 105° לפרופיל אלומיניום

סדרה 200

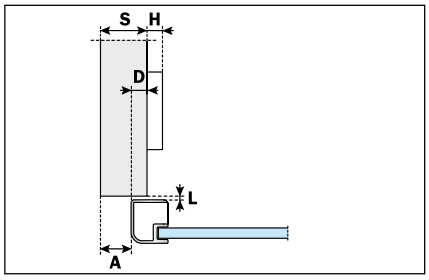

להזמנה

דגם	תיאור	הרכבה	תואם
C2Z6G99	ציר כפוף 105°	ברגים	Salice

כל המידות נתונות במילימטרים. טל"ח.

SALICE

סדרה 200 ציר פינתי לקרוסלה זווית פתיחה 70°

צירים מיוחדים

הרווח הדרוש לתושבות רגילות

הרווח המירבי הדרוש למיקום הציר הוא 52 מ"מ עם דלתות בעובי 16 מ"מ. לדלתות עבות יותר, הרווח הנדרש קטן יותר.

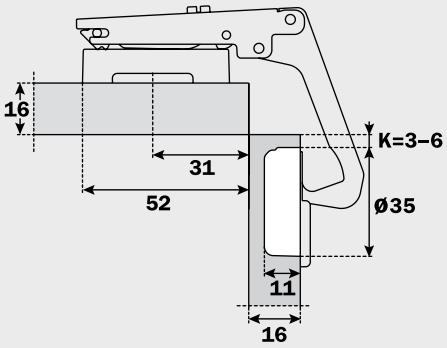

הרווח הדרוש לתושבות קליפ

הרווח המירבי הדרוש למיקום הציר הוא 64 מ"מ לדלתות בעובי 16 מ"מ, ו-68 מ"מ עם תושבות בעלות בורג כיוונן אחורי. לדלתות עבות יותר, הרווח הנדרש קטן יותר.

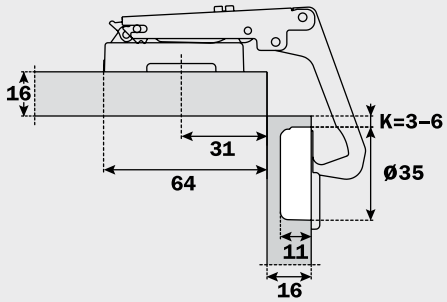

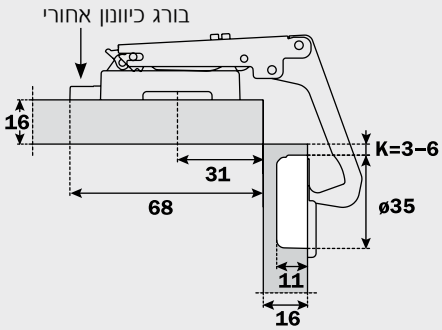

להזמנה

דגם	תיאור	הרכבה	תואם
C2AYA99	ציר פינתי לקרוסלה	ברגים	Salice

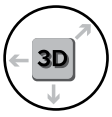

כיוונן ב-3 מימדים

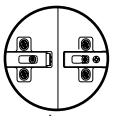
מתאים לתושבת קליפ/השחלה

עומק קידוח: 11 מ"מ

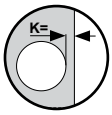

המרחק K: 3-6 מ"מ

קדח ראש הציר: 35 מ"מ

פתיחת הדלת ב-70°

עד 23 מ"מ

למידע נוסף

תרשימים להמחשת תנועת הציר וזווית הפתיחה המירבית שלו

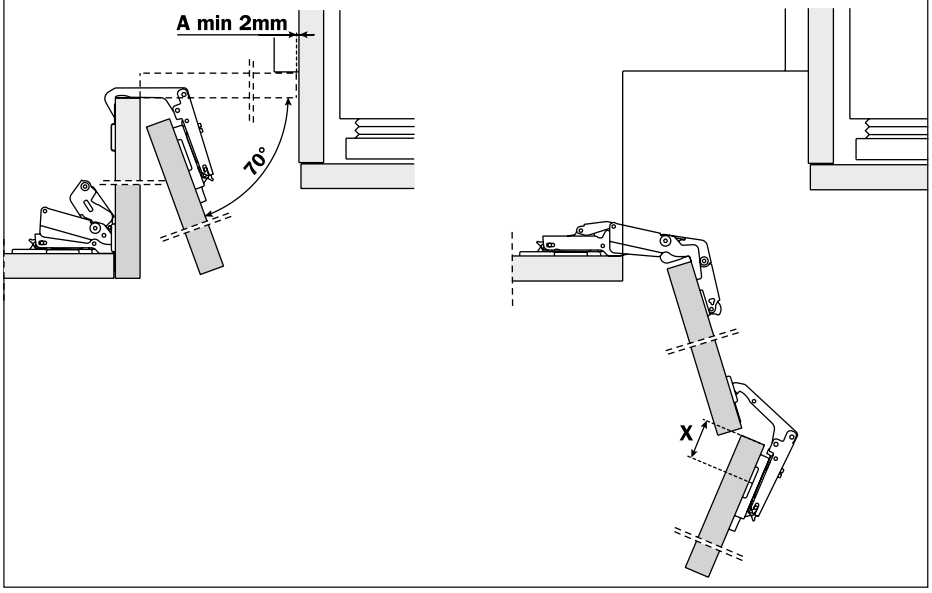

נוסחאות לקביעת גובה התושבת והמרחק בין הקידוחים

T = עובי דלת עם פינות ישרות.

מרחק הקדיחה:

בתושבות פרפר: T-47.

בתושבות מלבניות: 32+(T-31).

בתושבות מלבניות: K-T-26.

דוגמאות לדלתות עם פינות ישרות

T	K	X	X	H
20	5	47 - 20 = 27 mm	31 - 20 = 11 + 32 mm	26 - 20 - 5 = 1 mm
16	6	47 - 16 = 31 mm	31 - 16 = 15 + 32 mm	26 - 16 - 6 = 4 mm
19	3	47 - 19 = 28 mm	31 - 19 = 12 + 32 mm	26 -19- 3= 3 mm
18	4	47 - 18 = 29 mm	31 - 18 = 13 + 32 mm	26-18-4=5 (H=4+1 mm adjustment)

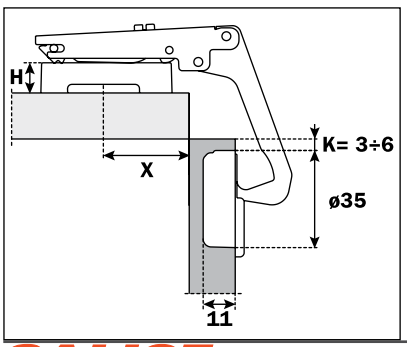

DOMICILE

צירים לדלת עבה

סדרה F

20-40 מ״מ

פתיחת הדלת ב-94°

קדח ראש הציר: 40 מ״מ

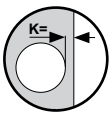

המרחק K: 3-15 מ״מ

עומק קידוח: 13 מ״מ

מתאים לתושבת קליפ/השחלה

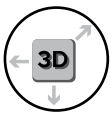

כיוונון ב-3 מימדים

- הצירים מסדרה F מתאימים לדלתות עבות, לדלתות עם מסגרת.

חישוב מספר הצירים שיש להרכיב בהתאם למידות ומשקל הדלת

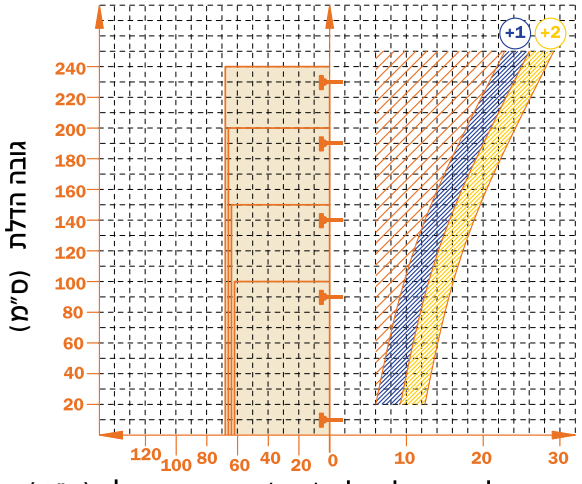

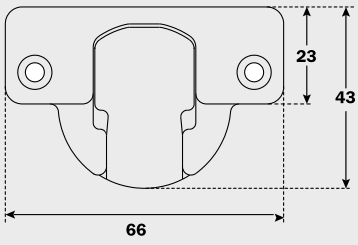

חישוב עובי הדלת המקסימלי (C) מבלי שהדלת תפגע בזמן הפתיחה בדלת אחרת או בקיר, בהתאם לערכים של L, K, T המופיעים בטבלה למציאת המרווח לפתיחה.

C=28.5+K+A

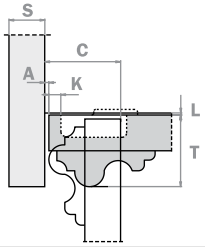

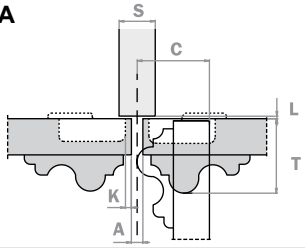

למידע נוסף

סדרה F
צירים לדלת עבה

טבלה למציאת המרווח הנדרש לפתיחת הדלת

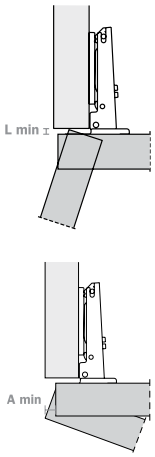

	T=	20	21	22	23	24	25	26	27	28	29	30	31	32	33	34	35	36	37	38	39	40	L=
K=3	A=	0,4	0,5	0,7	0,8	1,0	1,2	1,4	1,6	1,9	2,2	2,5	2,8	3,1	3,5	4,1	5,0	6,0	6,9	7,8	8,8	9,7	0,0
K=4	A=	0,4	0,5	0,7	0,8	1,0	1,2	1,4	1,6	1,9	2,1	2,4	2,7	3,0	3,4	3,8	4,4	5,3	6,3	7,2	8,1	9,0	0,0
K=5	A=	0,4	0,5	0,6	0,8	1,0	1,2	1,4	1,6	1,8	2,1	2,4	2,7	3,0	3,3	3,7	4,1	4,8	5,7	6,6	7,5	8,4	0,0
K=6	A=	0,4	0,5	0,6	0,8	0,9	1,1	1,3	1,6	1,8	2,1	2,3	2,6	2,9	3,3	3,6	4,0	4,4	5,2	6,0	6,9	7,8	0,0
K=7	A=	0,4	0,5	0,6	0,8	0,9	1,1	1,3	1,5	1,8	2,0	2,3	2,6	2,9	3,2	3,6	3,9	4,3	4,8	5,5	6,4	7,3	0,0
K=8	A=	0,4	0,5	0,6	0,8	0,9	1,1	1,3	1,5	1,7	2,0	2,2	2,5	2,8	3,1	3,5	3,8	4,2	4,7	5,1	5,9	6,8	0,0
K=9	A=	0,4	0,5	0,6	0,7	0,9	1,1	1,3	1,5	1,7	2,0	2,2	2,5	2,8	3,1	3,4	3,8	4,2	4,6	5,0	5,5	6,3	0,0
K=10	A=	0,3	0,5	0,6	0,7	0,9	1,1	1,3	1,5	1,7	1,9	2,2	2,4	2,7	3,0	3,4	3,7	4,1	4,5	4,9	5,4	6,0	0,0
K=11	A=	0,3	0,4	0,6	0,7	0,9	1,0	1,2	1,4	1,7	1,9	2,1	2,4	2,7	3,0	3,3	3,6	4,0	4,4	4,8	5,2	5,7	0,0
K=12	A=	0,3	0,4	0,6	0,7	0,9	1,0	1,2	1,4	1,6	1,9	2,1	2,4	2,6	2,9	3,3	3,6	3,9	4,3	4,7	5,1	5,6	0,4
K=13	A=	0,3	0,4	0,5	0,7	0,9	1,0	1,2	1,4	1,6	1,8	2,1	2,3	2,6	2,9	3,2	3,5	3,8	4,2	4,5	4,9	5,4	1,2
K=14	A=	0,3	0,4	0,5	0,7	0,8	1,0	1,2	1,4	1,6	1,8	2,0	2,3	2,6	2,8	3,2	3,5	3,8	4,2	4,5	4,9	5,4	2,2
K=15	A=	0,3	0,4	0,5	0,7	0,8	1,0	1,2	1,4	1,6	1,8	2,0	2,3	2,6	2,8	3,2	3,5	3,8	4,2	4,5	4,9	5,4	3,2

A - החלק הגלוי של הדופן

T - עובי הדלת

K - מרחק לקידוח ראש הציר בדלת

L - המרווח שבין הדופן לדלת

סדרה F
ציר ישר לדלת עבה וכיסוי דופן עבה – זווית פתיחה 94°

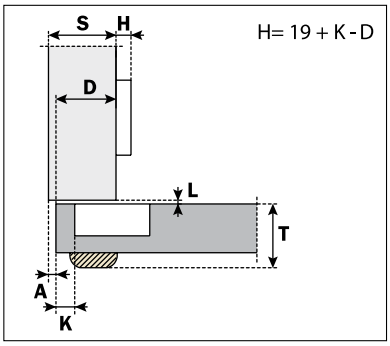

להזמנה

דגם	תיאור	הרכבה	תואם
CFA7A99	ציר F ישר	ברגים	Salice

ציר ישר יכול לכסות דופן עד 34 מ"מ.

לכיסוי של 34 מ"מ

יש לקדוח K=15 ולעבוד עם תושבת בגובה 0.

BAR3R09

במצב זה המרווח בין הדופן לדלת (L) יהיה 3.2 מ"מ

סדרה F
ציר כפוף לדלת עבה זווית פתיחה 94°

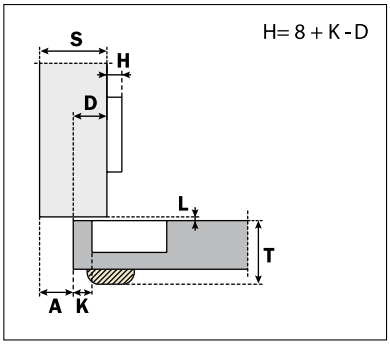

להזמנה

דגם	תיאור	הרכבה	תואם
CFA7G99	ציר F כפוף	ברגים	Salice

סדרה F
ציר פנימי לדלת עבה זווית פתיחה 94°

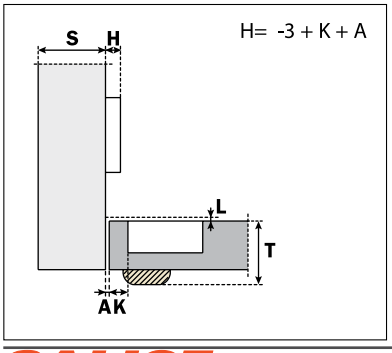

להזמנה

דגם	תיאור	הרכבה	תואם
CFA7P99	ציר F פנימי	ברגים	Salice

תושבות לצירים

תושבות קליפ

התושבות מתאימות לצירים מכל הסדרות פרט לסדרות 300 ו-600.

הכיוונון לצדדים מתבצע ע"י סיבוב בורג הכיוונון בזרוע הציר. הצידוד הוא מ 1.5- מ"מ עד 4.5+ מ"מ. הדלת זזה במקביל לדופן הארון אך לעולם לא נזרקת החוצה.
הכיוונון לעומק מתבצע על ידי סיבוב בורג אקצנטרי.
כיוונון לעומק: 0.5- ועד 2.8+ מ"מ.

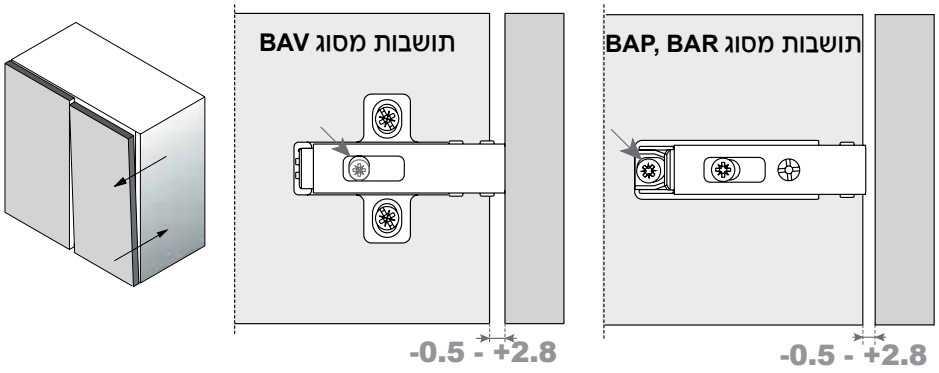

הכיוונון לגובה בתושבות מסוג **BAV** מתבצע על ידי שחרור בורג ההידוק של הציר, כיוונון הדלת ולאחר מכן הידוק הבורג.
הכיוונון לגובה בתושבות מסוג **BAP, BAR** מתבצע על ידי סיבוב בורג אקצנטרי.

כיוונון גובה: 2± מ"מ.

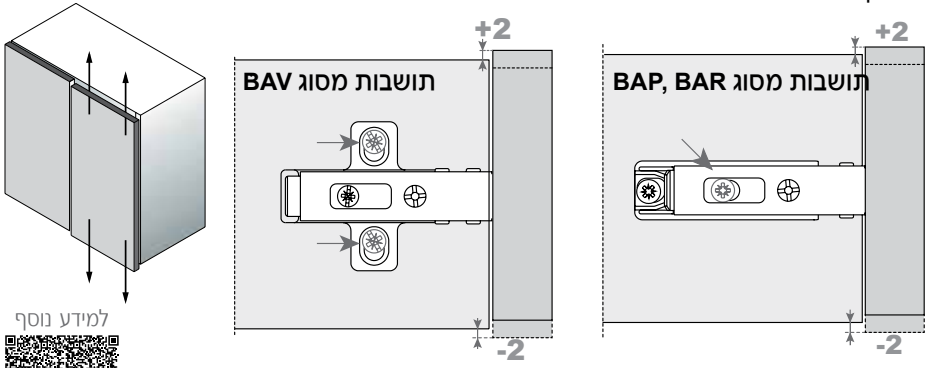

למידע נוסף

גובה תושבת סטנדרטי בצירי SALICE הוא 3 מ"מ

תושבת קליפ אצבע מזק סופר משוכללת

BAP3R_9

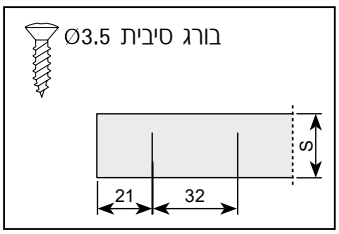

להזמנה

דגם	תיאור
BAP3R09	תושבת גובה 0 מ"מ
BAP3R29	תושבת גובה 2 מ"מ
BAP3R39	תושבת גובה 3 מ"מ

BAPMR39 תושבת קליפ אצבע מזק סופר משוכללת עם דיבלים נפתחים

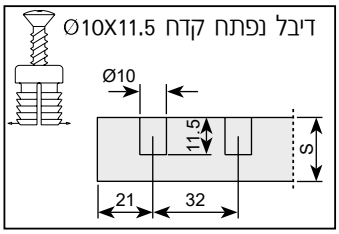

להזמנה

דגם	תיאור
BAPMR39	תושבת גובה 3 מ"מ

BAR3R39 | BAR3R09 תושבת קליפ מזק סופר משוכללת עם חור שלישי

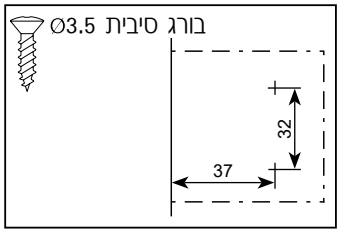

להזמנה

דגם	תיאור
BAR3R09	תושבת גובה 0 מ"מ
BAR3R39	תושבת גובה 3 מ"מ

BARGR3916 תושבת קליפ מזק סופר משוכללת עם ברגי יורו ארוכים וחור שלישי

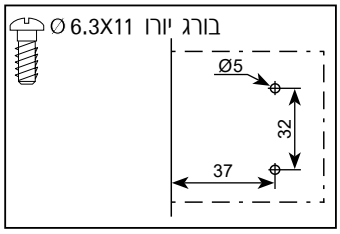

להזמנה

דגם	תיאור
BARGR3916	תושבת גובה 3 מ"מ

BAR4R_9 תושבת קליפ מזק סופר משוכללת עם דיבלים 5 מ"מ ארוכים וחור שלישי

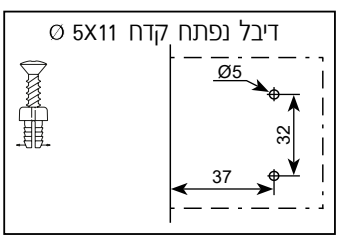

להזמנה

דגם	תיאור
BAR4R09	תושבת גובה 0 מ"מ
BAR4R39	תושבת גובה 3 מ"מ
BAR4R69	תושבת גובה 6 מ"מ

תושבת קליפ פח עם כיוונון עומק אקצנטרי

BAV3M39F

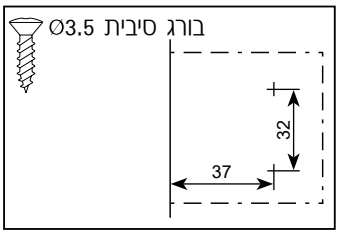

להזמנה

דגם	תיאור
BAV3M39F	תושבת גובה 3 מ"מ

תושבת קליפ פח עם כיוונון עומק אקצנטרי

BAV3L___

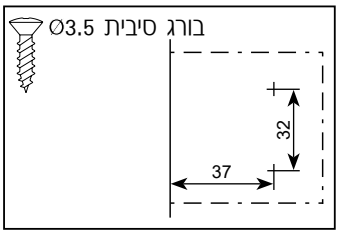

להזמנה

דגם	תיאור
BAV3L09F	תושבת גובה 0 מ"מ
BAV3L39F	תושבת גובה 3 מ"מ
BAV3L69	תושבת גובה 6 מ"מ

תושבת קליפ פח עם כיוונון עומק אקצנטרי ודיבלים 5 מ"מ קצרים

BAV4L39F

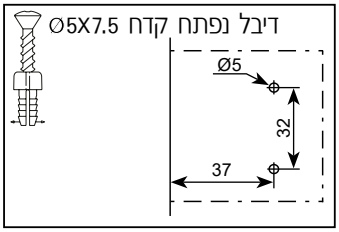

להזמנה

דגם	תיאור
BAV4L39F	תושבת גובה 3 מ"מ עם דיבלים 5 מ"מ קצרים

תושבת קליפ פח עם כיוונון עומק אקצנטרי וברגי יורו

BAVGL____

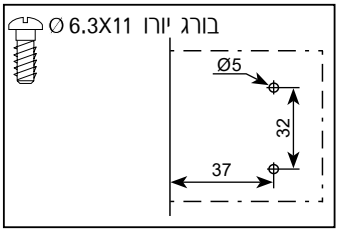

להזמנה

דגם	תיאור
BAVGL09F	גובה 0 מ"מ, עם ברגי יורו ארוכים
BAVGL39F	גובה 3 מ"מ, עם ברגי יורו ארוכים
BAVGL3920	גובה 3 מ"מ, עם ברגי יורו קצרים

תושבות לצירים

תושבות השחלה

התושבות מתאימות לצירים מכל הסדרות פרט לסדרה 300.

הכיוונון לצדדים מתבצע ע"י סיבוב בורג הכיוונון בזרוע הציר.
הצידוד הוא מ 1.5- מ"מ עד 4.5+ מ"מ. הדלת זזה במקביל לדופן הארון אך לעולם לא נזרקת החוצה.
הכיוונון לעומק מתבצע על ידי שחרור בורג ההידוק של הציר, כיוונון הדלת ולאחר מכן הידוק הבורג.

כיוונון לעומק: 2.8+ מ"מ.

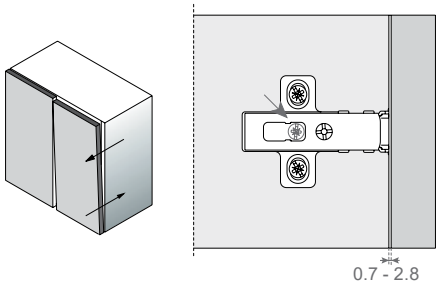

הכיוונון לגובה בתושבות מסוג B2R נעשה על ידי סיבוב בורג אקצנטרי.
כיוונון לגובה: 2± מ"מ.

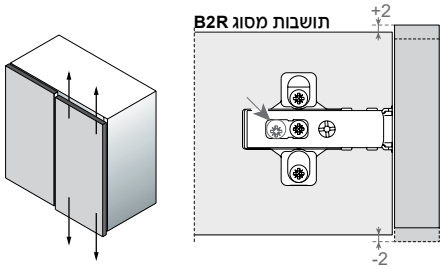

למידע נוסף

גובה תושבת סטנדרטי בצירי SALICE הוא 3 מ"מ

B2R3E_9

תושבת השחלה מזק עם כיוונון גובה אקצנטרי וחור שלישי

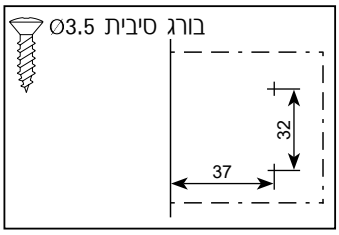

להזמנה

דגם	תיאור
B2R3E09	תושבת גובה 0 מ"מ
B2R3E39	תושבת גובה 3 מ"מ

B2R7E39

תושבת השחלה מזק עם כיוונון גובה אקצנטרי, חור שלישי, שתילה

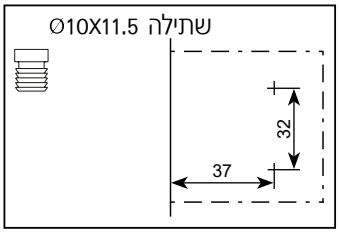

להזמנה

דגם	תיאור
B2R7E39	תושבת גובה 3 מ"מ

כל המידות נתונות במילימטרים. טל"ח.

תושבת השחלה פח סימטרית

B2V3H_9

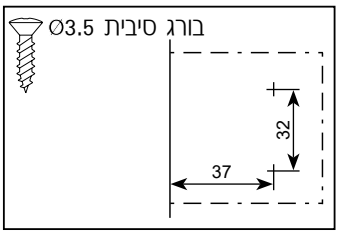

להזמנה

דגם	תיאור
B2V3H09	תושבת גובה 0 מ"מ
B2V3H39	תושבת גובה 3 מ"מ
B2V3H69	תושבת גובה 6 מ"מ
B2V3H99	תושבת גובה 9 מ"מ

תושבת השחלה פח אסימטרית

B2S3H39

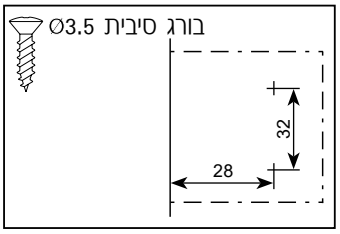

להזמנה

דגם	תיאור
B2S3H39	תושבת גובה 3 מ"מ

תושבת השחלה מזק לכיוון רציף $\pm 7.5^{o}$

B2V3BW9R

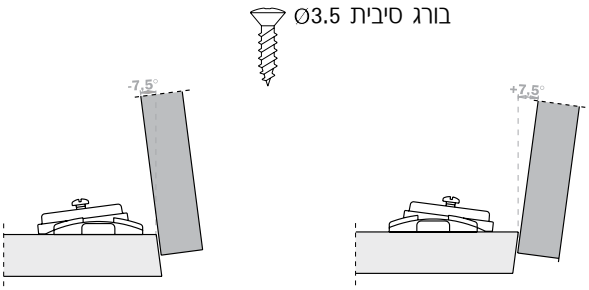

להזמנה

דגם	תיאור
B2V3BW9R	לכיוון רציף מ--7.5^{o} ועד $+7.5^{o}$

תושבת השחלה מזק לכיוון רציף $+30^{o}$ $+10^{o}$

B2V3BW9S

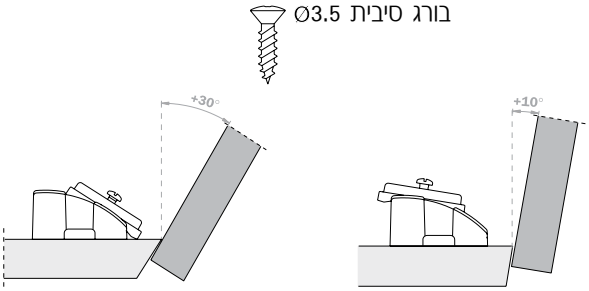

להזמנה

דגם	תיאור
B2V3BW9S	לכיוון רציף מ-$+10^{o}$ ועד $+30^{o}$

כל המידות נתונות במילימטרים. טל"ח.

בולמי טריקה

SMOVE

סדרת בולמי טריקה איכותיים לריהוט, מבית SALICE, איטליה.

ישנם שלושה סוגים של בולמי טריקה:
אפור,בז' וכתום.
שלושתם זהים במידה, את שלושתם ניתן להתקין עם או בלי בית אך לכל אחד מהם עוצמה, יעוד ומיקום התקנה שונים.
ה Smove האפור הוא החזק מבין שלושתם, הוא בעצם הבולם הקרוב ביותר מבחינת התפקוד לציר עם בולם אינטגרלי והוא מותקן 27 מ"מ מקצה הדופן.
ה Smove הבז'
הוא בולם בעוצמה בינונית, הוא מותקן במרכז השוכב העליון או / ותחתון בהתאם לגובה דלת ובעיקר מונע טריקה בסגירה.
ה Smove הכתום הוא בולם בעוצמה חלשה, הוא מותקן בדופן הנגדית לצירים, מתאים לדלת ברוחב בין 450-600 מ"מ ותופס את הטריקה בסוף מהלך סגירת הדלת.

D008SN

בולם טריקה SMOVE להרכבה חופשית (גוף אפור)

להזמנה

דגם	תיאור
D008SN	בולם טריקה Smove להרכבה בצד הצירים (גוף אפור)

גימור:

34 אפור

- מיועד להתקנה בדופן העליונה או התחתונה.
- יש למקם את הבולם בקצה הדופן הקרוב לציר.
- מומלץ למקם את הבולם 27 מ"מ מקצה הדופן.
- בדלתות בגובה העולה על 1600 מ"מ, יש להשתמש בבולם אחד בדופן העליונה ובבולם נוסף בדופן התחתונה, את שניהם יש למקם בקצה הדופן הקרוב לקיר.

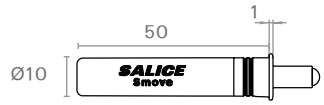

D006SN

בולם טריקה SMOVE להרכבה חופשית (גוף בז')

להזמנה

דגם	תיאור
D006SN	בולם טריקה Smove לרהיטים (גוף בז')

גימור:

34 אפור

- מיועד להתקנה במרכז הדופן העליונה.
- בדלתות בגובה העולה על 1600 מ"מ, יש להשתמש בבולם אחד בדופן העליונה ובבולם נוסף בדופן התחתונה, את שניהם יש למקם במרכז הדופן.

D005SN

בולם טריקה SMOVE להרכבה חופשית (גוף כתום)

להזמנה

דגם	תיאור
D005SN	בולם טריקה Smove להרכבה חופשית (גוף כתום)

גימור:

34 אפור

- מיועד להתקנה בדופן המרוחקת מהציר.
- יש למקם את הבולם במרכז גובה הדופן.
- בדלתות בגובה העולה על 1600 מ"מ, יש להשתמש בבולם אחד בחלק העליון של הדופן ובבולם נוסף בחלקה התחתון, שניהם בצד המרוחק מהציר.

כל המידות נתונות במילימטרים. טל"ח.

בולמי טריקה

SMOVE

התקנת ה–Smove בתוך קדח

1. קדחו חור בקוטר 10 מ"מ ובעומק של 50 מ"מ. למיקום הקדח היעזרו בהסברים בעמוד הקודם.
2. הכניסו את ה–Smove לתוך הקדח.

בית ל-SMOVE, לחיבור בהדבקה

D051SN

התקנת ה–Smove עם בית לחיבור בהדבקה

1. נקו את הארון במקום המיועד להדבקה. לבחירת המיקום היעזרו בהסברים בעמוד הקודם.
2. יש להסיר את הנייר המגן על הדבק.
3. מקמו את הבית במקום הרצוי. יש להיעזר בשן לצורך מיקום הבית יחסית לקצה דופן הארון.
4. לחצו על הבית והמשיכו להפעיל לחץ במשך כדקה.
5. הכניסו את ה–Smove למקומו בתוך הבית.
6. לאחר ההתקנה יש להמתין במשך 12 שעות לפני תחילת השימוש במוצר.

להזמנה

דגם	תיאור
D051SN	בית ל-Smove, לחיבור בהדבקה

גימור:

34 אפור

המוצר מתאים לשימוש עם בולמי טריקה Smove מסוגים D005SN, D006SN, D008SN.

בית עם שן ל-SMOVE, לחיבור עם ברגי סיבית

D060SNN

התקנת ה–Smove עם בית לחיבור בהברגה

1. יש להכניס את ה–Smove לתוך הבית.
2. מקמו את הבית במיקום הרצוי על גבי דופן הארון. לבחירת המיקום ניתן להיעזר בהסברים בעמוד הקודם.
3. יש להיעזר בשן לצורך מיקום הבית יחסית לקצה דופן הארון.
4. הכניסו את ה–Smove למקומו בתוך הבית.
5. הבריגו את הברגים למקומם.

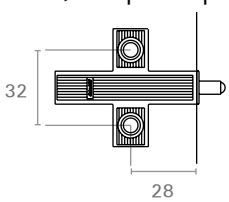

להזמנה

דגם	תיאור
D060SNN	בית עם שן ל-Smove, לחיבור עם ברגי סיבית

גימור:

34 אפור

40 בז'

המוצר מתאים לשימוש עם בולמי טריקה Smove מסוגים D005SN, D006SN, D008SN.

S2XX86KT — מקטין עומק קידוח מיועד לצירים בקוטר של 35 מ"מ

מקטין עומק קידוח
מיועד לצירים בקוטר של 35 מ"מ עם זוית פתיחה של 94°, 105° ו 110°.
המטרה של האביזר היא לאפשר שימוש במגוון רחב של צירים כאשר עובי הדלת קטן ביחס לעומק הדרוש להתקנת הציר.

להזמנה

דגם	תיאור
S2XX86KT	מקטין עומק קידוח ב 1.8 מ"מ

S2MX83H9 — כיסוי זרוע לצירי SALICE עם לוגו מוטבע

מתאים לצירי Logica Silentia+, Silentia+
לסדרות 100,200,400,700
כמו כן הכיסוי מתאים גם לתירי F ולסדרה של הצירים האוניברסליים (סדרה B)
המטרה של האביזר היא להסתיר את ברגי הכיוונון הממוקמים מתחת לזרוע הציר

להזמנה

דגם	תיאור
S2NX83H9	כיסוי זרוע לצירי SALICE

S2XX85H9 — כיסוי ראש לצירי SALICE ללא לוגו

הכיסוי מתאים לצירי
Silentia+,לסדרות 100,200,300,700.
המטרה של הכיסוי היא להסתיר את ברגי החיבור של הציר.
הכיסוי מקנה מראה אלגנטי לראש הציר ולרהיט כולו.

להזמנה

דגם	תיאור
S2XX85H9	כיסוי ראש לצירי SALICE ללא לוגו

S2R760XY | S2B760XG — דיבלים לצירי SALICE

10 מ"מ

8 מ"מ

להזמנה

דגם	תיאור
S2B760XG	דיבל 10 מ"מ לצירי SALICE ו HE חום
S2R760XY	דיבל 8 מ"מ לצירי BL לבן

303491 — בולם למניעת רעש ולאיזון המישור

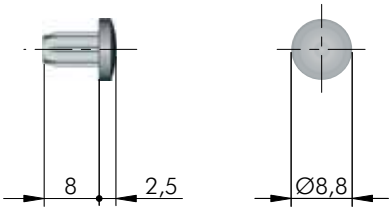

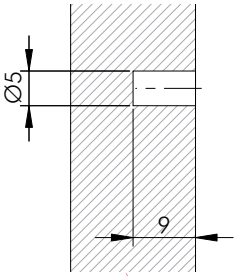

ITALIANA ferramenta

להזמנה

דגם	תיאור
303491	בולם רעש עובי 2.5 ממ לקדח 5 ממ שקוף

גימור: שקוף 200

3215G — בולם למניעת רעש ולאיזון המישור

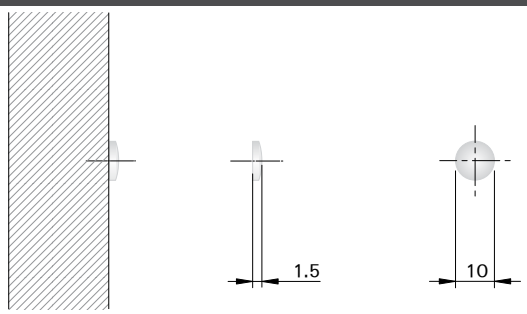

להזמנה

דגם	תיאור
3215G	מדבקה 10x1.5 מ"מ

גימור: שקוף 200

DOMICILE
הפרזול שעושה את ההבדל

AIR ציר סמוי מתכוונן

ציר סמוי מתכוונן עם מנגנון סגירה שקטה מובנה או מנגנון PUSH (פתיחה בלחיצה),
המיועד להתקנה בדופן העליונה והתחתונה של הארון. ■ domicile.co.il

ציר סמוי מתכוונן להתקנה בדפנות הארון

AIR

להזמנה

דגם	תיאור
CEL6	זוג צירי בלימה לדלת אחת
CELP	זוג צירי PUSH לדלת אחת

גימור:

02 כרום ניקל 68 טיטניום

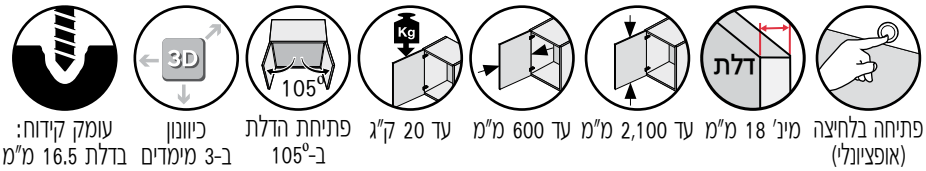

פתיחה בלחיצה (אופציונלי) | מינ' 18 מ"מ | עד 2,100 מ"מ | עד 600 מ"מ | עד 20 ק"ג | פתיחת הדלת ב-105° | כיוונון ב-3 מימדים | עומק קידוח: בדלת 16.5 מ"מ בדופן: 42 מ"מ

ציר סמוי מתכוונן עם מנגנון סגירה שקטה מובנה או מנגנון PUSH (פתיחה בלחיצה), המיועד להתקנה בדופן העליונה והתחתונה של הארון.

- מרווח בין הדלת לחזית הארון: 2.5 מ"מ.

לפתיחת דלת עץ (A) טבלה למציאת המרווח הנדרש

	T=	18	20	22	24	26	28	30	32
K=3	A=	0	0.2	0.5	0.8	2.3	4.9	7.5	10.0
K=4	A=	0	0.2	0.4	0.8	1.3	3.9	6.5	9.0
K=5	A=	0	0.2	0.4	0.8	1.3	2.9	5.5	8.0
K=6	A=	0	0.2	0.4	0.8	1.2	1.9	4.5	7.0

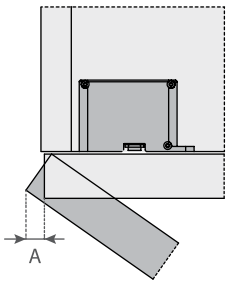

K = מרחק לקידוח ראש הציר בדלת

T = עובי הדלת

A = בליטת הדלת הצידה כאשר נפתחת

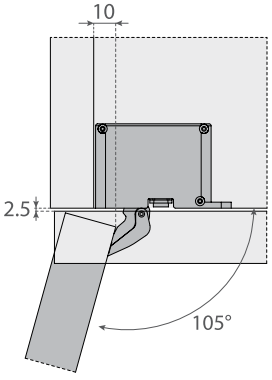

למידע נוסף

לצפייה בסרטון הדגמת המוצר

DOMICILE

ציר ישר 95° לדלת רחבה, כבדה ועבה

C2425 | C2425T

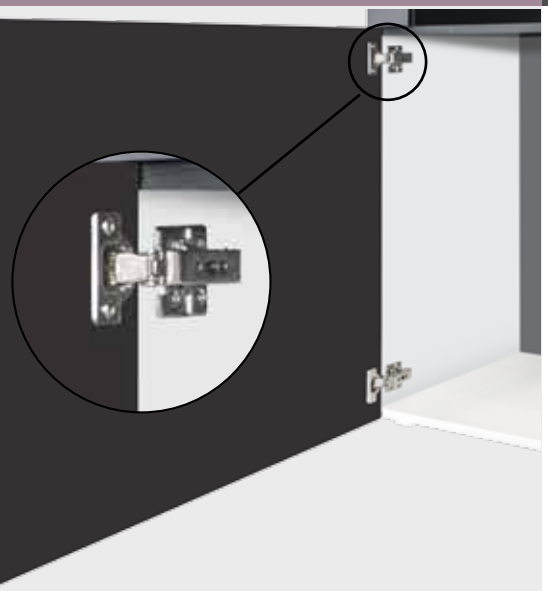

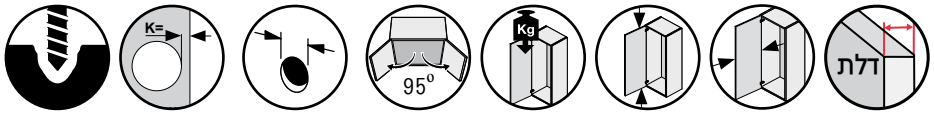

18-30 מ"מ | עד 900 מ"מ | עד 2400 מ"מ | עד 40 ק"ג | פתיחת הדלת ב-95° | קדח ראש הציר: 40 מ"מ | המרחק K: 3-8 מ"מ | עומק קידוח: 15 מ"מ

- רוחב דלת מירבי: **800** מ"מ לזוג צירים, ו-**900** מ"מ ל-3 צירים.
- משקל דלת מירבי: עד 25 ק"ג לזוג צירים או עד 40 ק"ג ל-3 צירים.

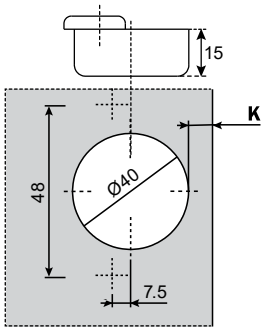

טבלה למציאת המידה בה הדלת מכסה את

K =	3	4	5	6	7	8
D =	20	21	22	23	24	25

טבלה למציאת המרווח הנדרש לפתיחת הדלת

A / T	K 3	4	5	6	7	8
18	0.3	0.3	0.3	0.3	0.3	0.3
20	0.5	0.5	0.5	0.5	0.5	0.5
22	0.8	0.8	0.8	0.7	0.7	0.7
24	1.1	1.1	1.1	1.1	1.1	1.1
26	1.7	1.6	1.6	1.5	1.5	1.5
28	3.2	2.8	2.5	2.2	2.1	2.0
30	5.0	4.5	4.0	3.6	3.3	3.0

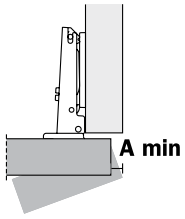

בליטת הדלת כאשר פתוחה

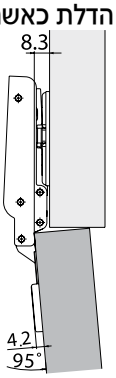

A - החלק הגלוי של הדופן
T - עובי הדלת
K - מרחק לקידוח ראש הציר בדלת

מספר הצירים להרכבה בהתאם למידות הדלת

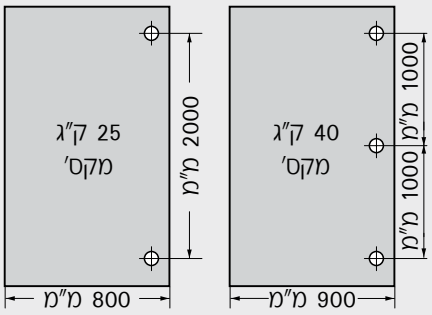

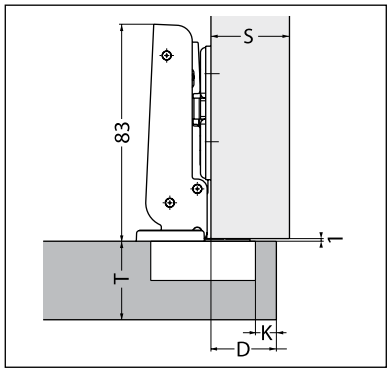

להזמנה

דגם	תיאור	הרכבה	תואם
C2425	ציר עם קפיץ	ברגים	-
C2425T	ציר ללא קפיץ	ברגים	-

גימור:

02 כרום ניקל

תושבת מתכווננת לציר C2425/C2425T

P6T95

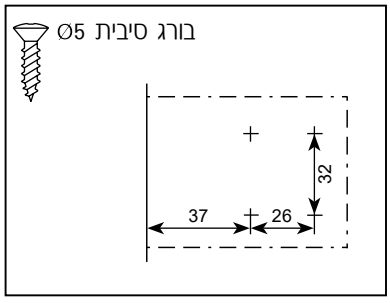

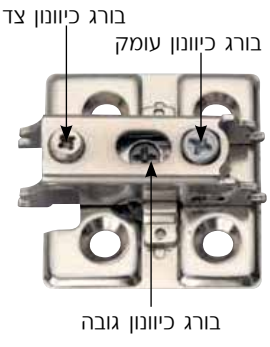

להזמנה

דגם	תיאור
P6T95	תושבת לציר 2425T/C2425

גימור:

02 כרום ניקל

כל המידות נתונות במילימטרים. טל"ח.

SUGATSUNE

צירי נירוסטה

ציר נירוסטה – זווית פתיחה 100°

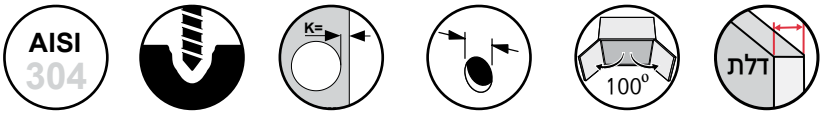

15-20 מ"מ | פתיחת הדלת ב-100° | קדח ראש הציר: 35 מ"מ | המרחק K: 3-5 מ"מ | עומק קידוח: 11 מ"מ

מתאים ל:

- מטבחי חוץ
- מעבדות וחדרים נקיים
- מרפאות
- ארונות אמבט
- מקומות הקרובים לים

A - החלק הגלוי של הדופן
T - עובי הדלת
K - מרחק לקידוח ראש הציר בדלת

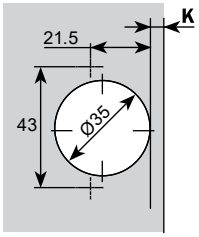

A / T	K		
	3	4	5
15	0.5	0.5	0.5
16	0.7	0.7	0.7
17	0.8	0.8	0.8
18	1.0	1.0	1.0
19	1.2	1.2	1.2
20	1.4	1.4	1.4

C4619

ציר נירוסטה ישר זווית פתיחה 100°

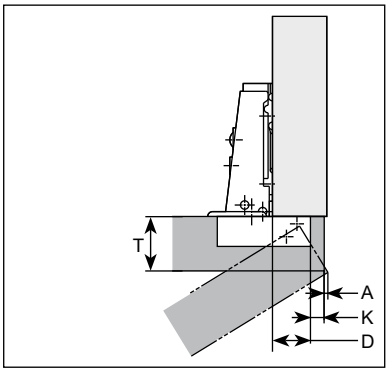

טבלה למציאת המידה בה הדלת מכסה את הדופן

K =	3	4	5
D =	17	18	19

להזמנה

דגם	תיאור	הרכבה	תואם
C4619	ציר ישר 100°	ברגים	-

גימור: 12 נירוסטה AISI304 מבריקה

C4614

ציר נירוסטה ישר לדופן דקה זווית פתיחה 100°

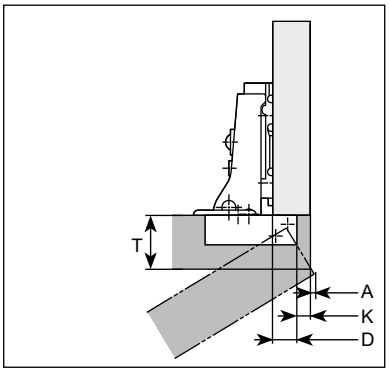

טבלה למציאת המידה בה הדלת מכסה את הדופן

K =	3	4	5
D =	12	13	14

להזמנה

דגם	תיאור	הרכבה	תואם
C4614	ציר ישר 100° לדופן דקה	ברגים	-

גימור: 12 נירוסטה AISI304 מבריקה

P4A32

תושבת נירוסטה 0 מ"מ מתכוננת

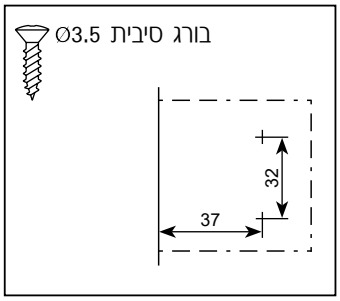

להזמנה

דגם	תיאור
P4A32	תושבת מתכוננת

גימור: 12 נירוסטה AISI304 מבריקה

ציר ישר שטוח ללא קפיץ לדלת מזנון

KIMANA

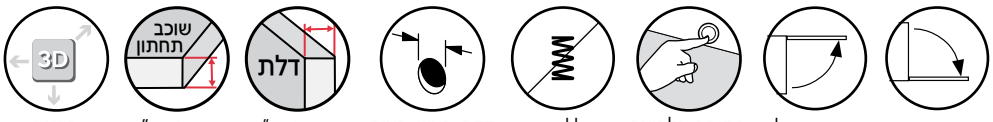

- המראה האלגנטי והעיצוב המינימליסטי של הציר מתאימים במיוחד לריהוט יוקרתי.
- מוצר זוכה פרס עיצוב.

להזמנה

דגם	תיאור
KIMANA	ציר ישר שטוח ללא קפיץ לדלת מזנון, כולל תושבת וכיסוי

גימור:

02 כרום ניקל 77 גרפיט

טבלה להתאמת כמות הצירים בהתאם לרוחב הדלת

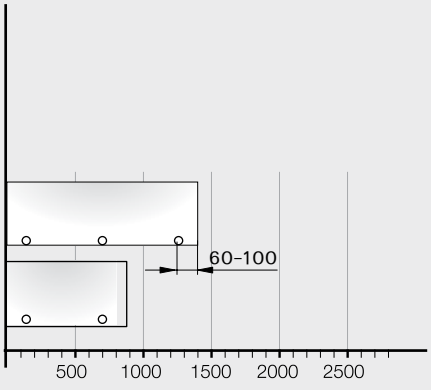

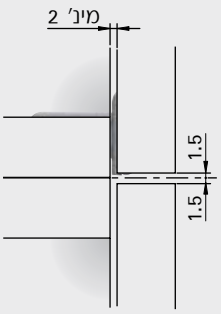

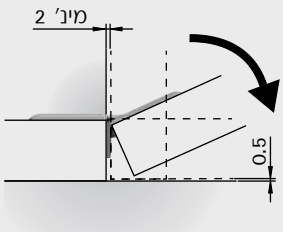

הכנת הדלת והארון

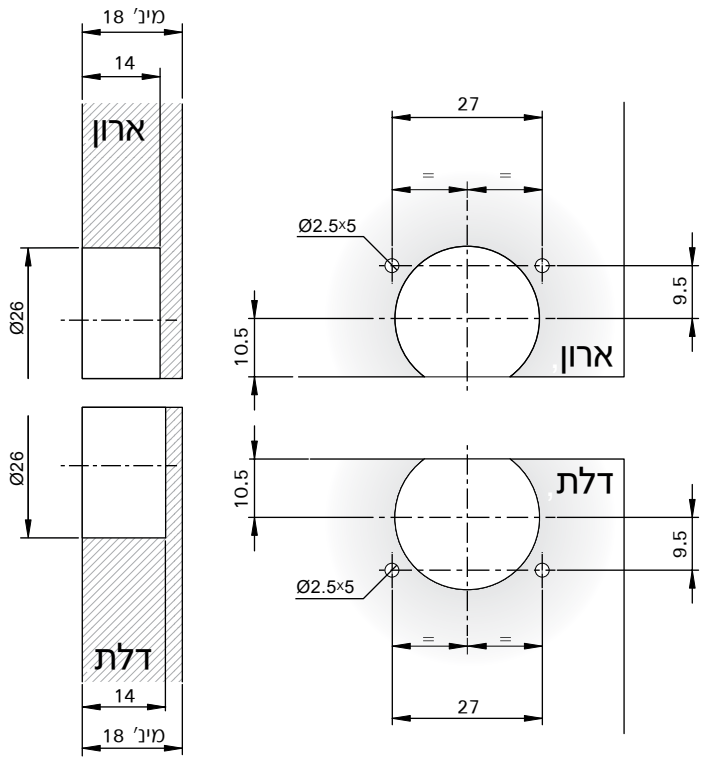

כל המידות נתונות במילימטרים. טל"ח.

ציר לדלת מזנון גם למנגנון Pacta

FRCK59

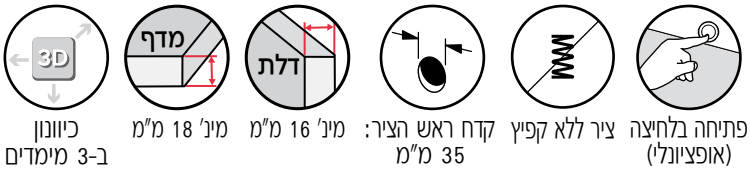

פתיחה בלחיצה (אופציונלי) | ציר ללא קפיץ | קדח ראש הציר: 35 מ"מ | מינ' 16 מ"מ | מינ' 18 מ"מ | כיוונון ב-3 מימדים

- העיצוב הקומפקטי והאלגנטי, מאפשרים ניצול מקסימלי של נפח הארון.
- להתקנה עם דלתות עץ וMDF.
- מיועד לעבודה עם המנגנון PACTA.
- מתאים לעבודה עם סדרת הבוכנות K12, ו K19.19

להזמנה

דגם	תיאור
FRCK59	ציר שטוח למגנון PACTA

גימור:

31 לבן 77 גרפיט

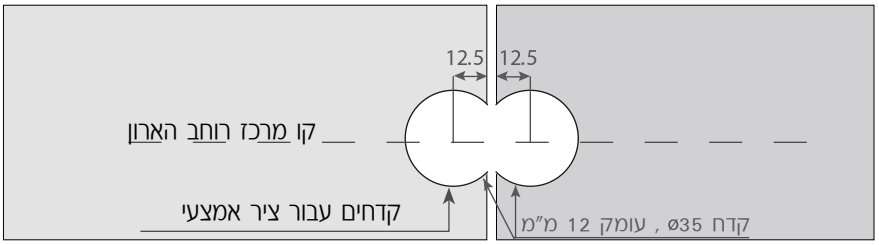

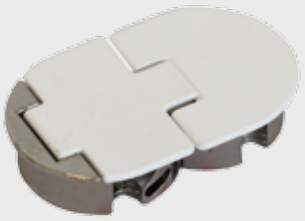

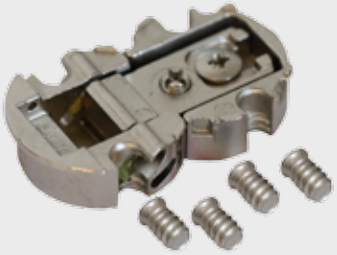

התקנת ציר אמצעי (בארונות ברוחב 900 מ"מ ומעלה)

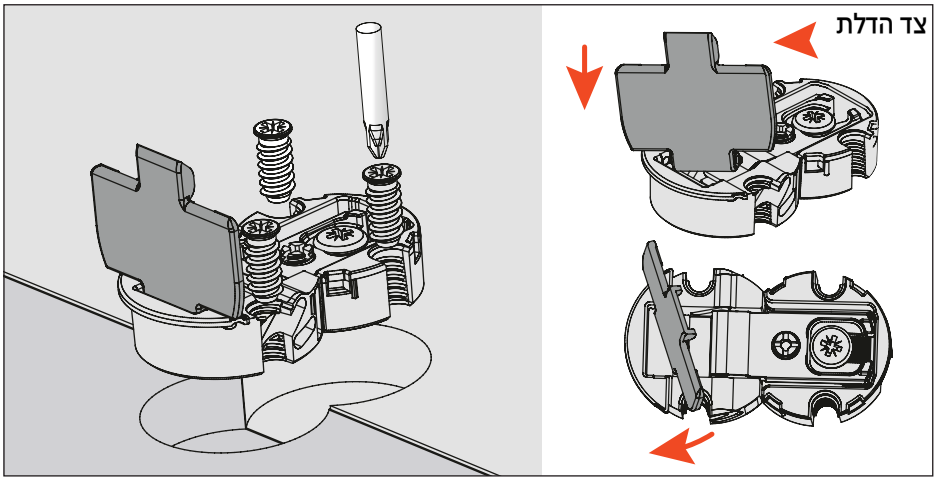

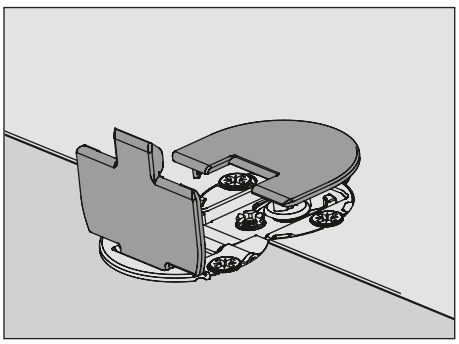

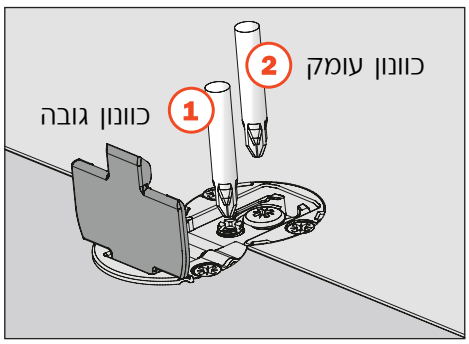

DOMICILE

504

צירים סמויים לשולחן

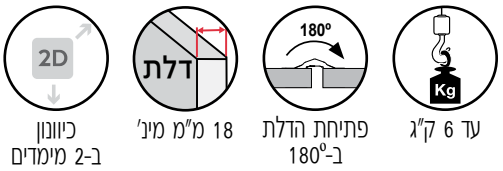

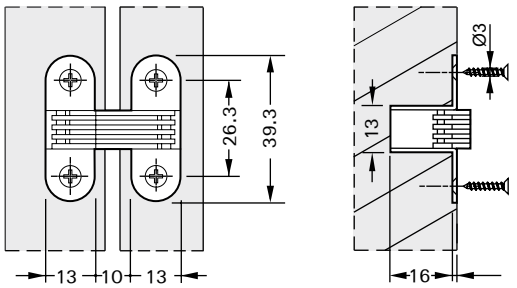

הכנת המשטח

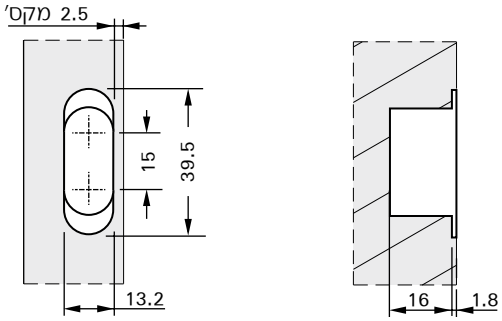

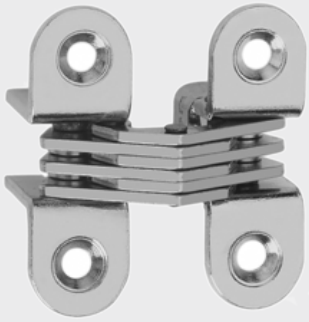

להזמנה

דגם	תיאור
504	ציר סמוי לשולחן 39.3x13 מ"מ

גימור:

02 כרום ניקל

שימו לב!

יש להקפיד על דיוק במידות הפינויים.

495

ציר סמוי לשולחן

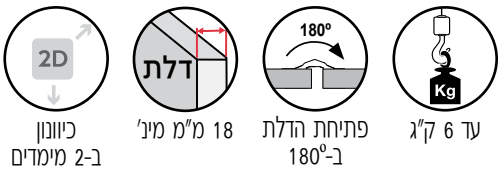

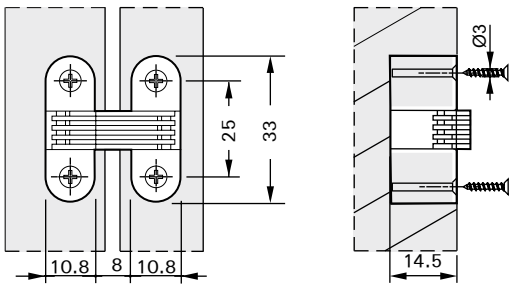

הכנת המשטח

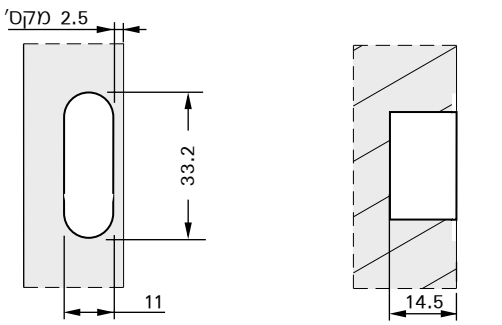

להזמנה

דגם	תיאור
495	ציר סמוי לשולחן 10.8x33 מ"מ

גימור:

02 כרום ניקל

שימו לב!

יש להקפיד על דיוק במידות הפינויים.

2000

ציר סמוי לשולחן

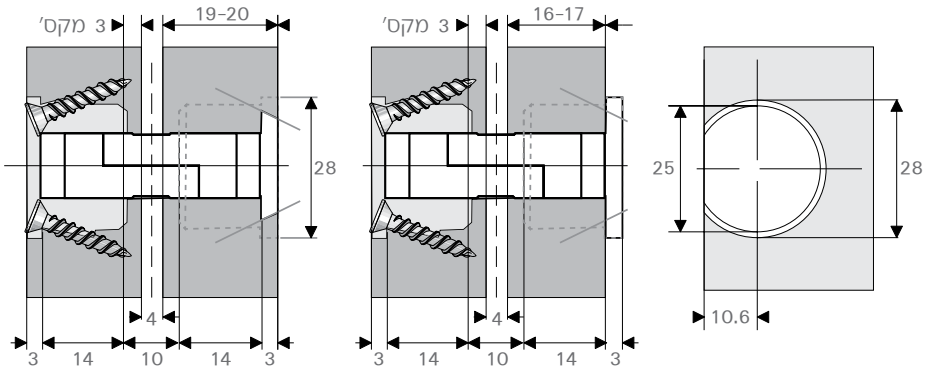

להזמנה

דגם	תיאור
2000	ציר סמוי לשולחן קוטר 14X25 מ"מ

גימור:

06 אוקסיד

SBIH02 | SBIH03

ציר פליז סמוי לשולחן

SBIH02

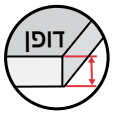

עץ: 13-14 מ"מ
מתכת: 13-15 מ"מ

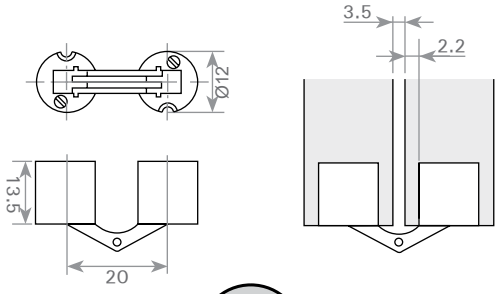

SBIH03

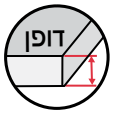

עץ: 16-18 מ"מ
מתכת: 16-19 מ"מ

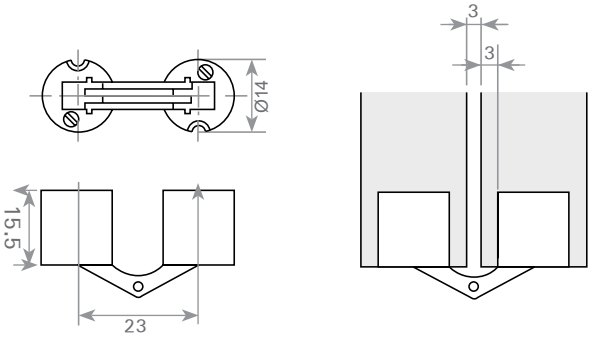

להזמנה

דגם	תיאור
SBIH02	ציר סמוי פליז לשולחן קוטר 12 מ"מ
SBIH03	ציר סמוי פליז לשולחן קוטר 14 מ"מ

גימור:

12 פליז טבעי

כל המידות נתונות במילימטרים. טל"ח.

צירי ספר מפליז

SBBB

עד 10 ק"ג
לזוג צירים

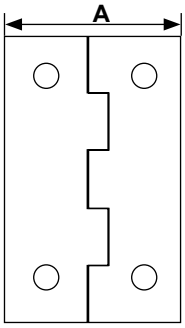

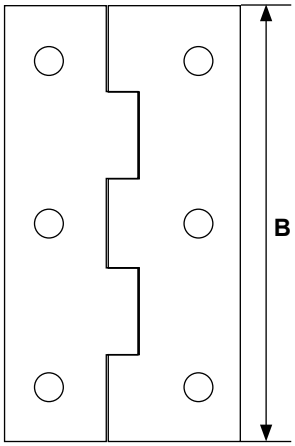

A	B
22.23	38.23
27.90	50.08
34.74	63.76
41.13	78.83

להזמנה

דגם	תיאור
SBBB.1.5	זוג צירי ספר 1.2x7/8x1.5"
SBBB.2.0	זוג צירי ספר 1.3x1-1/8x2.0"
SBBB.2.5	זוג צירי ספר 1.4x1-3/8x2.5"
SBBB.3.0	זוג צירי ספר 1.6x1-5/8x3.0"

גימור:
07 זהב מט

***כמות באריזה: 10 זוגות בכל המידות**

צירי ספר מפליז למכונת תפירה

SBCH01

להזמנה

דגם	תיאור
SBCH01	זוג צירי ספר למכונת תפירה

גימור:
07 זהב מט

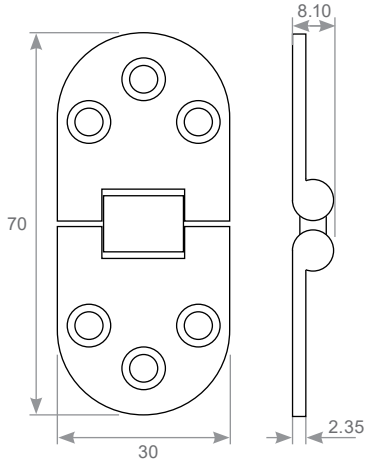

כל המידות נתונות במילימטרים. טל"ח.

F1CXE9

ציר לדלת הרמוניקה ל-Concertina Doors

להזמנה

דגם	תיאור
F1CXE9	ציר לדלת הרמוניקה

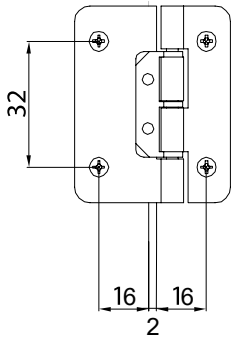

SALICE

888

ציר ספר אסימטרי להרמוניקה לסט 882886

להזמנה

דגם	תיאור
888	ציר ספר אסימטרי להרמוניקה

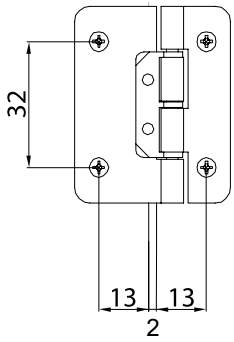

terno scorrevoli

879

ציר לדלת הרמוניקה קדח 35 מ"מ לסט 869876

להזמנה

דגם	תיאור
879	ציר לדלת הרמוניקה קדח 35 מ"מ

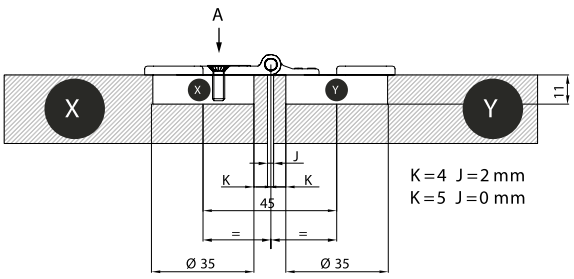

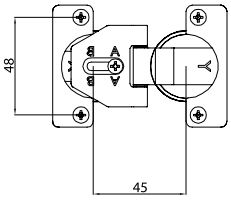

terno scorrevoli

FGV צירים לריהוט

תוכן עניינים והקדמה

צירי קליפ סדרת OPTIMA
זווית 110°-175° - עמ' 62-63
לארונות פינתיים - עמ' 64

צירי קליפ סדרה M
זווית 110°-175° - עמ' 66-67
לארונות פינתיים - עמ' 68

צירי השחלה סדרת SLIDE-ON
זווית 110°-175° - עמ' 70-71
לארונות פינתיים - עמ' 72
לדלת זכוכית - עמ' 73

תושבות קליפ
עמ' 74

תושבות השחלה
עמ' 75

קידוחי הכנה לצירים

FGV שתילה

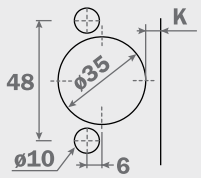

FGV ברגים

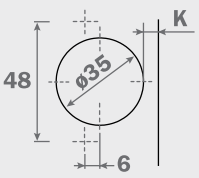

תואם BLUM

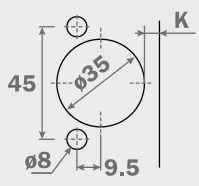

תואם HETTICH

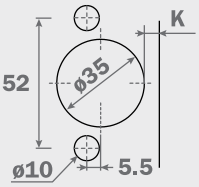

כל המידות נתונות במילימטרים. טל"ח.

סדרת OPTIMA

זווית פתיחה 110°

16-26 מ"מ

פתיחת הדלת ב-110°

קדח ראש הציר: 35 מ"מ

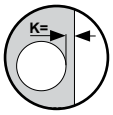

המרחק K: 3-7 מ"מ

עומק קידוח: 11.5 מ"מ

T =	16	17	18	19	20	21	22	23	24	25	26
K = 3 A =	0.57	0.74	1.11	1.45	1.81	2.38	3.10	3.92	4.71	6.69	6.51
K = 4 A =	0.55	0.72	1.05	1.39	1.75	2.25	2.87	3.60	4.36	5.73	6.03
K = 5 A =	0.53	0.70	0.99	1.33	1.67	2.12	2.64	3.28	4.01	4.77	5.55
K = 6 A =	0.51	0.69	0.93	1.27	1.61	1.99	2.49	3.05	3.69	4.41	5.18
K = 7 A =	0.50	0.67	0.87	1.21	1.55	1.89	2.35	2.85	3.46	4.10	4.82

סדרת OPTIMA

ציר קליפ ישר 110°

להזמנה

מק"ט	תיאור	הרכבה	תואם
XSX50	ציר קליפ ישר 110°	ברגים	FGV
XSX60	ציר קליפ ישר 110°	שתילה	FGV
XBX60	ציר קליפ ישר 110°	שתילה	Blum
XHX60	ציר קליפ ישר 110°	שתילה	Hettich

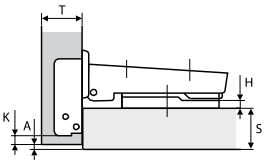

H = 14 + A + K - S

סדרת OPTIMA

ציר קליפ כפוף 110°

להזמנה

מק"ט	תיאור	הרכבה	תואם
XSX58	ציר קליפ כפוף 110°	ברגים	FGV
XSX68	ציר קליפ כפוף 110°	שתילה	FGV
XBX68	ציר קליפ כפוף 110°	שתילה	Blum
XHX68	ציר קליפ כפוף 110°	שתילה	Hettich

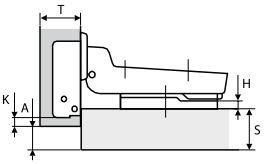

H = 6 + A + K - S

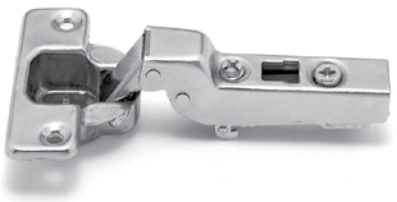

סדרת OPTIMA

ציר קליפ פנימי 110°

להזמנה

מק"ט	תיאור	הרכבה	תואם
XSX515	ציר קליפ פנימי 110°	ברגים	FGV
XBX615	ציר קליפ פנימי 110°	שתילה	Blum
XHX615	ציר קליפ פנימי 110°	שתילה	Hettich

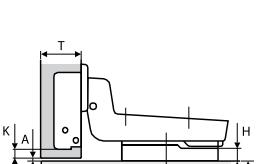

H = A + K - 1

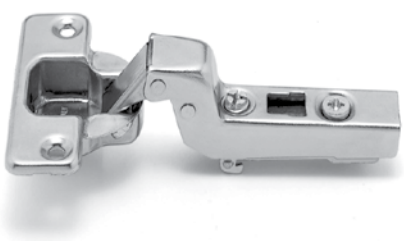

צירי קליפ – זווית פתיחה 175°

סדרת OPTIMA

16-26 מ"מ | פתיחת הדלת ב-175° | קדח ראש הציר: 35 מ"מ | המרחק K: 3-7 מ"מ | עומק קידוח: 11.5 מ"מ

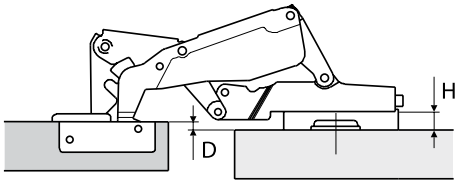

גובה הכננת+ H + 1 = D

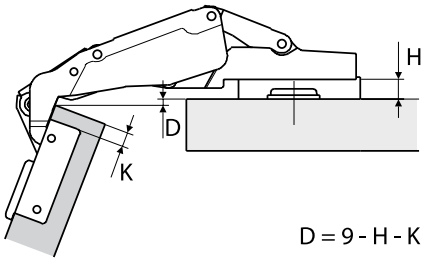

D = 9 - H - K

טבלה לקביעת המרחק המינימאלי "A", כך שהדלת בעובי "T" תוכל להיפתח מבלי לבלוט ומבלי להפריע לדלתות הסמוכות

T =		16	17	18	19	20	21	22	23	24	25	26
K = 3	A =	0.00	0.00	0.00	0.00	0.00	0.00	0.2	0.54	6.78	8.12	13.55
K = 4	A =	0.00	0.00	0.00	0.00	0.00	0.05	0.27	3.48	5.86	7.24	12.55
K = 5	A =	0.00	0.00	0.00	0.00	0.00	0.06	0.29	3.55	4.89	6.24	11.55
K = 6	A =	0.00	0.00	0.00	0.00	0.00	0.06	0.39	2.97	3.9	5.24	10.55
K = 7	A =	0.00	0.00	0.00	0.00	0.00	0.07	1.2	2.2	3.16	4.24	9.55

ציר קליפ ישר 175°

סדרת OPTIMA

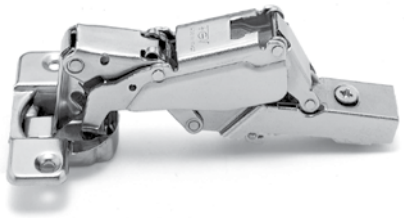

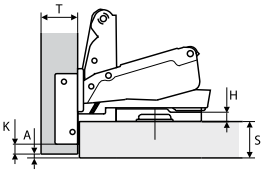

H = 14 + A + K - S

להזמנה

מק"ט	תיאור	הרכבה	תואם
XWSX50	ציר קליפ ישר 175°	ברגים	FGV
XWSX60	ציר קליפ ישר 175°	שתילה	FGV
XWBX60	ציר קליפ ישר 175°	שתילה	Blum
XWHX60	ציר קליפ ישר 175°	שתילה	Hettich

ציר קליפ כפוף 175°

סדרת OPTIMA

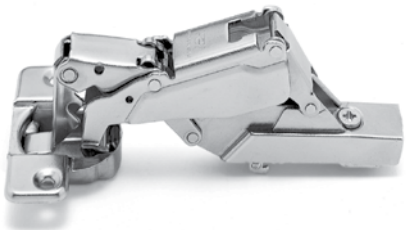

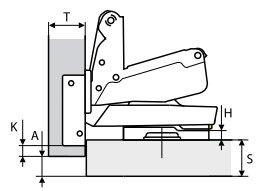

H = 6 + A + K - S

להזמנה

מק"ט	תיאור	הרכבה	תואם
XWSX58	ציר קליפ כפוף 175°	ברגים	FGV
XWSX68	ציר קליפ כפוף 175°	שתילה	FGV

DOMICILE

זוויות הרכבה מיוחדות

סדרת OPTIMA

ציר קליפ 45°

להזמנה

מק"ט	תיאור	הרכבה	תואם
XS8545	ציר קליפ 45°	שתילה	FGV
XBX645	ציר קליפ 45°	שתילה	Blum
XHX645	ציר קליפ 45°	שתילה	Hettich

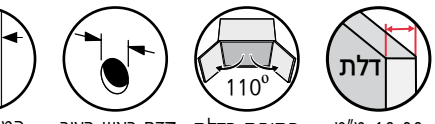

16-26 מ"מ | פתיחת הדלת ב-110° | קדח ראש הציר: 35 מ"מ | המרחק K: 3-7 מ"מ | עומק קידוח: 11.5 מ"מ

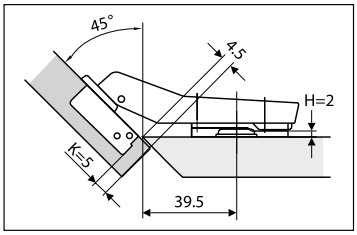

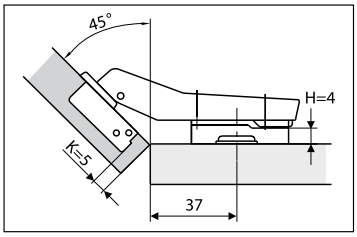

ציר קליפ המשך 90°

להזמנה

מק"ט	תיאור	הרכבה	תואם
XS8590	ציר קליפ המשך 90°	ברגים	FGV
XS8690	ציר קליפ המשך 90°	שתילה	FGV
XBX690	ציר קליפ המשך 90°	שתילה	Blum
XHX690	ציר קליפ המשך 90°	שתילה	Hettich

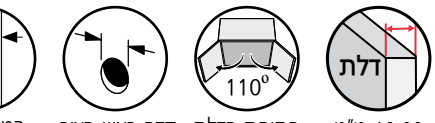

16-26 מ"מ | פתיחת הדלת ב-110° | קדח ראש הציר: 35 מ"מ | המרחק K: 3-7 מ"מ | עומק קידוח: 11.5 מ"מ

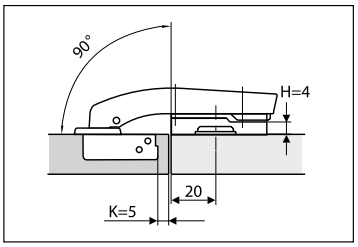

ציר קליפ קרוסלה 20°

להזמנה

מק"ט	תיאור	הרכבה	תואם
XBX435	ציר קליפ קרוסלה	שתילה	Blum

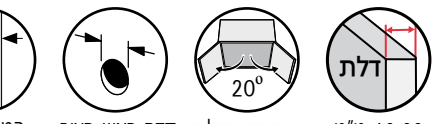

16-26 מ"מ | פתיחת הדלת ב-20° | קדח ראש הציר: 35 מ"מ | המרחק K: 3-7 מ"מ | עומק קידוח: 11.5 מ"מ

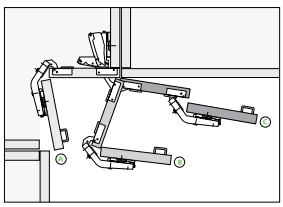

*ערך K=מקס' 4 מ"מ, T מקס' 18 מ"מ

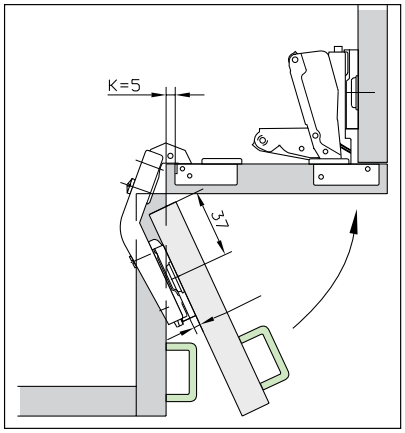

כל המידות נתונות במילימטרים. טל"ח.

צירי קליפ – סדרה M

הקדמה

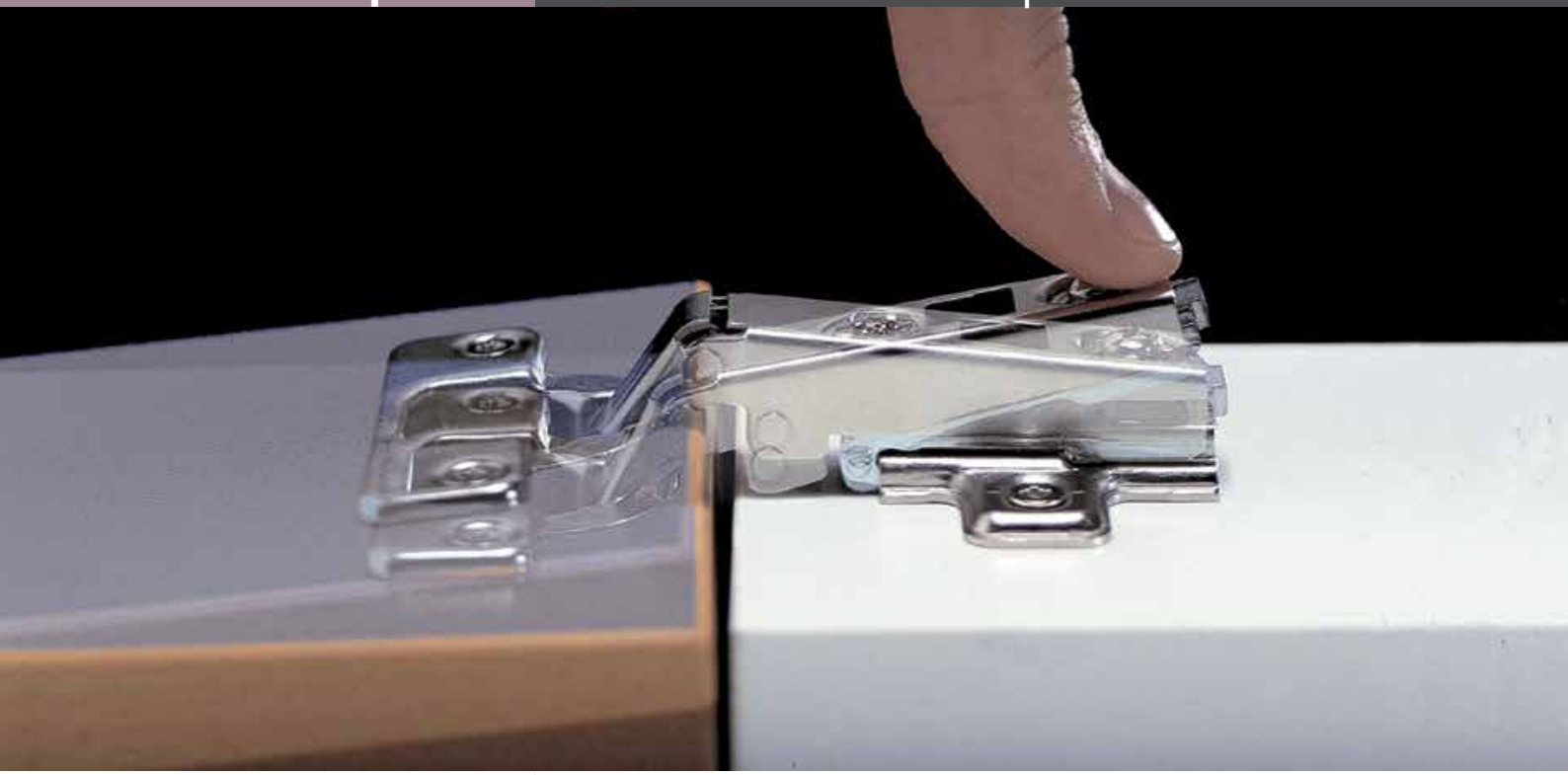

סדרת צירים המורכבים על ידי חיבור בלחיצה אל התושבת.

הכיוונון מתבצע בשלושה מישורים:

כיוונון לצדדים:
ע"י סיבוב בורג "A" ניתן לשנות את המידה בה הדלת מכסה את קאנט הארון.

כיוונון לעומק:
ע"י סיבוב בורג "B" ניתן לשנות את המרחק בין הקאנט לדלת.

כיוונון לגובה:
ע"י סיבוב ברגי "C" הממוקמים על גבי התושבת, ניתן לשנות את גובה הדלת.

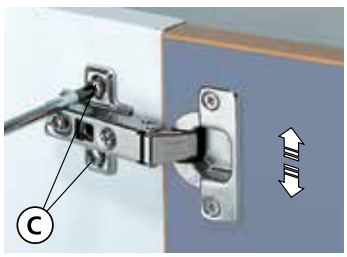

אופן הרכבת הציר לתושבת

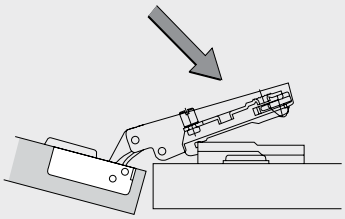

1. מקם את החלק הקידמי של הציר על החלק הקידמי של התושבת.

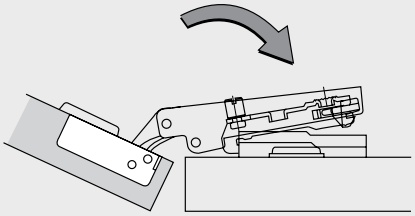

2. סובב את זרוע הציר.

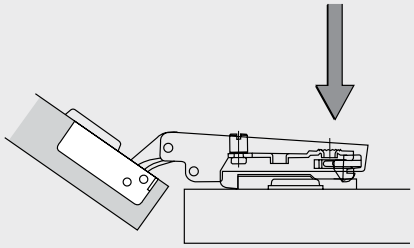

3. לחץ על החלק האחורי של הציר עד להישמע "קליק".

כל המידות נתונות במילימטרים. טל"ח.

סדרה M

זווית פתיחה 110°

16-26 מ"מ

פתיחת הדלת ב-110°

קדח ראש הציר: 35 מ"מ

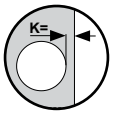

המרחק K: 3-7 מ"מ

עומק קידוח: 11.5 מ"מ

T =	16	17	18	19	20	21	22	23	24	25	26
K = 3 A =	0.57	0.74	1.11	1.45	1.81	2.38	3.10	3.92	4.71	6.69	6.51
K = 4 A =	0.55	0.72	1.05	1.39	1.75	2.25	2.87	3.60	4.36	5.73	6.03
K = 5 A =	0.53	0.70	0.99	1.33	1.67	2.12	2.64	3.28	4.01	4.77	5.55
K = 6 A =	0.51	0.69	0.93	1.27	1.61	1.99	2.49	3.05	3.69	4.41	5.18
K = 7 A =	0.50	0.67	0.87	1.21	1.55	1.89	2.35	2.85	3.46	4.10	4.82

סדרה M

ציר קליפ ישר 110°

להזמנה

מק"ט	תיאור	הרכבה	תואם
MSX50	ציר קליפ ישר 110°	ברגים	FGV
MSX60	ציר קליפ ישר 110°	שתילה	FGV
MBX60	ציר קליפ ישר 110°	שתילה	Blum
MHX60	ציר קליפ ישר 110°	שתילה	Hettich

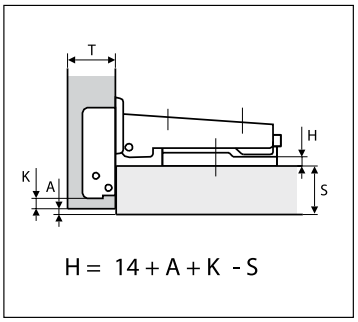

H = 14 + A + K - S

סדרה M

ציר קליפ כפוף 110°

להזמנה

מק"ט	תיאור	הרכבה	תואם
MSX58	ציר קליפ כפוף 110°	ברגים	FGV
MSX68	ציר קליפ כפוף 110°	שתילה	FGV
MBX68	ציר קליפ כפוף 110°	שתילה	Blum
MHX68	ציר קליפ כפוף 110°	שתילה	Hettich

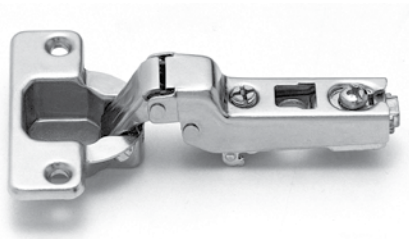

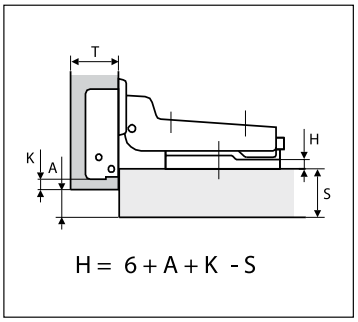

H = 6 + A + K - S

סדרה M

ציר קליפ פנימי 110°

להזמנה

מק"ט	תיאור	הרכבה	תואם
MSX515	ציר קליפ פנימי 110°	ברגים	FGV
MBX615	ציר קליפ פנימי 110°	שתילה	Blum
MHX615	ציר קליפ פנימי 110°	שתילה	Hettich

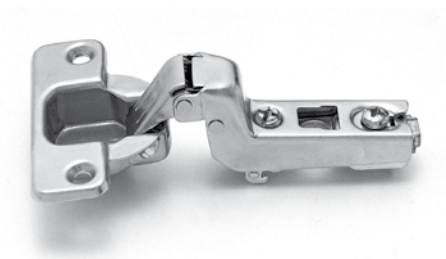

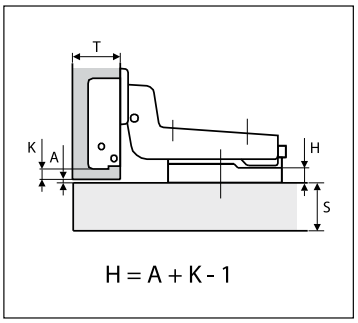

H = A + K - 1

כל המידות נתונות במילימטרים. טל"ח.

ציר קליפ – זווית פתיחה 175°

סדרה M

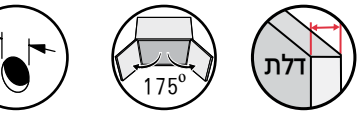

16-26 מ"מ | פתיחת הדלת ב-175° | קדח ראש הציר: 35 מ"מ | המרחק K: 3-7 מ"מ | עומק קידוח: 11.5 מ"מ

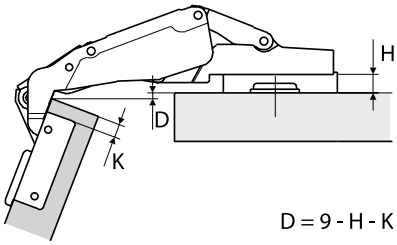

D = 9 - H - K

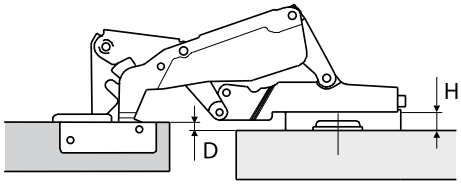

גובה הכננת+ D = 1 + H

טבלה לקביעת המרחק המינימאלי "A", כך שהדלת בעובי "T" תוכל להיפתח מבלי לבלוט ומבלי להפריע לדלתות הסמוכות

T =		16	17	18	19	20	21	22	23	24	25	26
K = 3	A =	0.00	0.00	0.00	0.00	0.00	0.00	0.2	0.54	6.78	8.12	13.55
K = 4	A =	0.00	0.00	0.00	0.00	0.00	0.05	0.27	3.48	5.86	7.24	12.55
K = 5	A =	0.00	0.00	0.00	0.00	0.00	0.06	0.29	3.55	4.89	6.24	11.55
K = 6	A =	0.00	0.00	0.00	0.00	0.00	0.06	0.39	2.97	3.9	5.24	10.55
K = 7	A =	0.00	0.00	0.00	0.00	0.00	0.07	1.2	2.2	3.16	4.24	9.55

ציר קליפ כפוף 175°

סדרה M

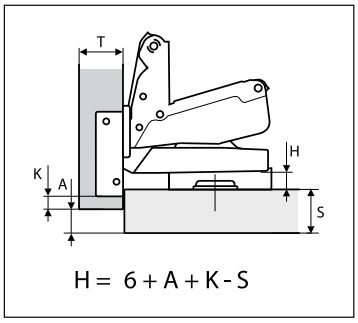

H = 6 + A + K - S

להזמנה

מק"ט	תיאור	הרכבה	תואם
MWSX58	ציר קליפ כפוף 175°	ברגים	FGV

סדרה M

ציר קליפ 45° זוויות הרכבה מיוחדות

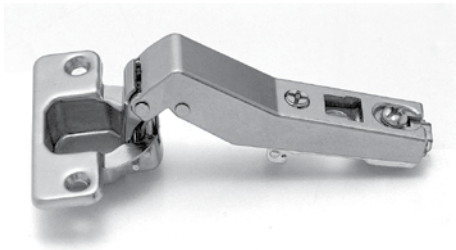

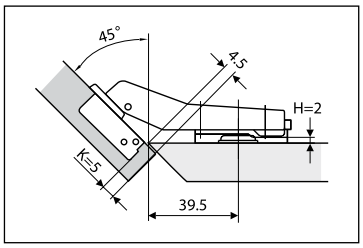

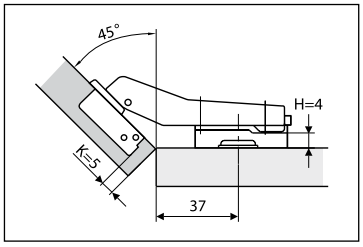

16-26 מ"מ | פתיחת הדלת ב-110° | קדח ראש הציר: 35 מ"מ | המרחק K: 3-7 מ"מ | עומק קידוח: 11.5 מ"מ

להזמנה

מק"ט	תיאור	הרכבה	תואם
MHX645	ציר קליפ 45°	שתילה	Hettich

סדרה M

ציר קליפ המשך 90°

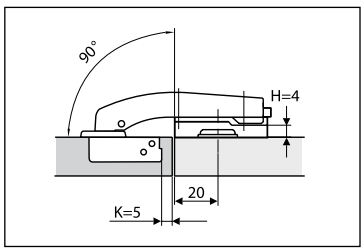

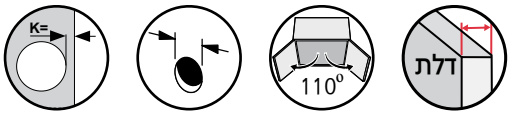

16-26 מ"מ | פתיחת הדלת ב-110° | קדח ראש הציר: 35 מ"מ | המרחק K: 3-7 מ"מ | עומק קידוח: 11.5 מ"מ

להזמנה

מק"ט	תיאור	הרכבה	תואם
MHX690	ציר קליפ המשך	שתילה	Hettich

סדרה M

ציר קליפ קרוסלה 20°

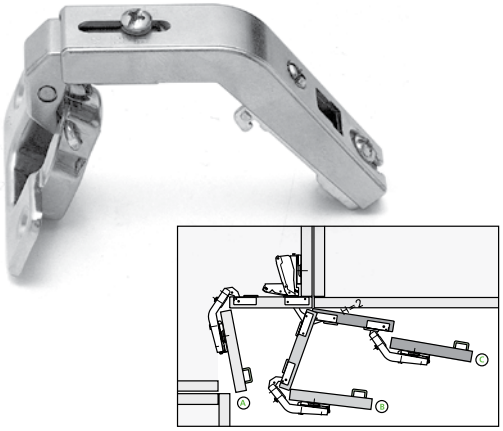

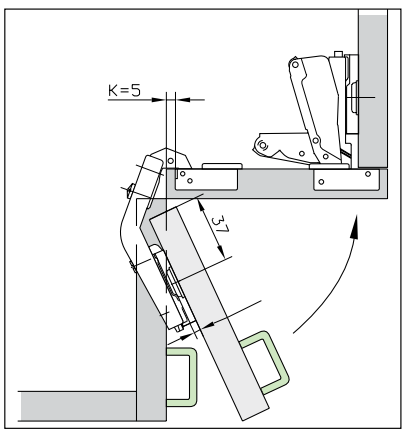

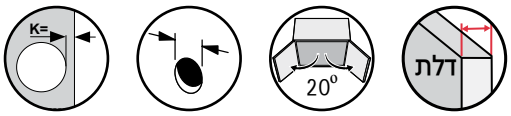

16-26 מ"מ | פתיחת הדלת ב-20° | קדח ראש הציר: 35 מ"מ | המרחק K: 3-7 מ"מ | עומק קידוח: 11.5 מ"מ

- עבור ארון פינתי 90°.

להזמנה

מק"ט	תיאור	הרכבה	תואם
MBX435	ציר קליפ קרוסלה	שתילה	Blum

כל המידות נתונות במילימטרים. טל"ח.

צירי השחלה

צירי השחלה – הקדמה

סדרת צירים המתאפיינת בהתקנה פשוטה, מהירה ומדויקת.

הכיוונון מתבצע בשלושה מישורים:

כיוונון לצדדים:
ע"י סיבוב בורג "A" ניתן לשנות את המידה בה הדלת מכסה את דופן הארון.

כיוונון לעומק:
יש לשחרר את בורג "B", לכוונן את מרחק הדלת מדופן הארון ולהדק את הבורג מחדש.

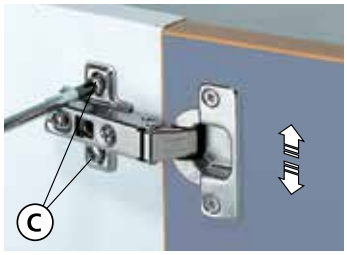

כיוונון לגובה:
יש לשחרר את ברגי "C" הממוקמים על גבי התושבת, לכוונן את גובה הדלת ולהדק את הברגים מחדש.

חישוב מספר הצירים שיש להרכיב בהתאם למידות הדלת

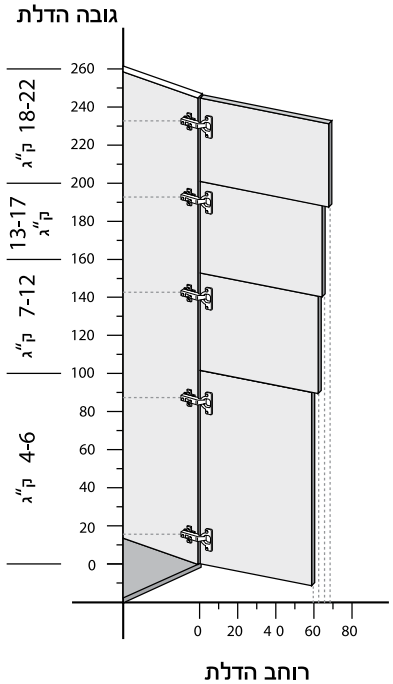

הרכבת הציר לתושבת

1. מקמו את זרוע הציר על החלק הקידמי של התושבת.

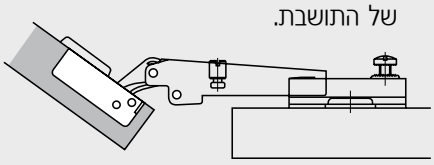

2. החליקו את הציר על גבי התושבת עד לעצירת הציר.

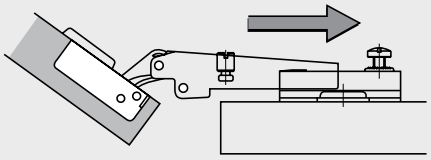

3. קבעו את הציר לתושבת על ידי חיזוק הבורג המקשה.

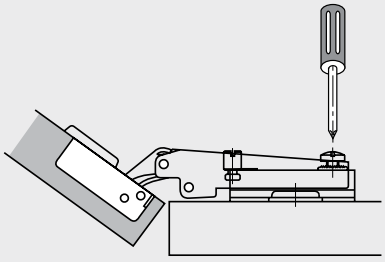

מפתח סימול האותיות המופיעות בקטלוג

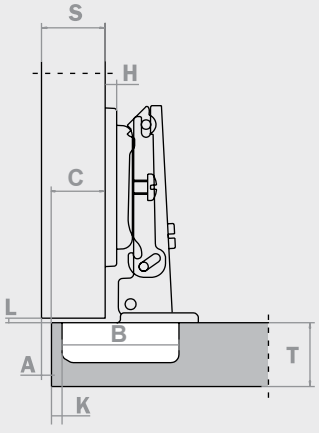

S - עובי דופן הארון
C - המידה בה הדלת מכסה את הדופן
T - עובי הדלת
B - קוטר לקידוח ראש הציר בדלת
K - מרחק לקידוח ראש הציר בדלת
A - החלק הגלוי של הדופן
L - המרווח שבין הדופן לדלת
H - גובה התושבת

DOMICILE

צירי השחלה

זווית פתיחה 110°

16-26 מ"מ | פתיחת הדלת ב-110° | קדח ראש הציר: 35 מ"מ | המרחק K: 3-7 מ"מ | עומק קידוח: 11.5 מ"מ

טבלה לקביעת המרחק המינימאלי "A", כך שהדלת בעובי "T" תוכל להיפתח מבלי לבלוט ומבלי להפריע לדלתות הסמוכות

	T =	16	17	18	19	20	21	22	23	24	25	26
K = 3	A =	0.57	0.74	1.11	1.45	1.81	2.38	3.10	3.92	4.71	6.69	6.51
K = 4	A =	0.55	0.72	1.05	1.39	1.75	2.25	2.87	3.60	4.36	5.73	6.03
K = 5	A =	0.53	0.70	0.99	1.33	1.67	2.12	2.64	3.28	4.01	4.77	5.55
K = 6	A =	0.51	0.69	0.93	1.27	1.61	1.99	2.49	3.05	3.69	4.41	5.18
K = 7	A =	0.50	0.67	0.87	1.21	1.55	1.89	2.35	2.85	3.46	4.10	4.82

סדרת SLIDE-ON

ציר השחלה ישר 110°

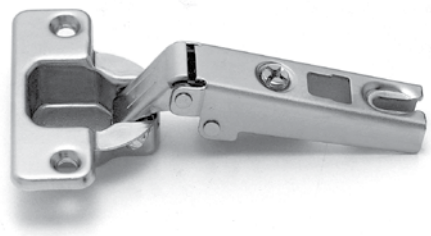

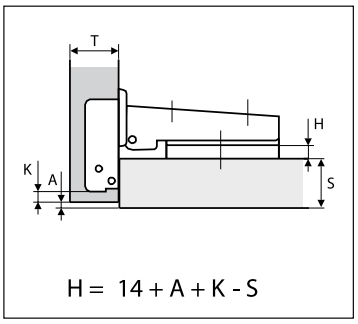

להזמנה

מק"ט	תיאור	הרכבה	תואם
MS150	ציר השחלה ישר 110°	ברגים	FGV
MS160	ציר השחלה ישר 110°	שתילה	FGV
MB160	ציר השחלה ישר 110°	שתילה	Blum
MH160	ציר השחלה ישר 110°	שתילה	Hettich

סדרת SLIDE-ON

ציר השחלה כפוף 110°

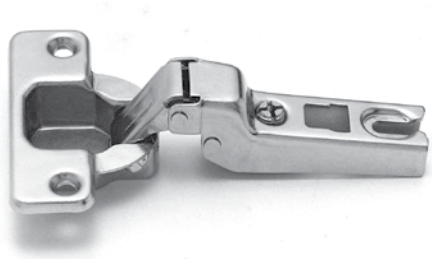

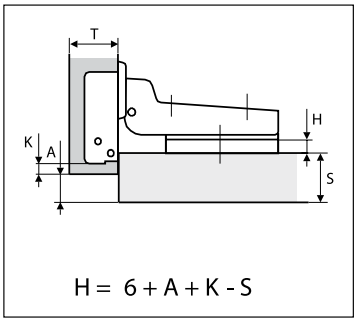

להזמנה

מק"ט	תיאור	הרכבה	תואם
MS158	ציר השחלה כפוף 110°	ברגים	FGV
MS168	ציר השחלה כפוף 110°	שתילה	FGV
MB168	ציר השחלה כפוף 110°	שתילה	Blum
MH168	ציר השחלה כפוף 110°	שתילה	Hettich

סדרת SLIDE-ON

ציר השחלה פנימי 110°

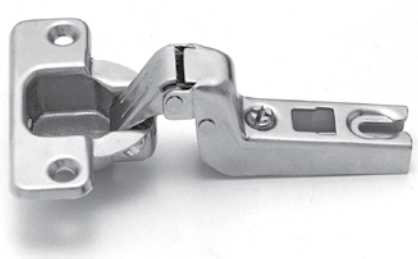

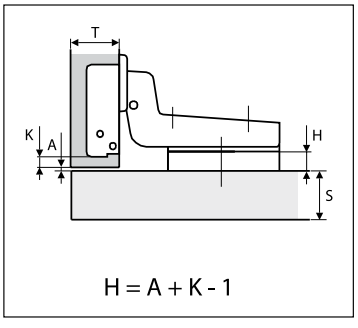

להזמנה

מק"ט	תיאור	הרכבה	תואם
MS1515	ציר השחלה פנימי 110°	ברגים	FGV
MS1615	ציר השחלה פנימי 110°	שתילה	FGV

צירי השחלה

זווית פתיחה 175°

הציר מתאים לדלתות בעובי 16-26 מ"מ.

- זווית פתיחה: 175°
- עומק קידוח: 11.5 מ"מ
- קוטר ראש הציר: 35 מ"מ
- הערך K: 3-7 מ"מ

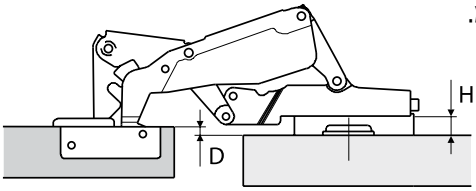

עבור ציר ישר $D = 1 + H$

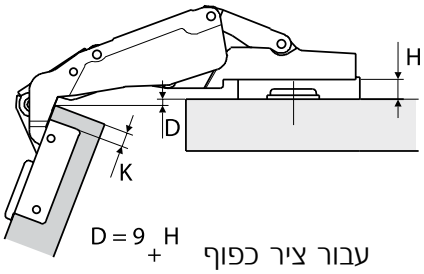

עבור ציר כפוף $D = 9 + H$

טבלה לקביעת המרחק המינימאלי "A", כך שהדלת בעובי "T" תוכל להיפתח מבלי לבלוט ומבלי להפריע לדלתות הסמוכות

	T =	16	17	18	19	20	21	22	23	24	25	26
K = 3	A =	0.00	0.00	0.00	0.00	0.00	0.00	0.2	0.54	6.78	8.12	13.55
K = 4	A =	0.00	0.00	0.00	0.00	0.00	0.05	0.27	3.48	5.86	7.24	12.55
K = 5	A =	0.00	0.00	0.00	0.00	0.00	0.06	0.29	3.55	4.89	6.24	11.55
K = 6	A =	0.00	0.00	0.00	0.00	0.00	0.06	0.39	2.97	3.9	5.24	10.55
K = 7	A =	0.00	0.00	0.00	0.00	0.00	0.07	1.2	2.2	3.16	4.24	9.55

ציר השחלה ישר 175°

סדרת SLIDE-ON

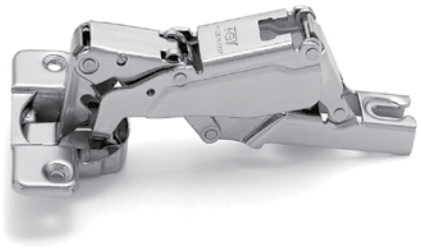

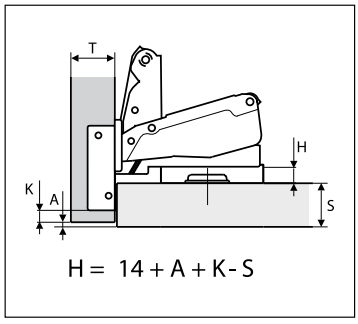

$H = 14 + A + K - S$

להזמנה

מק"ט	תיאור	הרכבה	תואם
MW150	ציר השחלה ישר 175°	ברגים	FGV

ציר השחלה כפוף 175°

סדרת SLIDE-ON

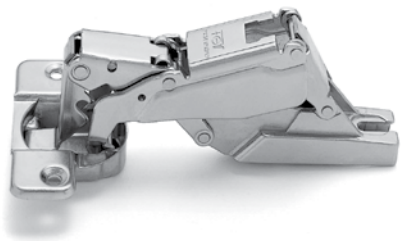

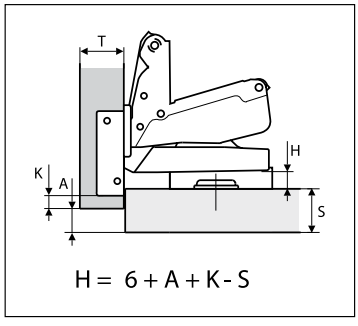

$H = 6 + A + K - S$

להזמנה

מק"ט	תיאור	הרכבה	תואם
MW158	ציר השחלה כפוף 175°	ברגים	FGV

צירי השחלה

זוויות הרכבה מיוחדות

ציר השחלה 45°

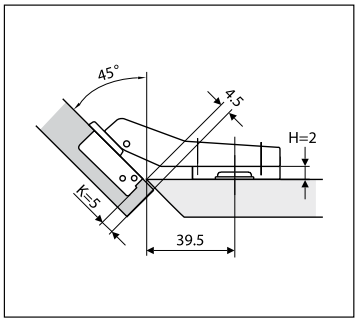

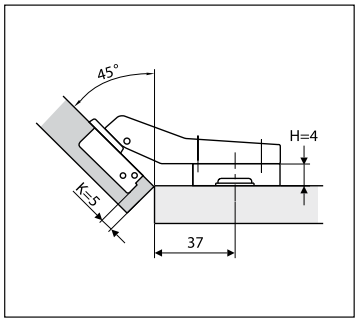

להזמנה

מק"ט	תיאור	הרכבה	תואם
MS8545	ציר השחלה 45°	ברגים	FGV

סדרת SLIDE-ON

ציר השחלה 24°-30° פינה/פינה

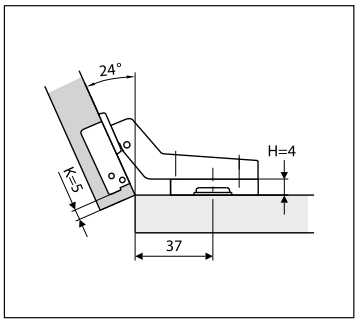

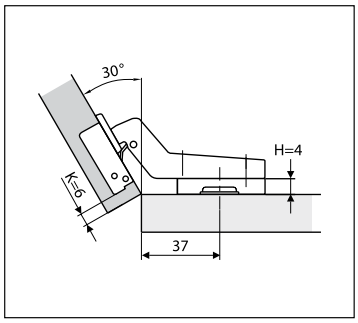

להזמנה

מק"ט	תיאור	הרכבה	תואם
MS8630	ציר השחלה 24°-30°	שתילה	FGV

סדרת SLIDE-ON

ציר השחלה המשך 90°

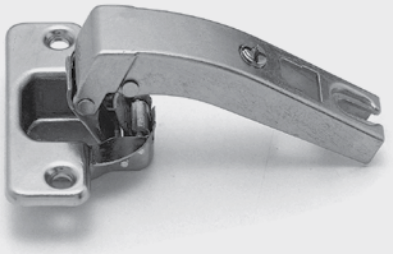

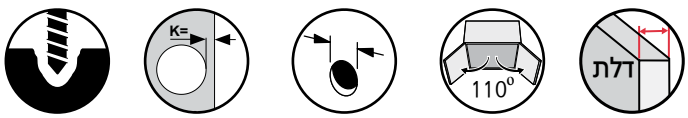

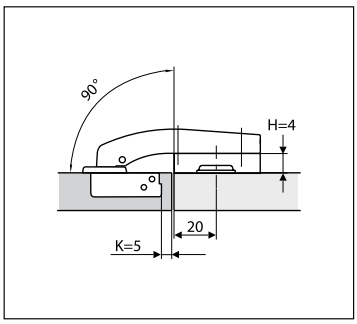

להזמנה

מק"ט	תיאור	הרכבה	תואם
MS8590	ציר השחלה המשך 90°	ברגים	FGV

כל המידות נתונות במילימטרים. טל"ח.

צירי השחלה

צירי זכוכית

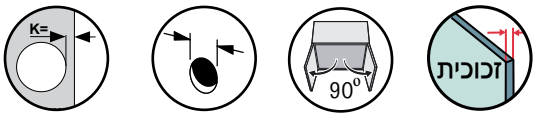

4-5 מ"מ

פתיחת הדלת ב-90°

קדח ראש הציר: 26 מ"מ

המרחק K: 3-5 מ"מ

ציר השחלה זכוכית ישר 90°

סדרת SLIDE-ON

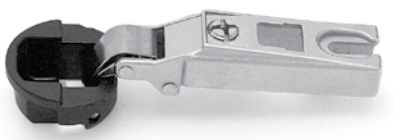

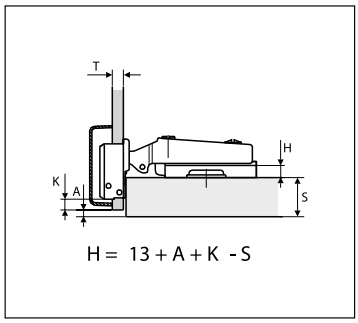

H = 13 + A + K - S

להזמנה

מק"ט	תיאור	הרכבה
MG110	ציר השחלה זכוכית ישר	ברגים

ציר השחלה זכוכית כפוף 90°

סדרת SLIDE-ON

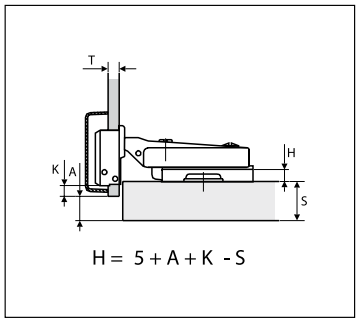

H = 5 + A + K - S

להזמנה

מק"ט	תיאור	הרכבה
MG118	ציר השחלה זכוכית כפוף	ברגים

ציר השחלה זכוכית פנימי 90°

סדרת SLIDE-ON

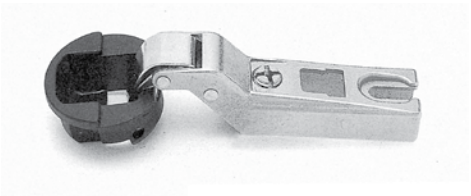

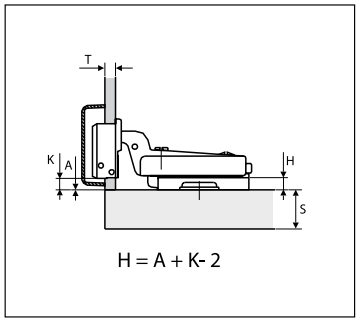

H = A + K - 2

להזמנה

מק"ט	תיאור	הרכבה
MG1115	ציר השחלה זכוכית פנימי	ברגים

כיסוי עגול לציר זכוכית

150R

להזמנה

דגם	תיאור
150R	כיסוי עגול לציר זכוכית

גימור: 02 כרום ניקל

21 כרום מט

כל המידות נתונות במילימטרים. טל"ח.

תושבות

תושבות קליפ

גובה תושבת סטנדרטי בצירי FGV הוא 2 מ"מ

4N5M__ תושבת קליפ פח פרפר עם דיבל 5 מ"מ + כיוונון גובה

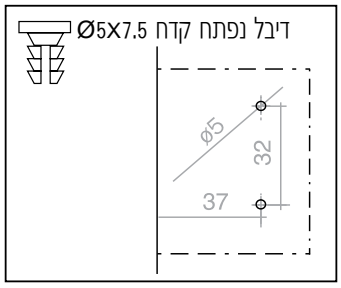

להזמנה

מק"ט	תיאור
4N5M20	תושבת גובה 2 מ"מ עם בורג ארוך
4N5M22	תושבת גובה 2 מ"מ עם בורג קצר
4N5M40	תושבת גובה 4 מ"מ עם בורג ארוך

401M2 תושבת קליפ פח פרפר + כיוונון גובה

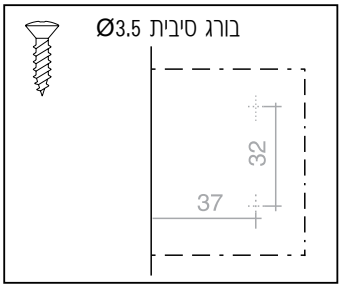

להזמנה

מק"ט	תיאור
401M2	תושבת פח פרפר, גובה 2 מ"מ

416M__ תושבת קליפ פח פרפר + כיוונון גובה

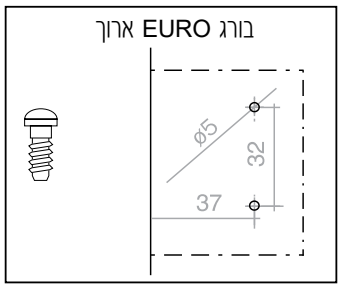

להזמנה

מק"ט	תיאור
416M2B	תושבת פח פרפר גובה 4 מ"מ עם ברגי EURO קצרים + כיוונון גובה
416M4B	תושבת פח פרפר גובה 4 מ"מ עם ברגי EURO ארוכים + כיוונון גובה

כל המידות נתונות במילימטרים. טל"ח.

תושבות

תושבות השחלה

גובה תושבת סטנדרטי בצירי FGV הוא 2 מ"מ

תושבת השחלה פח פרפר עם דיבל 5 מ"מ + כיוונון גובה — 2N5M__

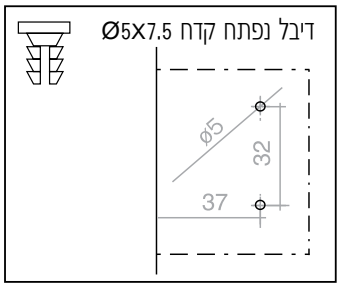

להזמנה

מק"ט	תיאור
2N5M21	תושבת גובה 2 מ"מ עם בורג ארוך
2N5M23	תושבת גובה 2 מ"מ עם בורג קצר
2N5M41	תושבת גובה 4 מ"מ עם בורג ארוך

תושבת השחלה פח פרפר + כיוונון גובה — 201M__

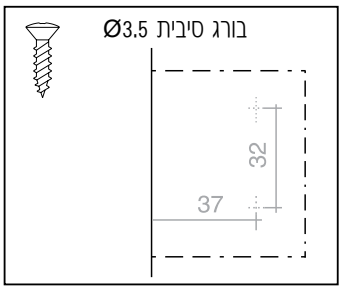

להזמנה

מק"ט	תיאור
201M0	תושבת גובה 0 מ"מ
201M2	תושבת גובה 2 מ"מ
201M4	תושבת גובה 4 מ"מ

תושבת השחלה פח פרפר גובה 2 מ"מ עם ברגי EURO + כיוונון גובה — 216M2__

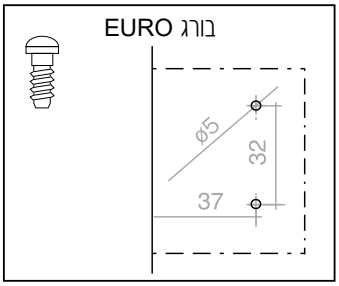

להזמנה

מק"ט	תיאור
216M2	תושבת עם ברגי EURO ארוכים
216M2H	תושבת עם ברגי EURO קצרים

דיבל 10 מ"מ לציר FGV — 1107H

להזמנה

מק"ט	תיאור
1107H	דיבל 10 מ"מ לציר FGV

כל המידות נתונות במילימטרים. טל"ח.

סדרה D

צירי קליפ עם בלימה

הרכבת הציר לתושבת

1. מקמו את החלק הקידמי של זרוע הציר על החלק הקידמי של התושבת.

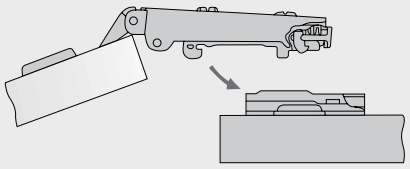

2. לחץ על החלק האחורי של הציר עד להישמע "קליק".

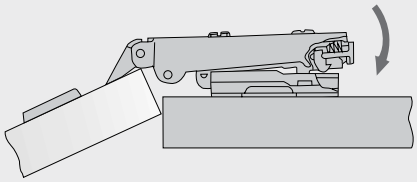

פירוק הציר מהתושבת

ליחצו על הלחצן אשר ממוקם בחלק האחורי של הציר כמתואר בשרטוט:

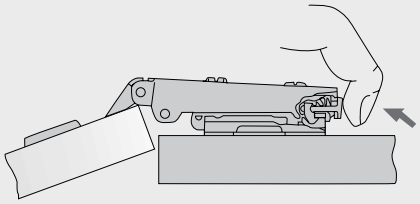

כיוונון בשלושה מישורים

כיוונון לצדדים: יש לסובב את הבורג המסומן עד לקבלת הכיוונון הרצוי.

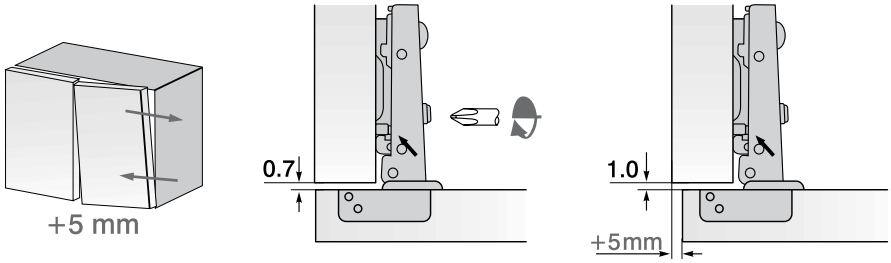

כיוונון לעומק: יש לסובב את הבורג המסומן עד לקבלת הכיוונון הרצוי.

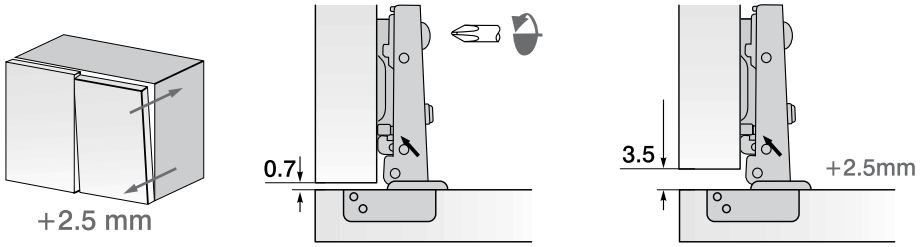

כיוונון לגובה: באמצעות סיבוב הבורג האקצנטרי בתושבת.

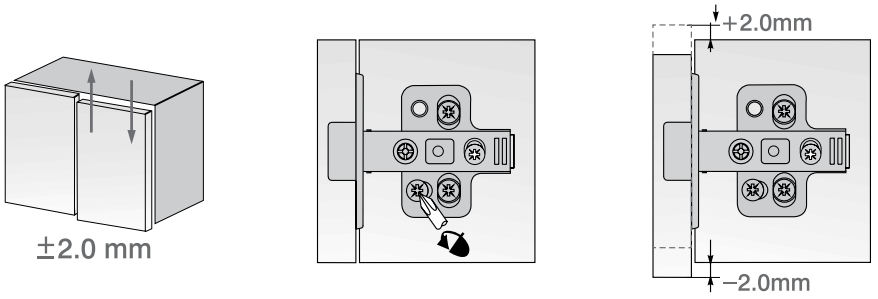

חישוב מספר הצירים שיש להרכיב בהתאם למידות הדלת

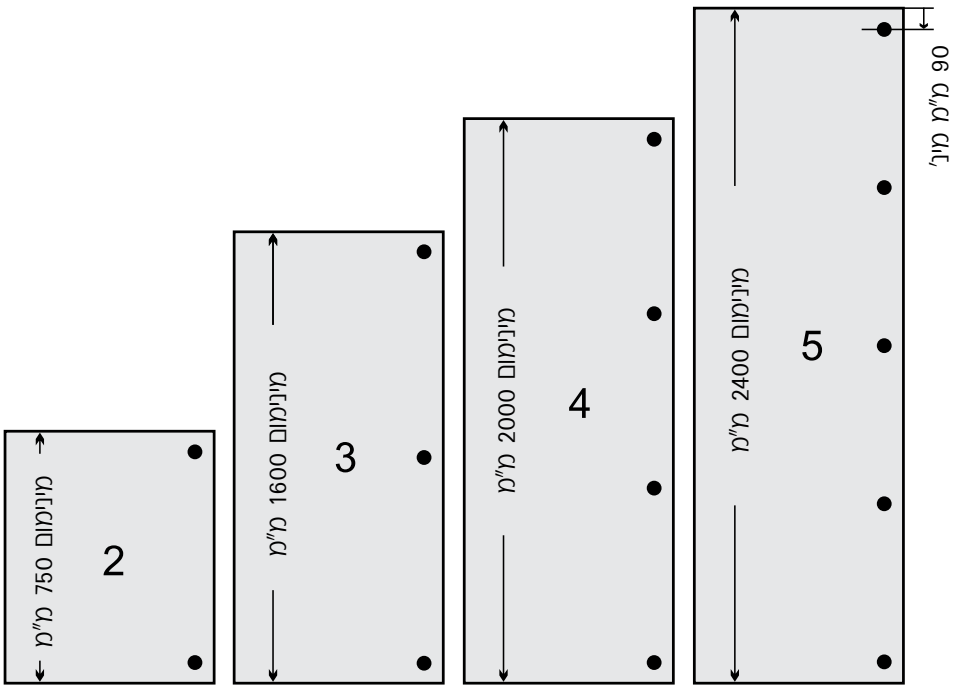

מפתח סימול האותיות המופיעות בדפי המידע

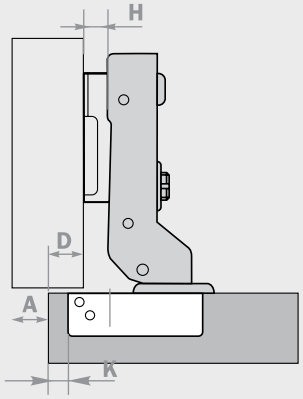

D - המידה בה הדלת מכסה את דופן הארון
K - מרחק לקידוח ראש הציר מסף הדלת
A - המרווח שבין דופן הארון לדלת

DOMICILE

סדרה ס

צירי קליפ עם בלימה – זווית פתיחה 105°

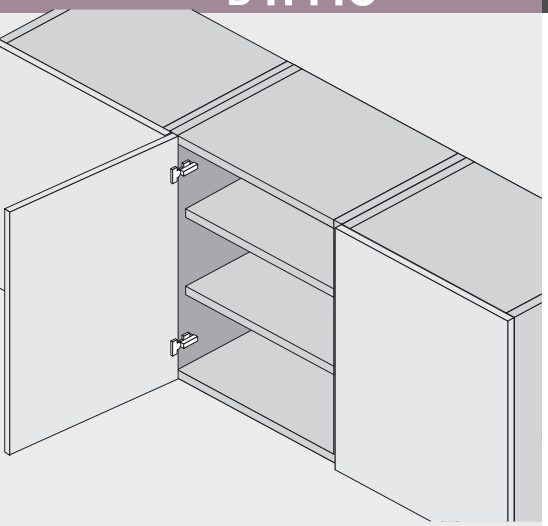

14-22 מ"מ

פתיחת הדלת ב-105°

קדח ראש הציר: 35 מ"מ

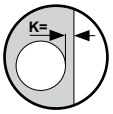

המרחק K: 3-7 מ"מ

עומק קידוח: 11.5 מ"מ

- הצירים מתאימים להרכבה עם תושבת **36990** ו-**36990B**.

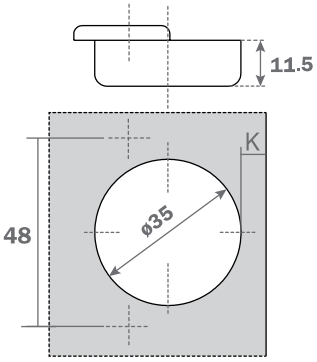

קידוחי הכנה לצירים

תואם BLUM

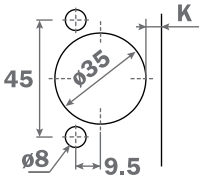

תואם HETTICH

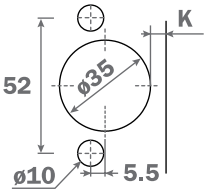

ברגים SALICE

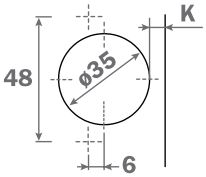

סדרה ס

ציר קליפ ישר 105° עם בלימה

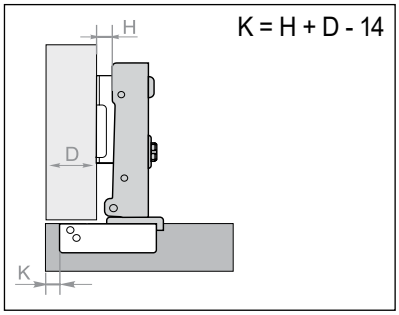

K	3	4	5	6	7
D	17	18	19	20	21

להזמנה

דגם	תיאור	הרכבה	תואם
36000	ציר קליפ ישר	ברגים	salice
36000B	ציר קליפ ישר	שתילה	Blum
36000H	ציר קליפ ישר	שתילה	Hettich

גימור: 02 כרום ניקל

סדרה ס

ציר קליפ כפוף 105° עם בלימה

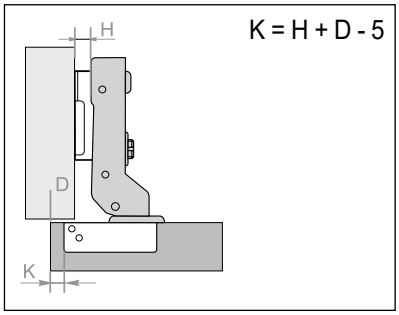

K	3	4	5	6	7
D	8	9	10	11	12

להזמנה

דגם	תיאור	הרכבה	תואם
36009	ציר קליפ כפוף	ברגים	salice
36009B	ציר קליפ כפוף	שתילה	Blum
36009H	ציר קליפ כפוף	שתילה	Hettich

גימור: 02 כרום ניקל

סדרה ס

ציר קליפ פנימי 105° עם בלימה

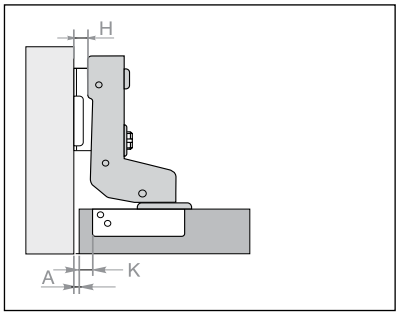

K	3	4	5	6	7
D	1.5	0.5	-0.5	-1.5	-2.5

להזמנה

דגם	תיאור	הרכבה	תואם
360017	ציר קליפ פנימי	ברגים	salice
360017B	ציר קליפ פנימי	שתילה	Blum
360017H	ציר קליפ פנימי	שתילה	Hettich

גימור: 02 כרום ניקל

צירי קליפ עם בלימה – זוויות הרכבה מיוחדות

ציר קליפ 30° פינה/ פינה עם בלימה

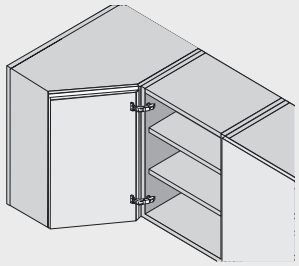

סדרה D

להזמנה

דגם	תיאור	הרכבה	תואם
36030	ציר קליפ 30°	ברגים	salice

גימור: 02 כרום ניקל

14-22 מ"מ

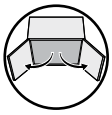

פתיחת הדלת בהתאם לדלת

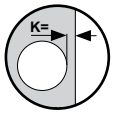

המרחק K:
4-7 מ"מ

עומק קידוח:
11.5 מ"מ

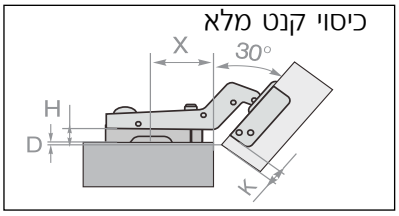

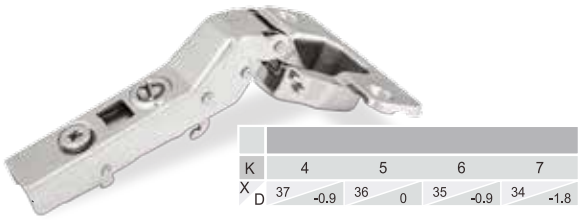

K	4	5	6	7
D	37 -0.9	36 0	35 -0.9	34 -1.8

X

ציר קליפ 45° פינה/ פינה עם בלימה

סדרה D

להזמנה

דגם	תיאור	הרכבה	תואם
36045	ציר קליפ 45°	ברגים	salice

גימור: 02 כרום ניקל

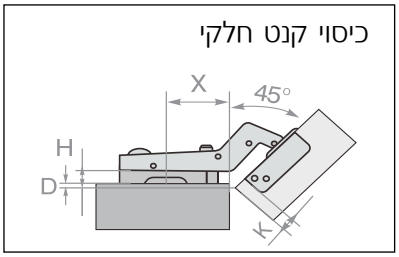

H	K 4	5	6	7
0	37 3.3	36 4.0	35 4.7	34 5.4

X D

ציר קליפ המשך 90° עם בלימה

סדרה D

להזמנה

דגם	תיאור	הרכבה	תואם
36090	ציר קליפ 90°	ברגים	salice

גימור: 02 כרום ניקל

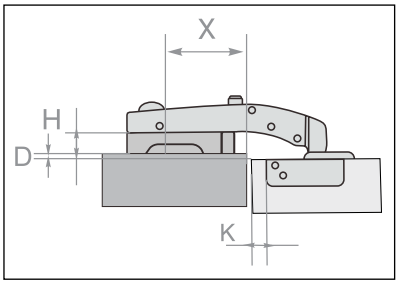

H	K 4	5
0	20 4.0	19 4.0

X D

תושבת מתכוננת לציר קליפ עם בלימה גובה 0 מ"מ וחור שלישי

36990

בנוסף לציר יש להזמין תושבת

להזמנה

מק"ט	תיאור
36990	תושבת מתכוננת לציר עם בלימה, גובה 0 מ"מ

גימור: 02 כרום ניקל

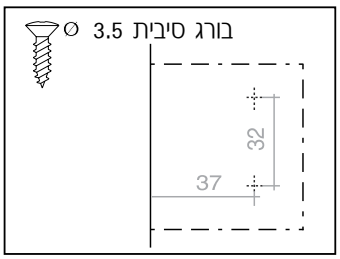

תושבת מתכוננת לציר קליפ עם בלימה גובה 0 מ"מ עם דיבלים 5 מ"מ קצרים וחור שלישי

36990B

להזמנה

מק"ט	תיאור
36990B	תושבת שתילה מתכוננת לציר עם בלימה, גובה 0 מ"מ + דיבל 5 מ"מ

גימור: 02 כרום ניקל

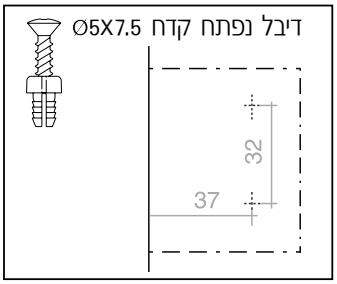

כל המידות נתונות במילימטרים. טל"ח.

צירי קליפ עם בלימה – זווית פתיחה 165°

סדרה D

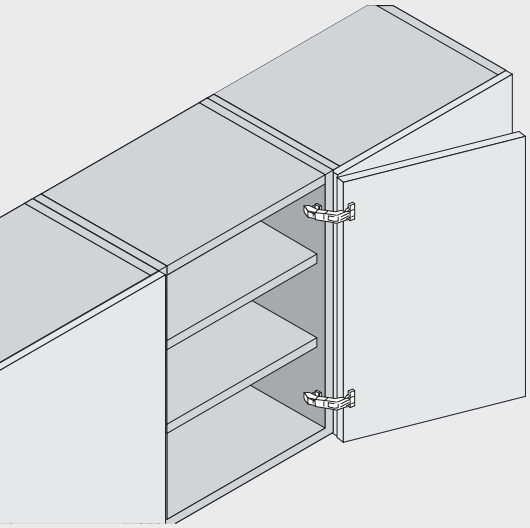

14-22 מ"מ

פתיחת הדלת ב-165°

קדח ראש הציר: 35 מ"מ

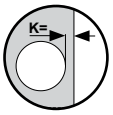

המרחק K: 3-7 מ"מ

עומק קידוח: 11.5 מ"מ

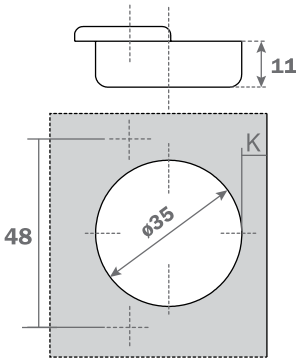

- **הצירים מתאימים להרכבה עם תושבת 36967.**

ציר קליפ ישר 165° עם בלימה

סדרה D

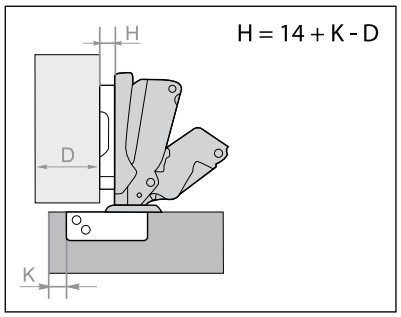

D \ K	3	4	5	6	7
H 0	17	18	19	20	21

להזמנה

דגם	תיאור	הרכבה	תואם
36650	ציר קליפ ישר	ברגים	salice

גימור: 02 כרום ניקל

ציר קליפ כפוף 165° עם בלימה

סדרה D

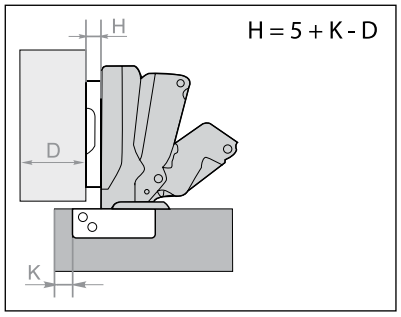

D \ K	3	4	5	6	7
H 0	7	8	9	10	11

להזמנה

דגם	תיאור	הרכבה	תואם
36659	ציר קליפ כפוף	ברגים	salice

גימור: 02 כרום ניקל

תושבת מתכוננת לציר קליפ 165° עם בלימה גובה 0 מ"מ וחור שלישי

36967

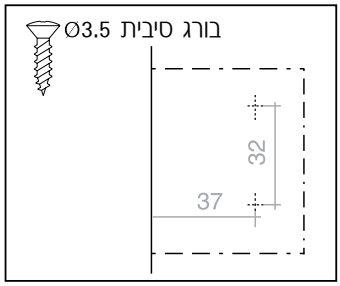

להזמנה

מק"ט	תיאור
36967	תושבת מתכוננת לציר 165° עם בלימה, גובה 0 מ"מ

גימור: 02 כרום ניקל

כל המידות נתונות במילימטרים. טל"ח.

הצטרפו למאות הנגרים בווטסאפ העסקי של דומיסיל ותהיו הראשונים לדעת על כל החידושים והפתרונות בתחום, תוכן מקצועי ומידע רב.

איך מצטרפים:

1. שומרים את המספר 052-3157621 בזכרון הטלפון.
2. שולחים הודעת ווטסאפ עם שמכם ושם הנגריה למספר 052-3157621 וממתינים לאישור.

צירי קליפ עם בלימה

סדרת FREE

כיוונון בשלושה מישורים

כיוונון לצדדים: יש לשחרר 2 ברגי הידוק, לבצע הכיוונון הרצוי ולאחר מכן להדקם.

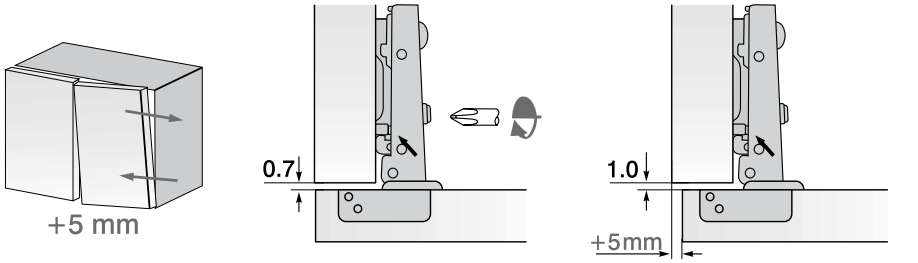

כיוונון לעומק: יש לשחרר 2 ברגי הידוק, לבצע הכיוונון הרצוי ולאחר מכן להדקם.

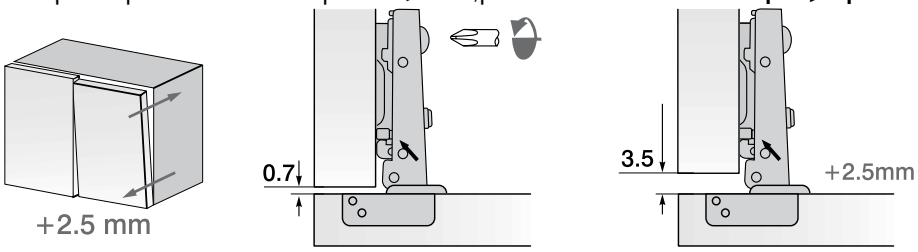

כיוונון לגובה: באמצעות שני הברגים בתושבת. בכל הדגמים טווח הכיוונון 2± מ"מ.

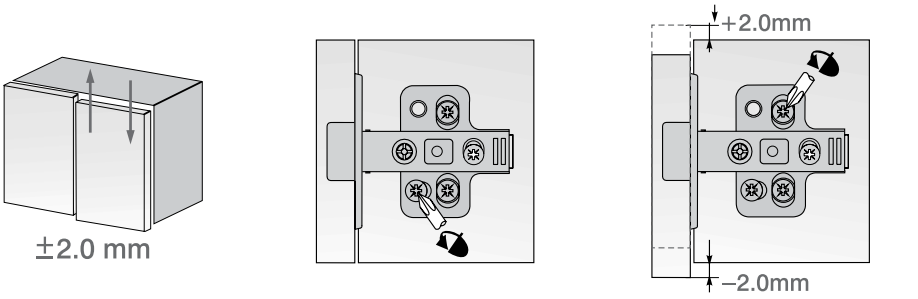

חישוב מספר הצירים שיש להרכיב בהתאם למידות הדלת

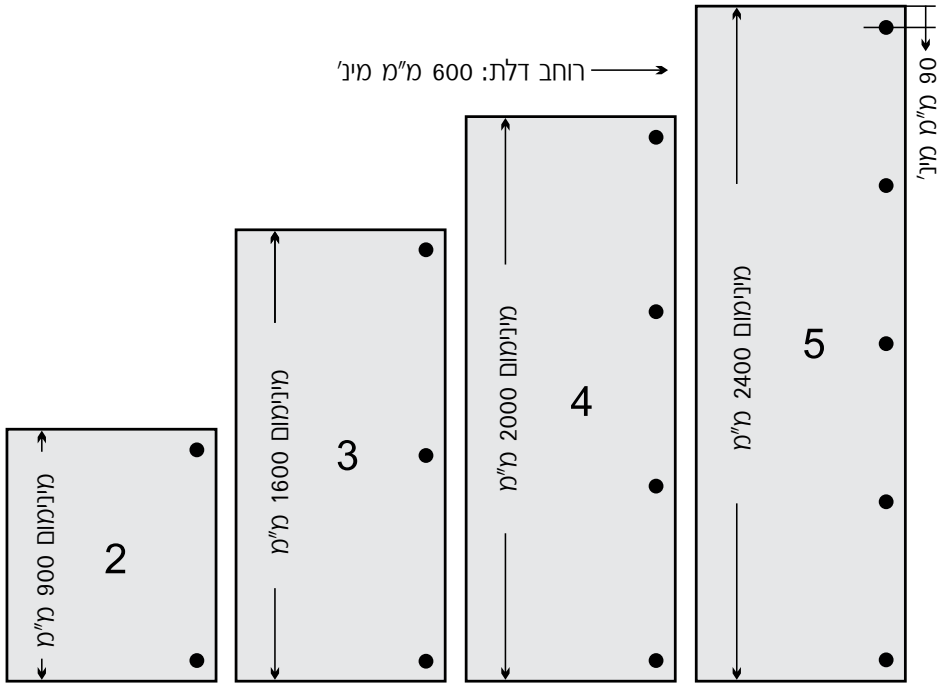

הרכבת הציר לתושבת

1. מקמו את החלק הקידמי של הציר על החלק הקידמי של התושבת.

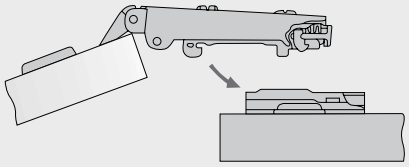

2. לחץ על החלק האחורי של הציר עד להישמע "קליק".

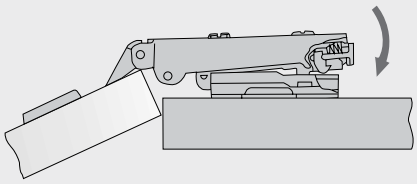

פירוק הציר מהתושבת

לחצו על הלחצן אשר ממוקם בחלק האחורי של הציר כמתואר בשרטוט:

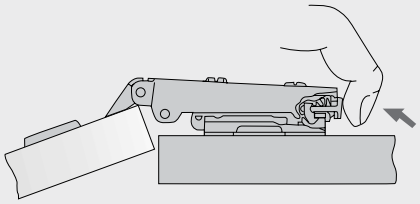

מפתח סימול האותיות המופיעות בדפי המידע

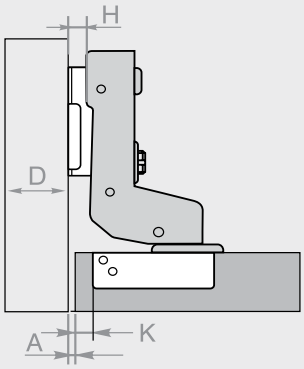

D - המידה בה הדלת מכסה את דופן הארון
K - מרחק לקידוח ראש הציר מסף הדלת
A - המרווח שבין דופן הארון לדלת
H - גובה התושבת

כל המידות נתונות במילימטרים. טל"ח.

DOMICILE

סדרת FREE

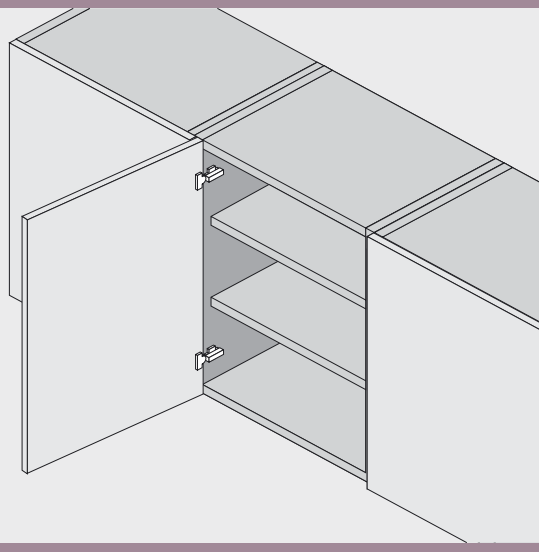

זווית פתיחה 105°

14-22 מ"מ — פתיחת הדלת ב-105° — קדח ראש הציר: 35 מ"מ — המרחק K: 3-7 מ"מ — עומק קידוח: 11.3 מ"מ

קידוחי הכנה לצירים

תואם BLUM

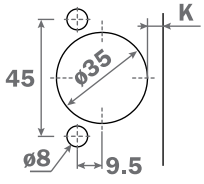

תואם HETTICH

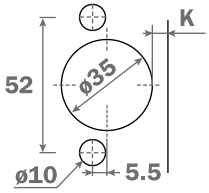

ברגים SALICE

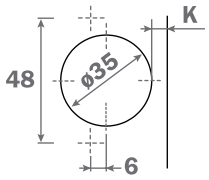

סדרת FREE

צירי קליפ ישר 105° עם בלימה

להזמנה

דגם	תיאור	הרכבה	תואם
46000	ציר קליפ ישר	ברגים	Salice
46000B	ציר קליפ ישר	שתילה	Blum
46000H	ציר קליפ ישר	שתילה	Hettich

גימור:

02 כרום ניקל

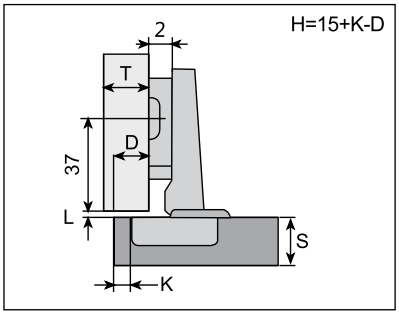

H \ D K	3	4	5	6	7
0 *	18	19	20	21	22
2	16	17	18	19	20
4 *	14	15	16	17	18

* בהזמנה מיוחדת

סדרת FREE

צירי קליפ כפוף 105° עם בלימה

להזמנה

דגם	תיאור	הרכבה	תואם
46009	ציר קליפ כפוף	ברגים	Salice
46009B	ציר קליפ כפוף	שתילה	Blum
46009H	ציר קליפ כפוף	שתילה	Hettich

גימור:

02 כרום ניקל

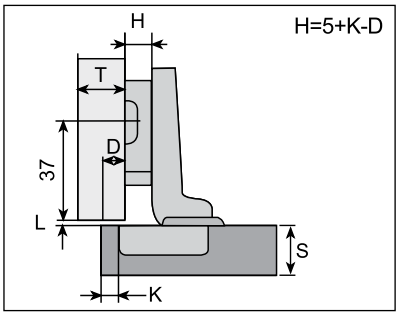

H \ D K	3	4	5	6	7
0 *	8	9	10	11	12
2	6	7	8	9	10
4 *	4	5	6	7	8

* בהזמנה מיוחדת

סדרת FREE

צירי קליפ פנימי 105° עם בלימה

להזמנה

דגם	תיאור	הרכבה	תואם
460017	ציר קליפ פנימי	ברגים	Salice
460017B	ציר קליפ פנימי	שתילה	Blum
460017H	ציר קליפ פנימי	שתילה	Hettich

גימור:

02 כרום ניקל

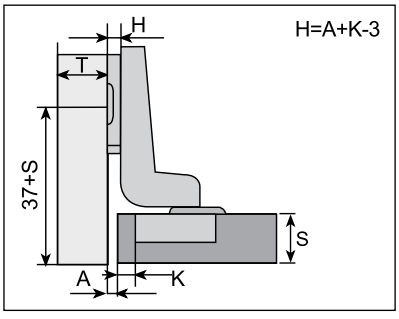

H \ A K	3	4	5	6	7
0 *	0	-1	-2	-3	-4
2	2	1	0	-1	-2
4 *	4	3	2	1	0

* בהזמנה מיוחדת

כל המידות נתונות במילימטרים. טל"ח.

DOMICILE

זוויות הרכבה מיוחדות

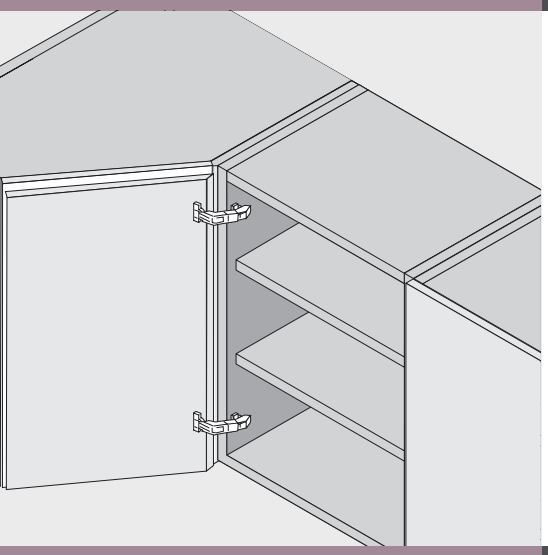

14-22 מ"מ | פתיחת הדלת ב-105° | קדח ראש הציר: 35 מ"מ | המרחק K: 3-7 מ"מ | עומק קידוח: 11.3 מ"מ

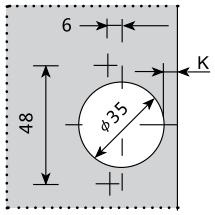

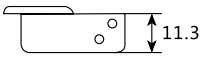

סדרת FREE

ציר קליפ 30° פינה/פינה עם בלימה

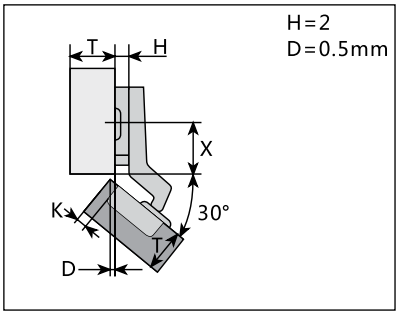

H \ K	4	5	6	7
0*	37 2.5	36 3.4	35 4.3	34 5.2
2	37 0.5	36 1.4	35 2.3	34 3.2
4*	37 -1.5	36 -0.6	35 0.3	34 1.2
	X			D

* בהזמנה

להזמנה

דגם	תיאור	הרכבה	תואם
46030	ציר קליפ 30°	ברגים	Salice

גימור:

02 כרום ניקל

סדרת FREE

ציר קליפ 45° פינה/פינה עם בלימה

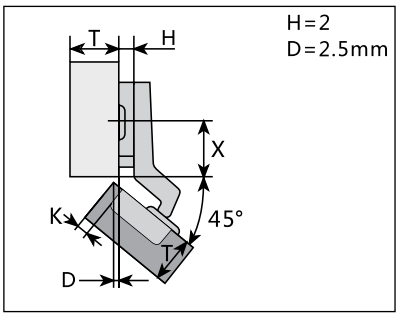

H \ K	4	5	6	7
0*	37 4.5	36 5.4	35 6.3	34 7.2
2	37 2.5	36 3.4	35 4.3	34 5.2
4*	37 0.5	36 1.4	35 2.3	34 3.2
	X			D

* בהזמנה

להזמנה

דגם	תיאור	הרכבה	תואם
46045	ציר קליפ 45°	ברגים	Salice

גימור:

02 כרום ניקל

סדרת FREE

ציר קליפ המשך 90° עם בלימה

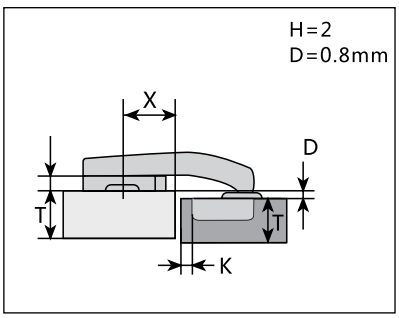

H \ K	4	5
0*	20 2.8	19 2.8
2	20 0.8	19 0.8
4*	20 -1.2	19 -1.2
	X	D

להזמנה

דגם	תיאור	הרכבה	תואם
46090	ציר קליפ 90°	ברגים	Salice

גימור:

02 כרום ניקל

כל המידות נתונות במילימטרים. טל"ח.

סדרת FREE

ציר קליפ עם בלימה זווית פתיחה 165°

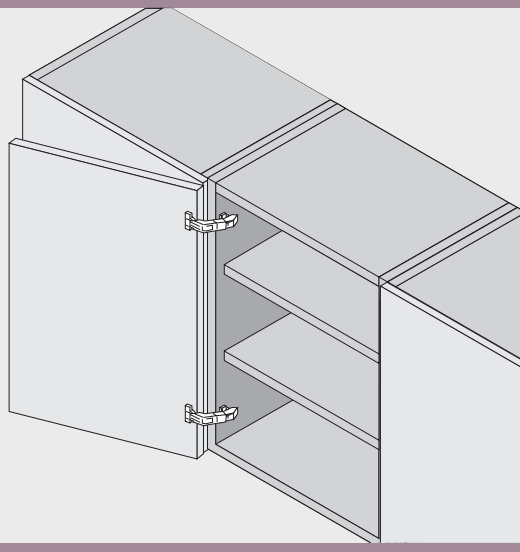

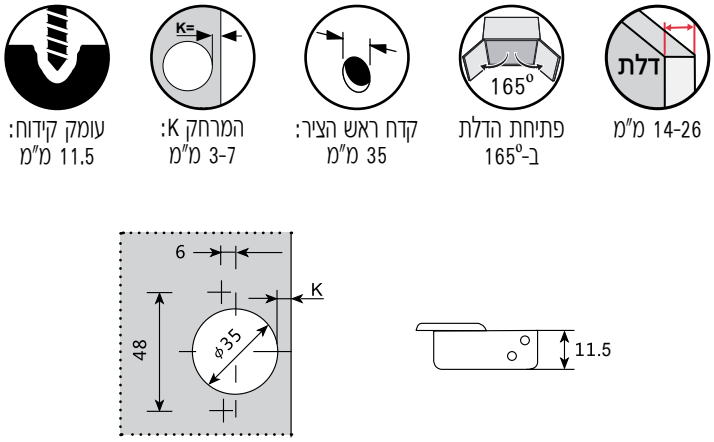

14-26 מ"מ — פתיחת הדלת ב-165° — קדח ראש הציר: 35 מ"מ — המרחק K: 3-7 מ"מ — עומק קידוח: 11.5 מ"מ

סדרת FREE

ציר קליפ ישר 165° עם בלימה

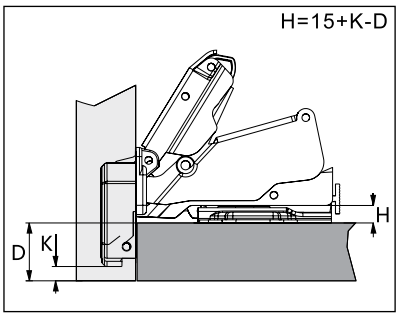

להזמנה

דגם	תיאור	הרכבה	תואם
46650	ציר קליפ ישר	ברגים	Salice

גימור:

02 כרום ניקל

H \ D K	3	4	5	6	7
0*	18	19	20	21	22
2	16	17	18	19	20
4*	14	15	16	17	18

* בהזמנה מיוחדת

סדרת FREE

ציר קליפ כפוף 165° עם בלימה

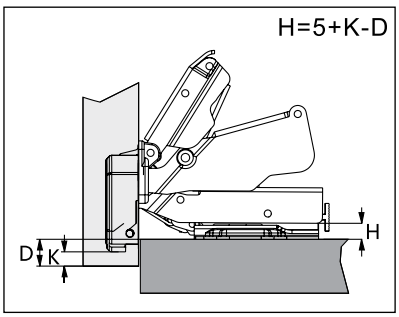

להזמנה

דגם	תיאור	הרכבה	תואם
46659	ציר קליפ כפוף	ברגים	Salice

גימור:

02 כרום ניקל

H \ D K	3	4	5	6	7
0*	8	9	10	11	12
2	6	7	8	9	10
4*	4	5	6	7	8

* בהזמנה מיוחדת

תושבות קליף

תושבת לצירי קליף עם בלימה

תושבת מתכווננת לציר קליף עם בלימה גובה 2 מ"מ וחור שלישי — 46992

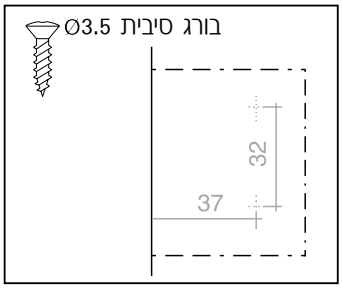

להזמנה

דגם	תיאור
46992	תושבת מתכווננת לציר קליף

גימור:
02 כרום ניקל

תושבת מתכווננת לציר קליף עם בלימה גובה 2 מ"מ עם דיבלים 5 מ"מ קצרים וחור שלישי — 46992B

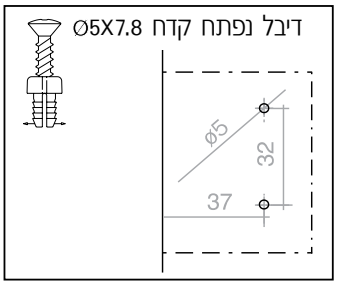

להזמנה

דגם	תיאור
46992B	תושבת מתכווננת לציר קליף עם דיבלים

גימור:
02 כרום ניקל

ציר קליף נירוסטה ישר 105° עם בלימה כולל תושבת 0 מ"מ — 56000

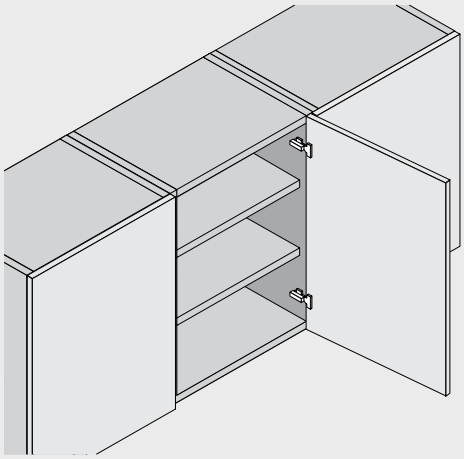

14-25 מ"מ

פתיחת הדלת ב-105°

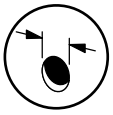
קדח ראש הציר: 35 מ"מ

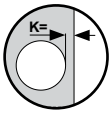

המרחק K: 3-7 מ"מ

עומק קידוח: 12 מ"מ

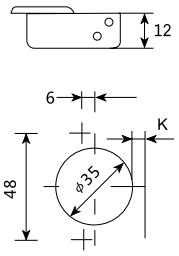

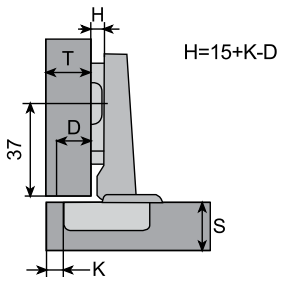

H \ K	3	4	5	6	7
0	18	19	20	21	22

להזמנה

דגם	תיאור	הרכבה	תואם
56000	ציר קליף נירוסטה ישר כולל תושבת	ברגים	Salice

גימור:
נירוסטה מבריקה

כל המידות נתונות במילימטרים. טל"ח.

צירי קליפ עם בלימה

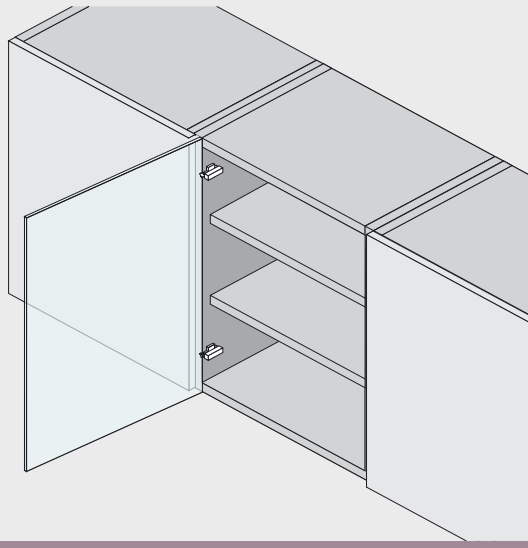

צירים לדלת זכוכית

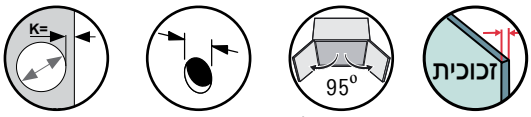

4-6 מ"מ | פתיחת הדלת ב-95° | קדח ראש הציר: 26 מ"מ | המרחק K: 3-6 מ"מ

כיסוי לציר

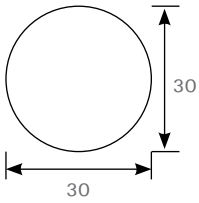

462600

ציר קליפ זכוכית ישר 95° עם בלימה

להזמנה

דגם	תיאור
462600	זוג צירי זכוכית ישרים עם בלימה

גימור: 02 כרום ניקל

תכולת הקיט

זוג צירי זכוכית, 2 כיסויים ו2 תושבות בגובה 0.

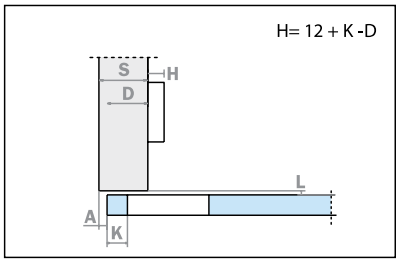

H \ D K	3	4	5	6
0*	15	16	17	18
2	13	14	15	16
4*	11	12	13	14

* בהזמנה מיוחדת

462609

ציר קליפ זכוכית כפוף 95° עם בלימה

להזמנה

דגם	תיאור
462609	זוג צירי זכוכית כפופים עם בלימה

גימור: 02 כרום ניקל

תכולת הקיט

זוג צירי זכוכית, 2 כיסויים ו2 תושבות בגובה 0.

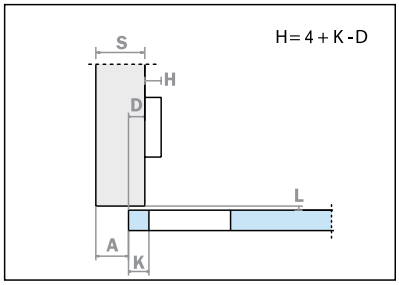

H \ D K	3	4	5	6
0*	7	8	9	10
2	5	6	7	8
4*	3	4	5	6

* בהזמנה מיוחדת

462617

ציר קליפ זכוכית פנימי 95° עם בלימה

להזמנה

דגם	תיאור
462617	זוג צירי זכוכית פנימיים עם בלימה

גימור: 02 כרום ניקל

תכולת הקיט

זוג צירי זכוכית, 2 כיסויים ו2 תושבות בגובה 0.

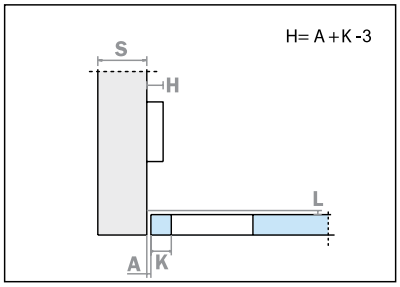

H \ A K	3	4	5	6
0*	0	-1	-2	-3
2	2	1	0	-1
4*	4	3	2	1

* בהזמנה מיוחדת

כל המידות נתונות במילימטרים. טל"ח.