

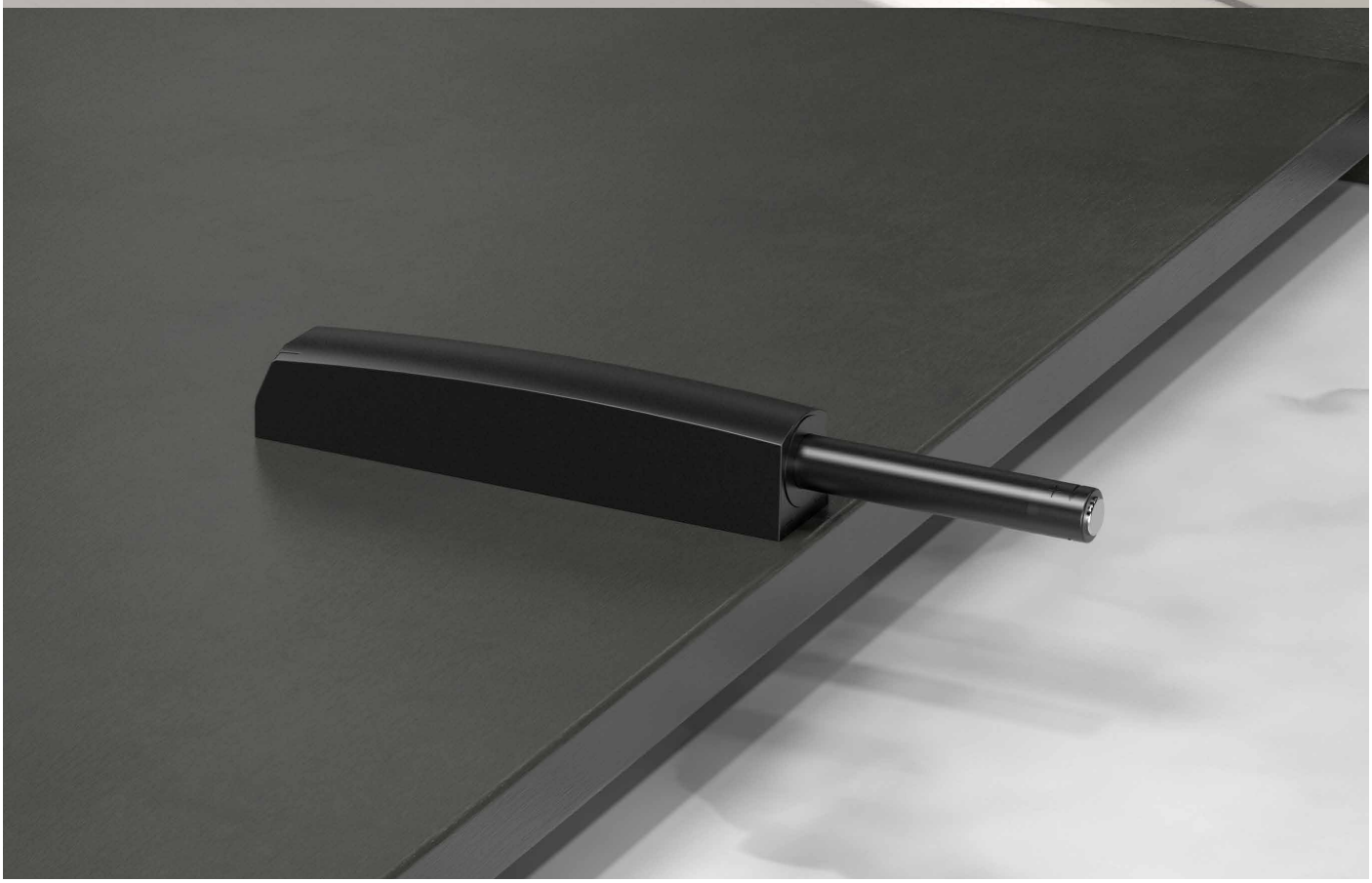

DOMICILE

הפרזול שעושה את ההבדל

TOUCH-IT

פתח-פתח מתכוונן עם בוכנה 38 מ"מ כולל בית.

מתאים לפתיחת דלתות מתרוממות, דלתות מזנון ודלתות הנפתחות הצידה

הפרזול & החומרים שעושים את ההבדל
DOMICILE

פתיחה בלחיצה TOUCH IT



TOUCHPR.38

פתח-פתח גומי מתכוונן עם בוכנה 38 מ"מ כולל בית פרפר



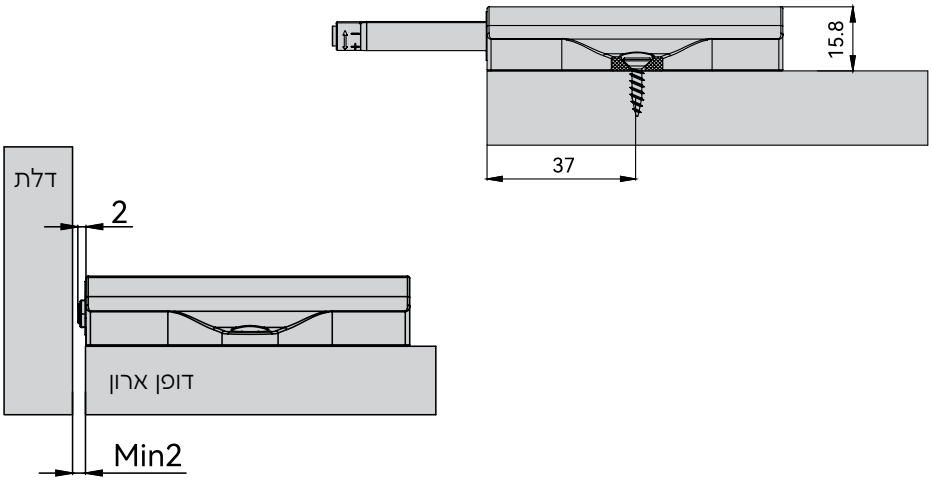

להזמנה

דגם	תיאור
TOUCHPR.38	פתח-פתח גומי מתכוונן כולל בית פרפר, עם בוכנה 38 מ"מ.

גימור:

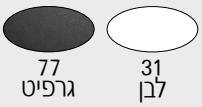

77 גרפיט | 31 לבן

TOUCHPM.38

פתח-פתח מגנטי מתכוונן עם בוכנה 38 מ"מ כולל בית פרפר, נגדית בהברגה ובהדבקה



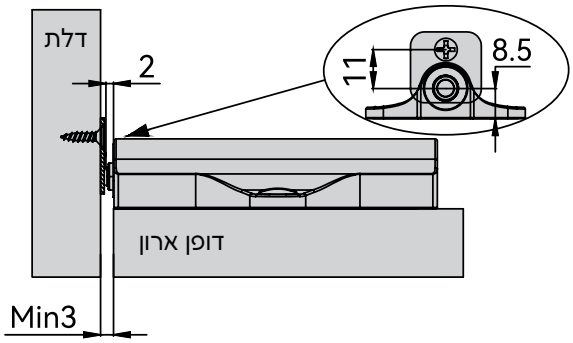

להזמנה

דגם	תיאור
TOUCHPM.38	פתח-פתח מגנטי מתכוונן כולל בית פרפר, נגדית בהברגה ובהדבקה, עם בוכנה 38 מ"מ.

גימור:



77 גרפיט | 31 לבן

כל המידות נתונות במילימטרים. טל"ח.

הפרזול & החומרים שעושים את ההבדל
DOMICILE

פתיחה בלחיצה TOUCH IT



TOUCHR.38

פתח-פתח גומי מתכוונן עם בוכנה 38 מ"מ כולל בית



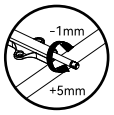

טווח כיוונון עומק
רחב: 1-/5+ מ"מ

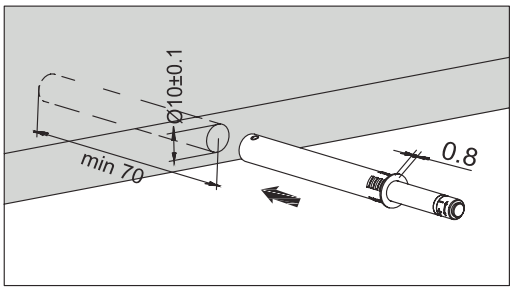



להזמנה

דגם	תיאור
TOUCHR.38	פתח-פתח גומי מתכוונן כולל בית, עם בוכנה 38 מ"מ.

גימור:



31 לבן
77 גרפיט

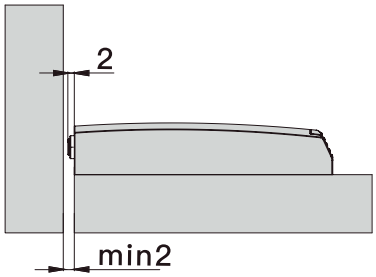

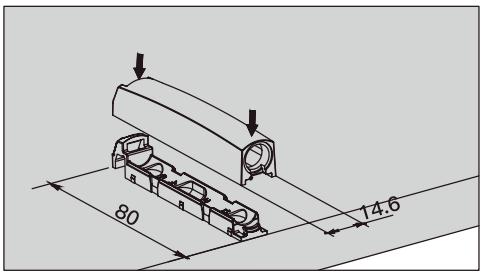

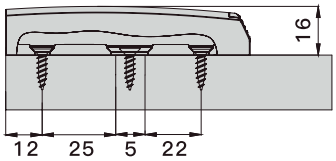

TOUCHM.38

פתח-פתח מגנטי מתכוונן עם בוכנה 38 מ"מ כולל בית, נגדית בהברגה ובהדבקה



נגדית מגנטית



להזמנה

דגם	תיאור
TOUCHM.38	פתח-פתח מגנטי מתכוונן כולל בית, נגדית בהברגה ובהדבקה, עם בוכנה 38 מ"מ.

גימור:



31 לבן
77 גרפיט

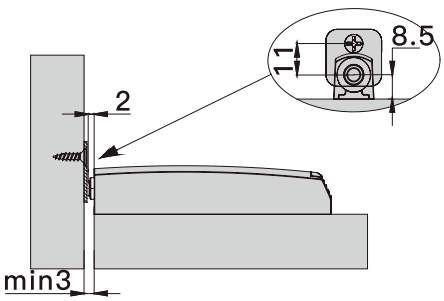

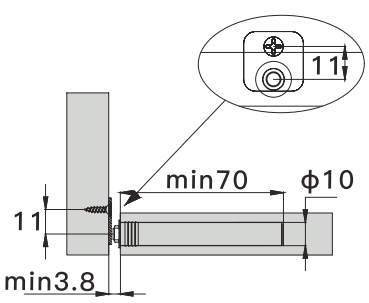

כל המידות נתונות במילימטרים. טל"ח.

MESTRO שבלונה לקדח 10 מ"מ עבור לחצני פתח-פתח

MES

MESTRO

להזמנה

דגם	תיאור
MES	MESTRO שבלונה לקדח 10 מ"מ עבור לחצני פתח-פתח בהתקנה נסתרת.

הקיט אינו כולל מקדח וצווארוני עצירת עומק למקדח.





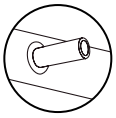

שבלונה לקדח
עבור לחצני פתח-פתח

השבלונה מסייעת בביצוע קדח 10 מ"מ ישר ומדויק עבור לחצני פתח-פתח מסדרות TOUCH-IT, KPUSH ואחרים.
הידוק ושחרור קל של השבלונה מדופן/שוכב הארון.
השבלונה מאפשרת להשעין על גביה דלת בעת ההתקנה, וכך לעזור בהתקנה נוחה של התושבות על גבי דופן הארון.



לסרטון הסבר

כל המידות נתונות במילימטרים. טל"ח.