פתרונות אחסון לארונות



2026

DOMICILE

VERSO

מסילות סמויות שליפה מלאה מסונכרנות עם שלושה כיוונונים ובולם

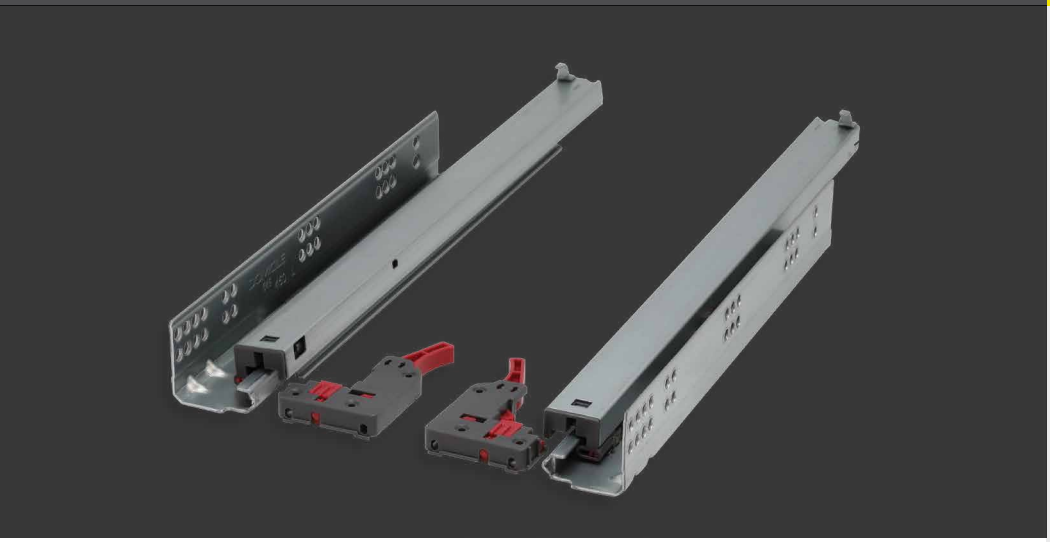

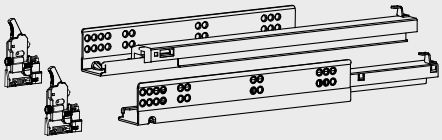

להזמנה

דגם	תיאור
VER 250	למגירה בעומק 250 מ"מ
VER 300	למגירה בעומק 300 מ"מ
VER 350	למגירה בעומק 350 מ"מ
VER 400	למגירה בעומק 400 מ"מ
VER 450	למגירה בעומק 450 מ"מ
VER 500	למגירה בעומק 500 מ"מ
VER 550	למגירה בעומק 550 מ"מ

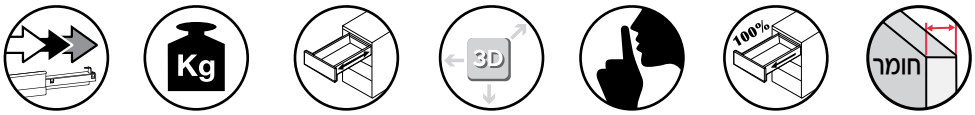

עובי דופן מגירה עד 18 מ"מ | שליפה מלאה | סגירה שקטה | כיוונון ב-3 מימדים | 50,000 מחזורי פתיחה בעומס 45 ק"ג | עומס מגירה: 35 ק"ג | סנכרון מלא

מסילה נסתרת למגירות עץ עם מנגנון שליפה מלאה.

- מנגנון SOFT CLOSE - בלימה וסגירה איטית.
- שליפה מלאה מסונכרנת ושקטה של כל חלקי המסילה.
- המסילה נמצאת מתחת למגירה ומאפשרת ניצול מירבי של רוחבה.
- פירוק פשוט של המגירה מהארון לצורך ניקיון.
- אפשרות לכיוונון ב-3 מימדים: גובה (3+), עומק (2.5±) וצד (1.5±).

תכולת הסט



- זוג תפסני מסילה קדמיים
- זוג מסילות

גב המגירה

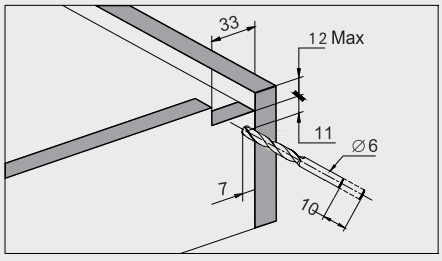

חזית המגירה

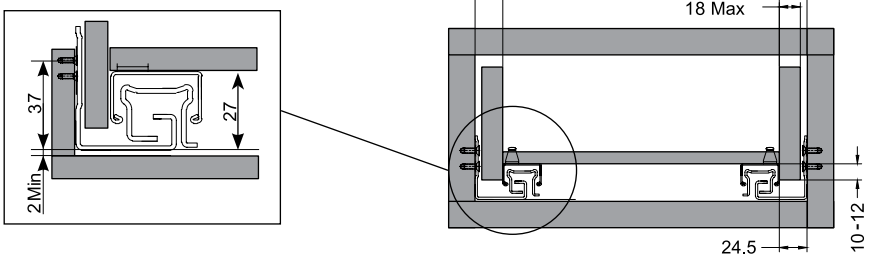

הרכבת מסילה במגירה רגילה

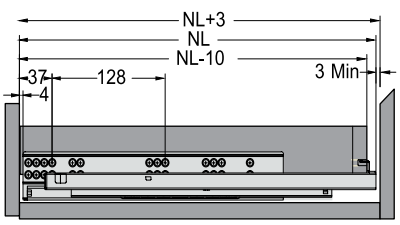

הרכבת מסילה במגירה פנימית

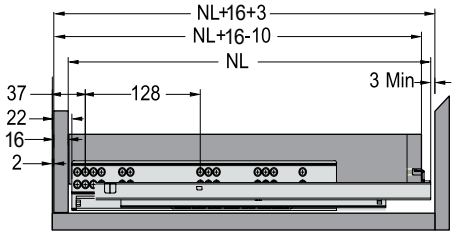

NL	מידת עומק מסילה (300,250, 350, 400, 450, 500, 550)
LW	רוחב פנים הארון

כל המידות נתונות במילימטרים.

הפרזול & החומרים שעושים את ההבדל DOMICILE

מסילות סמויות שליפה מלאה מסונכרנות פתיחה בלחיצה עם שלושה כיוונונים

VERSO PUSH TO OPEN

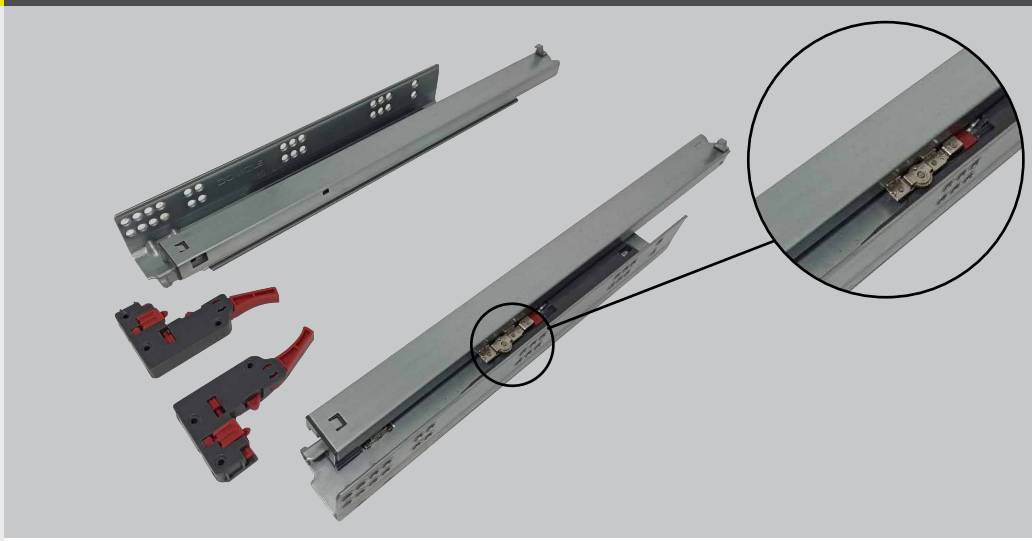

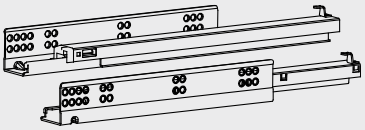

להזמנה

דגם	תיאור
VERP 250	למגירה בעומק 250 מ"מ
VERP 300	למגירה בעומק 300 מ"מ
VERP 350	למגירה בעומק 350 מ"מ
VERP 400	למגירה בעומק 400 מ"מ
VERP 450	למגירה בעומק 450 מ"מ
VERP 500	למגירה בעומק 500 מ"מ
VERP 550	למגירה בעומק 550 מ"מ

תכולת הסט



- זוג מסילות

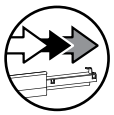

עובי דופן מגירה עד 18 מ"מ

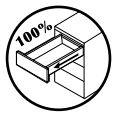

שליפה מלאה


פתיחה בלחיצה

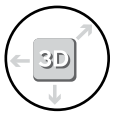

כיוונון ב-3 מימדים

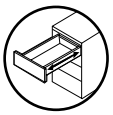
50,000 מחזורי פתיחה בעומס 45 ק"ג



עומס מגירה: 35 ק"ג

סנכרון מלא

מסילה נסתרת למגירות עץ עם מנגנון שליפה מלאה.

- מנגנון פתיחה בלחיצה.
- שליפה מלאה מסונכרנת ושקטה של כל חלקי המסילה.
- המסילה נמצאת מתחת למגירה ומאפשרת ניצול מירבי של רוחבה.
- פירוק פשוט של המגירה מהארון לצורך ניקיון.
- אפשרות לכיוונון ב-3 מימדים: גובה (3+), עומק (2.5±) וצד (1.5±).
- כיוונון המרווח בין חזית המגירה לגוף הארון מתבצע ידנית ללא כלים ובלי צורך לנתק את המגירה מהמסילה

חזית המגירה

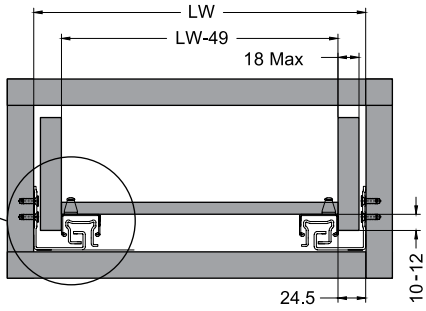

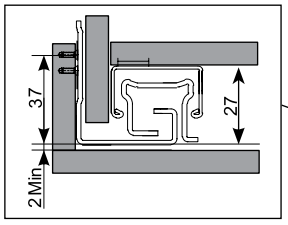

*אורך דופן המגירה הוא מידת המסילה פחות 10 מ"מ

בעבודה עם חזית חיצונית המרווח בין חזית המגירה לגוף הארון יהיה בין 4-6.5 מ"מ

גב המגירה

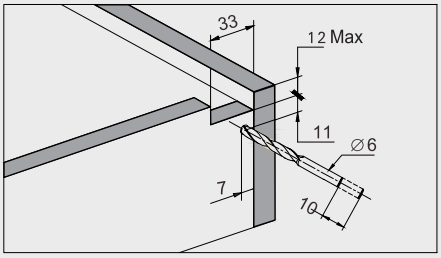

הרכבת מסילה עם חזית פנימית

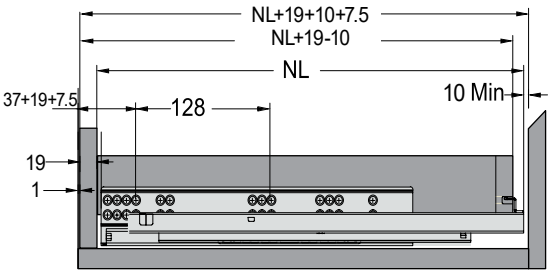

הרכבת מסילה עם חזית חיצונית

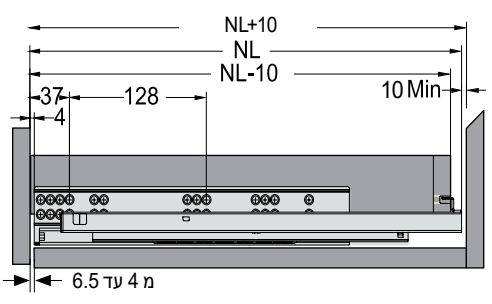

NL	מידת עומק מסילה (300,250, 350, 400, 450, 500, 550)
LW	רוחב פנים הארון

כל המידות נתונות במילימטרים.



SUPREME

קולקציית מגירות ה- SUPREME גם בארונות הבגדים

קולקציית מגירות SUPREME מציעה בשורה חדשה ומציגה מוצר איכותי, מעוצב להפליא בעל דפנות דקות במיוחד המאפשרות פתרון אחסון אידיאלי. סדרת המגירות הפנימיות של SUPREME מתאפיינת במגירות עם דפנות מתכת או זכוכית מלאה. ניתן לשלב חזית זכוכית, מתכת או גלריה וליהנות ממגירה מעוצבת בהתאמה אישית.

DOMICILE

הפרזול שעושה את ההבדל



LIFT900

מנגנון להורדת קולבים כפול נשלף ומסתובב 360°

- המנגנון מקנה עיצוב חדשני לארונות בגדים.
- מנגנון בלעדי להורדת קולבים שגם נשלף וגם מסתובב.
- קל, פשוט ונוח להגיע לקולבים הנמצאים בקומה השנייה.

DOMICILE
הפרזול שעושה את ההבדל

ambos

הפרזול & החומרים שעושים את ההבדל
DOMICILE

LIFT900

מנגנון להורדת קולבים כפול נשלף ומסתובב 360°, עד 12 ק"ג לכל קומה

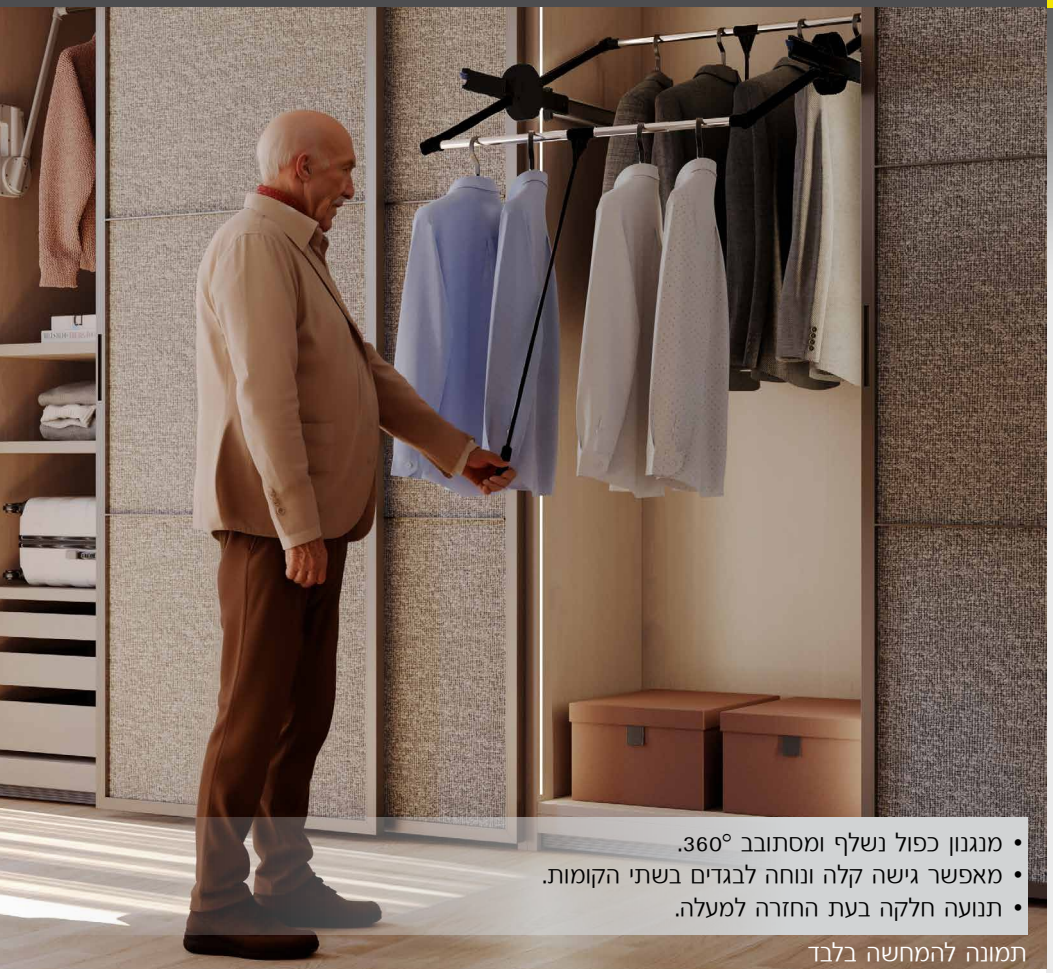

- מנגנון כפול נשלף ומסתובב 360°.
- מאפשר גישה קלה ונוחה לבגדים בשתי הקומות.
- תנועה חלקה בעת החזרה למעלה.

תמונה להמחשה בלבד

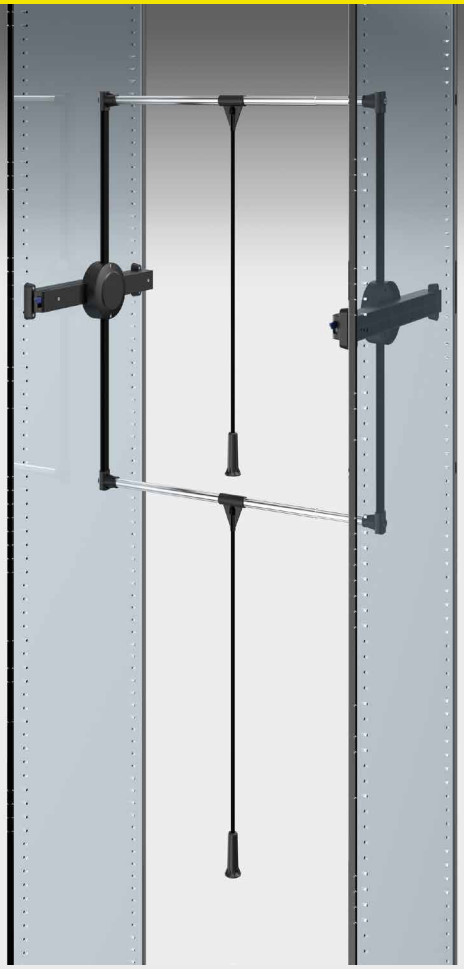

להזמנה

דגם	תיאור
LIFT900	מנגנון להורדת קולבים כפול, נשלף ומסתובב 360°, עד 12 ק"ג לכל קומה, לרוחב תא 750 - 1150 מ"מ

גימור:

23 שחור מט

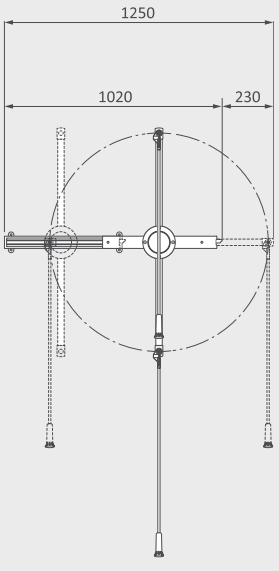

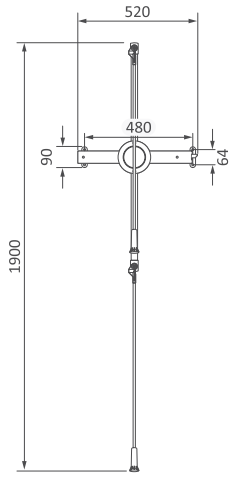

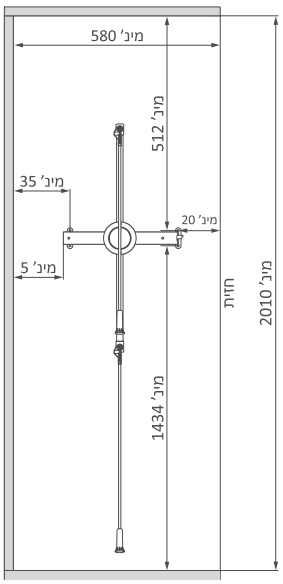

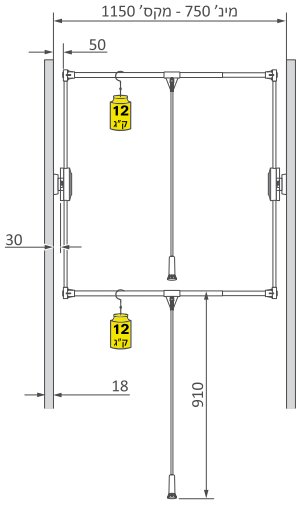



אין להתקין קושרת אמצעית

עד 12 ק"ג לכל קומה

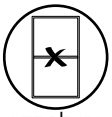









סיבוב ב-360°

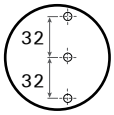

סיסטם 32

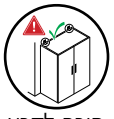

חובה לקבע לקיר

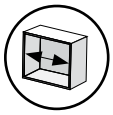

750-1150 מ"מ

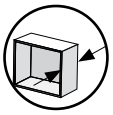

580 מ"מ

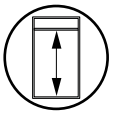

מינ' 2010 מ"מ

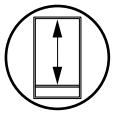

מינ' 2010 מ"מ

לסרטון הדגמה

הוראות הרכבה

LIFT – מנגנון להורדת קולבים, עד 10 ק"ג

300B | 300..





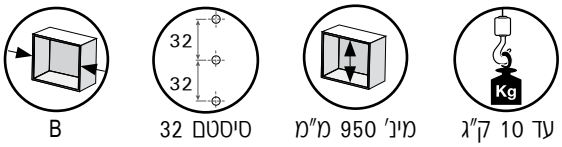

B
750-1150
530-750

- מאפשר גישה קלה ונוחה לבגדים.
- ידית מוט ארוכה המעוצבת לתנועת משיכה נוחה במיוחד.
- תנועה חלקה בעת החזרה למעלה.

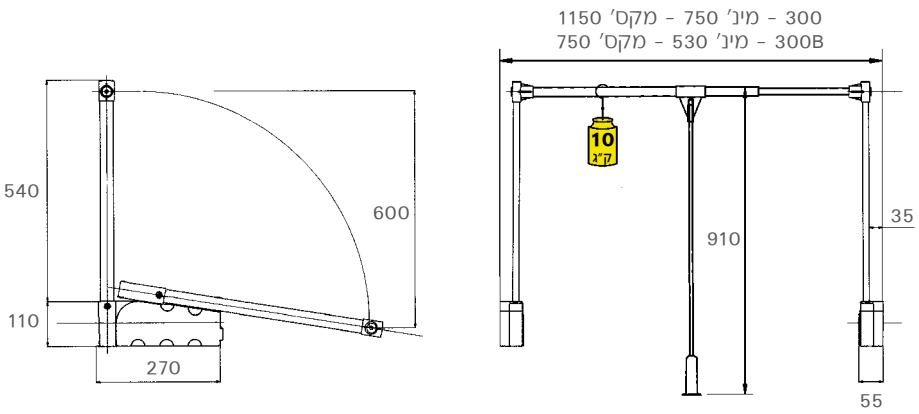

להזמנה

דגם	תיאור
300..	מנגנון לרוחב 1150 - 750 מ"מ
300B	מנגנון לרוחב 750 - 530 מ"מ

23 שחור מט

כסוף

למידע נוסף

Made in ITALY

כל המידות נתונות במילימטרים.

LIFT – מנגנון להורדת קולבים עם וו נשלף, עד 10 ק"ג

500B | 500





להזמנה

דגם	תיאור
500	מנגנון לרוחב 750 - 1150 מ"מ
500B	מנגנון לרוחב 530 - 750 מ"מ



עד 10 ק"ג

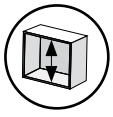
מינ' 950 מ"מ

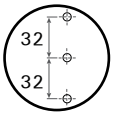

סיסטם 32

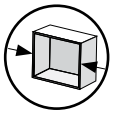
B

B
750-1150
530-750

- **וו נשלף בצד הימני - להנחת קולבים.**
- מאפשר גישה קלה ונוחה לבגדים.
- ידית מוט ארוכה המעוצבת לתנועת משיכה נוחה במיוחד.
- תנועה חלקה בעת החזרה למעלה.

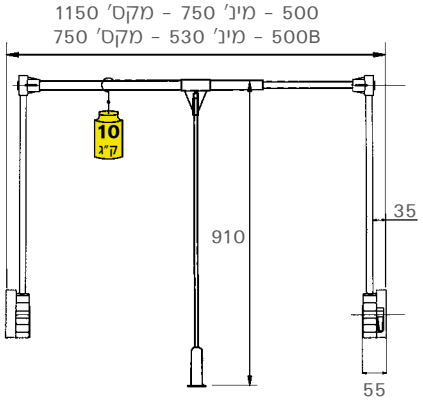

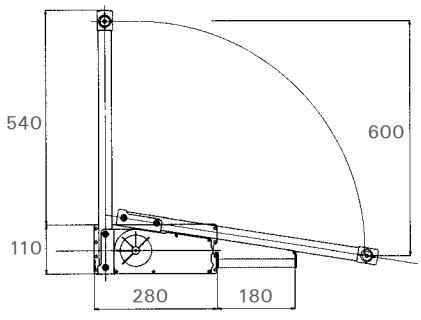

למידע נוסף

Made in ITALY

הפרזול & החומרים שעושים את ההבדל
DOMICILE

LIFT – מנגנון להורדת קולבים, עד 15 ק"ג

700





עד 15 ק"ג | מינ' 950 מ"מ | סיסטם 32 | 750-1150 מ"מ

- מתקן למשקל כבד.
- פינוי בגוף המתקן למיקום תושבת לציר.
- מאפשר גישה קלה ונוחה לבגדים.
- ידית מוט ארוכה המעוצבת לתנועת משיכה נוחה במיוחד.
- תנועה חלקה בעת החזרה למעלה.

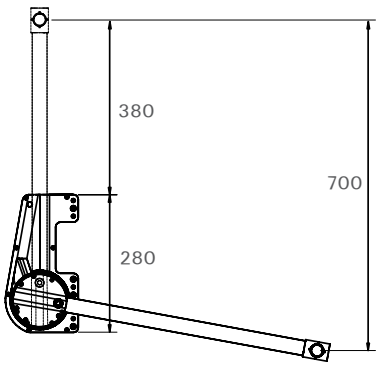

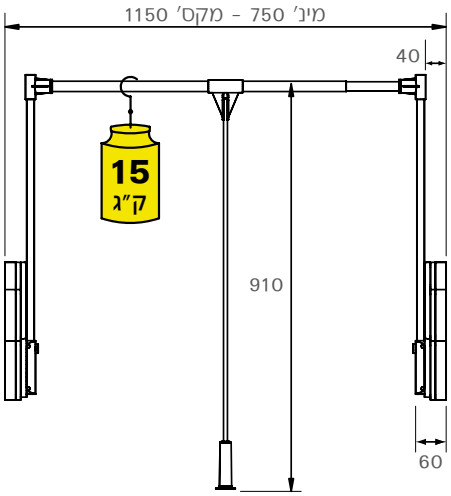

להזמנה

דגם	תיאור
700	מנגנון לרוחב 1150 - 750 מ"מ

גימור:
כסף

למידע נוסף

כל המידות נתונות במילימטרים.

ambos

הפרזול & החומרים שעושים את ההבדל
DOMICILE

WF13

מתקן נשלף לקולבים עם חלוקות

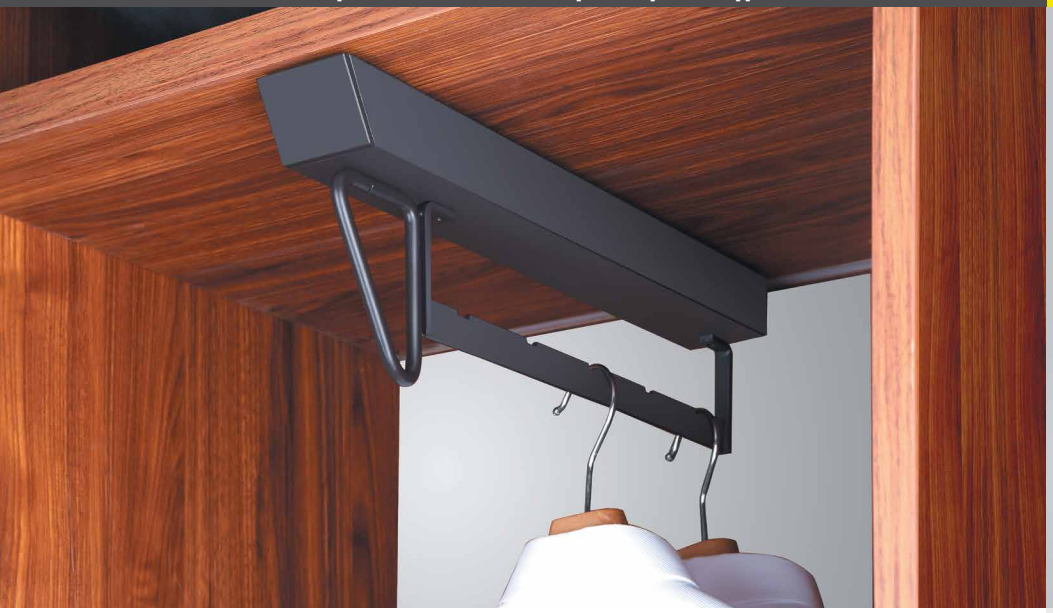





עד 15 ק"ג



סגירה שקטה

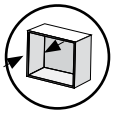

מינ' 430 מ"מ

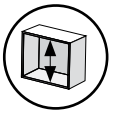

מינ' 1,064 מ"מ

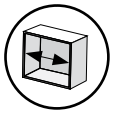

מינ' 414 מ"מ

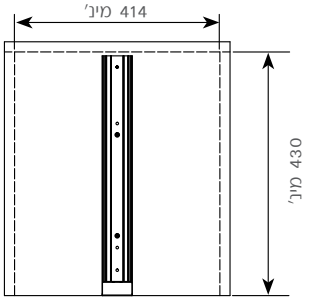

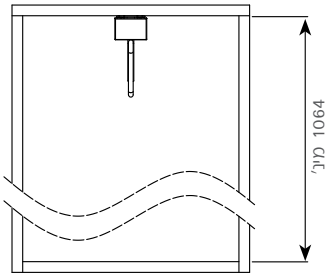

להזמנה

דגם	תיאור
WF13	מתקן מוט נשלף לקולבים עם חלוקות

גימור:

33 חום

למידע נוסף

1005

מתקן נשלף לתליית קולבים, חיבור עליון



A
252
302
352
405



עד 10 ק"ג

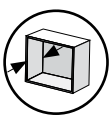

בהתאם לדגם

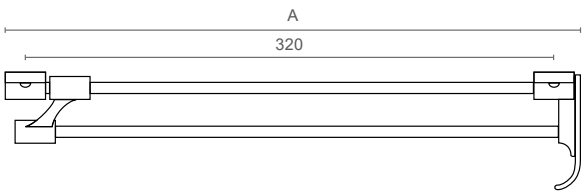

להזמנה

דגם	תיאור
1005 252	אורך 252 מ"מ
1005 302	אורך 302 מ"מ
1005 352	אורך 352 מ"מ
1005 402	אורך 405 מ"מ

גימור:

32 שחור

למידע נוסף

כל המידות נתונות במילימטרים.

צינור אובלי לתליית קולבים



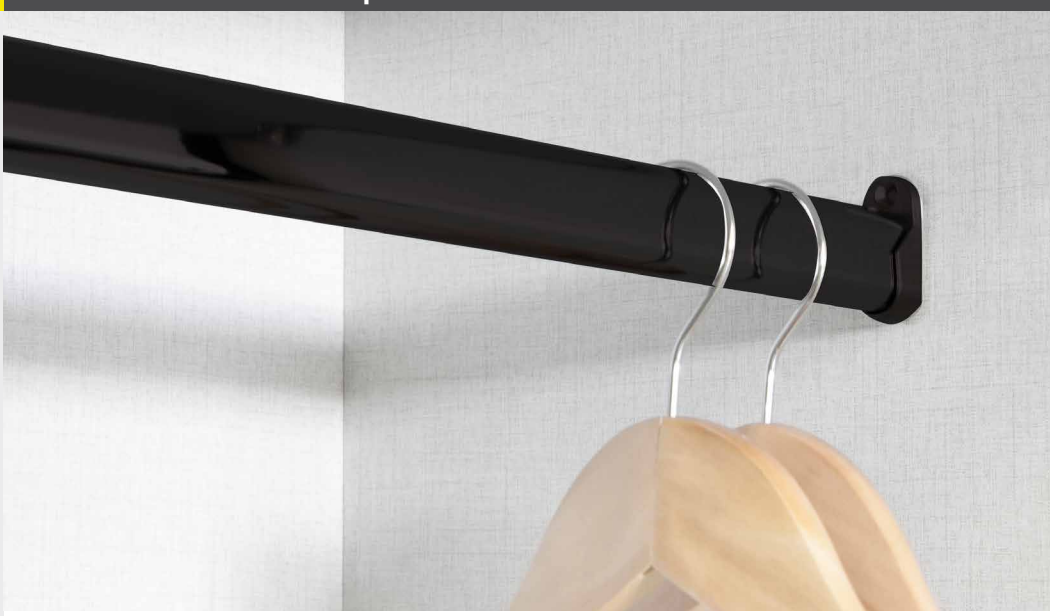

להזמנה

דגם	תיאור
17	צינור תליה אובלי 30x15, אורך 3000 מ"מ

גימור:

02 כרום ניקל 23 שחור מט

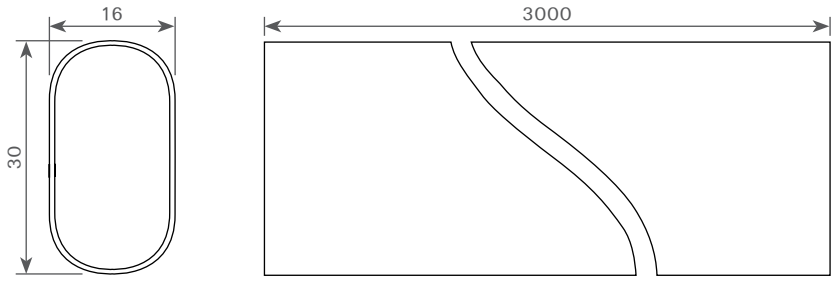



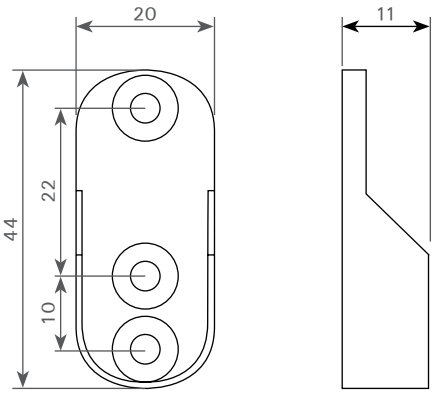

להזמנה

דגם	תיאור
D10	תפס לצינור תליה אובלי

גימור:

02 כרום ניקל 23 שחור מט

למידע נוסף

מוט מתכוונן לתליית / והורדת קולבים

132.



להזמנה

דגם	תיאור
132.	מוט מתכוונן, אורך 880-1590 מ"מ

- מאפשר גישה קלה ונוחה לבגדים.
- דגם 132 מתכוונן עד לאורך של 1590 מ"מ.

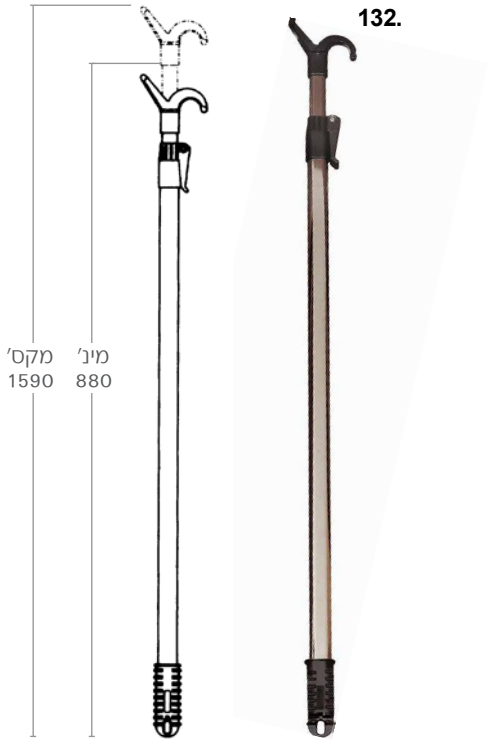

132.

למידע נוסף

הפרזול & החומרים שעושים את ההבדל
DOMICILE

שולחן גיהוץ סנדוויץ' נשלף על רגל

ASSDLXN

פיתוח ייחודי לדומיסיל
המנגנון היחיד שמאפשר התקנה
גם בארונות הזזה וגם בארונות פתיחה





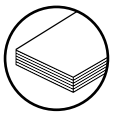
משטח סנדוויץ'

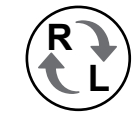

להתקנה בצד ימין/שמאל

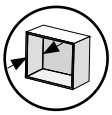
מינ' 400 מ"מ

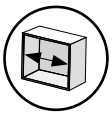
מינ' 200 מ"מ

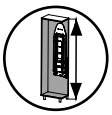
גובה מהרצפה עד לקושרת העליונה מינ' 1825 מ"מ


גובה השולחן במצב פתוח 886 מ"מ

המתקן בעל הרחקה מובנית של 40 מ"מ מהקנט, ולכן מאפשר התקנה במגוון סוגי ארונות:

- חדרי ארונות
- ארונות הזזה רחף (STAR, STAR FLUID, SLIDER)
- ארונות עם דלתות כנף (דלתות עם צירים רגילים)

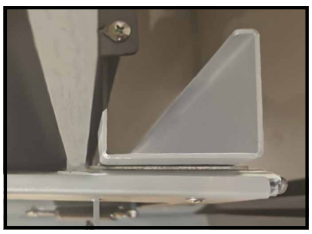



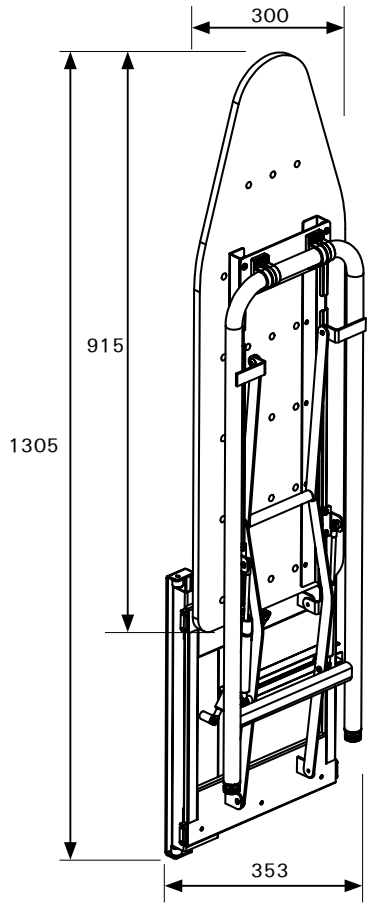

להזמנה

דגם	תיאור
ASSDLXN	שולחן גיהוץ סנדוויץ' נשלף על רגל, ל-200 מ"מ פנים ארון, מורחק 40 מ"מ מהקנט, שמאל/ימין

גימור:
7734
גרפיט/אפור

ניתן להזמין בהתאם לצורך

דגם	תיאור	גימור
ASSDLXNC	כיסוי בד רזרבי אפור למתקן גיהוץ דגם ASSDLXN	34 אפור

הוראות הרכבה

כל המידות נתונות במילימטרים.

הפרזול & החומרים שעושים את ההבדל
DOMICILE

ASSB

מתקן גיהוץ מתקפל ונשלף, עם כיסוי



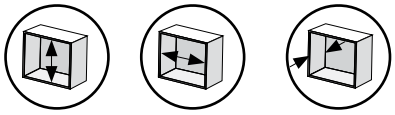

- למתקן נצרה הנועלת אותו במצב פתוח למניעת תזוזות בעת הגיהוץ.
- המתקן מיועד להתקנה על מדף מקובע עם ברגים לארון.

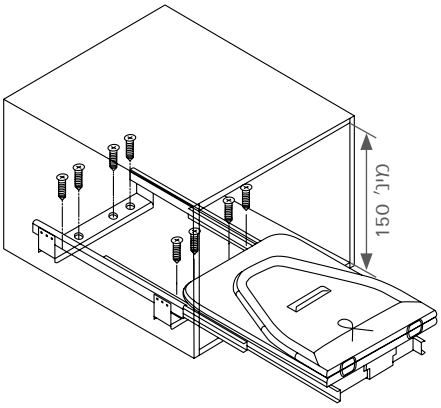

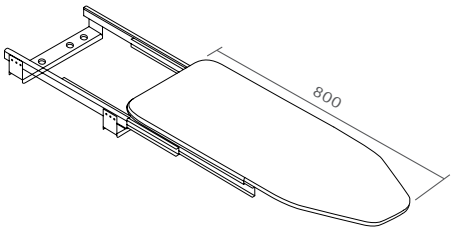

להזמנה

דגם	תיאור
ASSB	מתקן גיהוץ מתקפל נשלף

גימור:
02 כרום ניקל

ניתן להזמין בהתאם לצורך

דגם	תיאור
ASSBC	כיסוי בד לשולחן גיהוץ מתקפל נשלף ASSB

שליפת המתקן

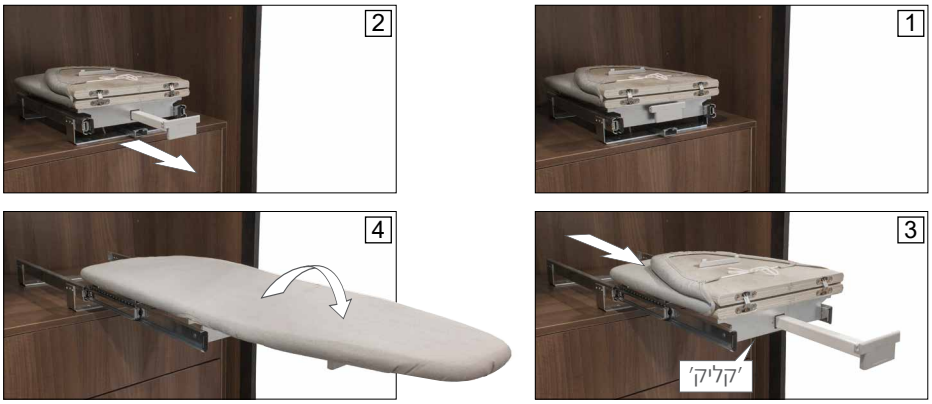

על מנת לסגור את המתקן יש לדחוף את זרוע התמיכה. נצרת הנעילה תשתחרר ותאפשר את סגירת המתקן.

למידע נוסף

מתקן גיהוץ מתקפל, נשלף, ומסתובב עם בולם

ASSBN



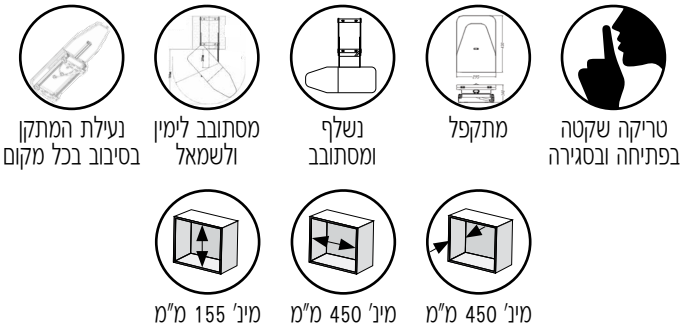

- המתקן מיועד להתקנה על מדף מקובע עם ברגים לארון.
- גישה נוחה למתקן במהלך הגיהוץ.

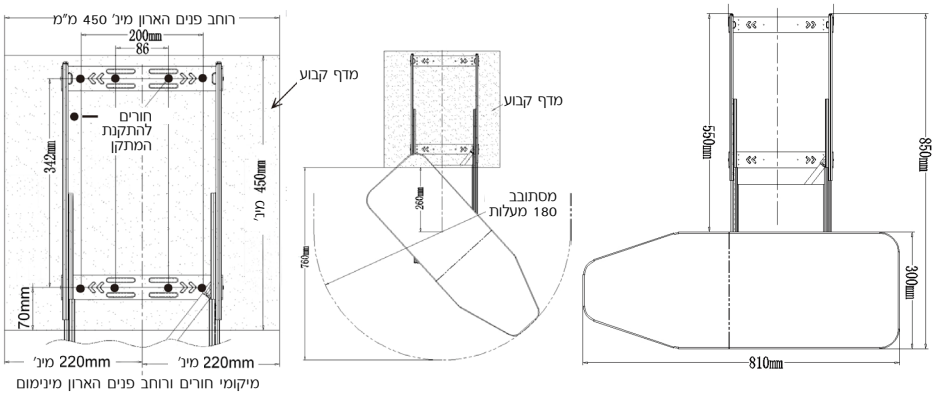

להזמנה

דגם	תיאור
ASSBN	מתקן גיהוץ מתקפל, נשלף ומסתובב

גימור המתקן:

31 לבן

גימור הכיסוי: (בד)

34 אפור

ניתן להזמין בהתאם לצורך

דגם	תיאור
ASSBNC	כיסוי בד רזרבי אפור למתקן גיהוץ ASSBN

גימור הכיסוי: (בד)

34 אפור

שליפת המתקן

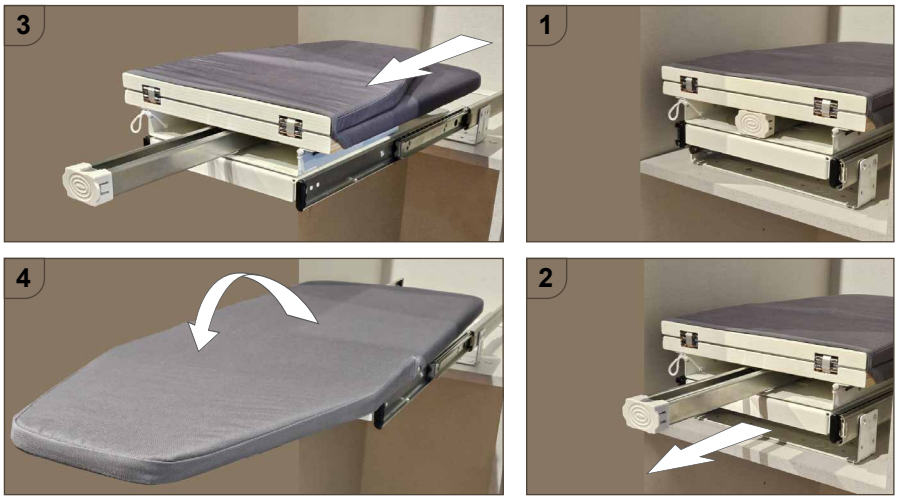

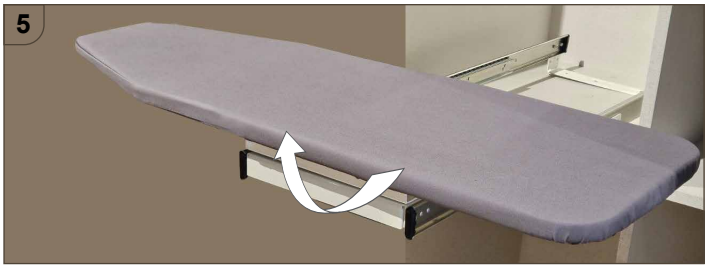

כל המידות נתונות במילימטרים.

מראה נשלפת להתקנה על דופן הארון

WF11





להזמנה

דגם	תיאור
WF11	מראה נשלפת לארון להתקנה דו-צדדית

גימור:

33 חום

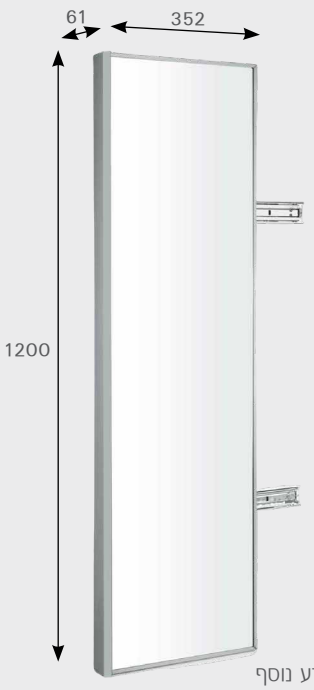

למידע נוסף

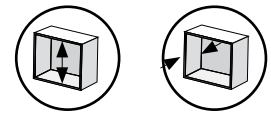



להתקנה בצד ימין/שמאל

- נסיעה חלקה של המראה אל מחוץ לארון.
- מסילות המראה נבחנו ב-50,000 מחזורי פתיחה.
- גימור חלק ונקי בשילוב בד קטיפה בצידה האחורי של המראה למניעת חיכוך ונזק לבגדים.

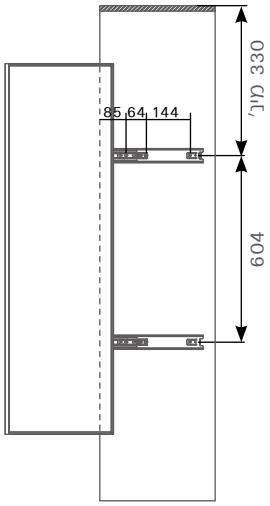

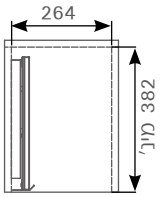



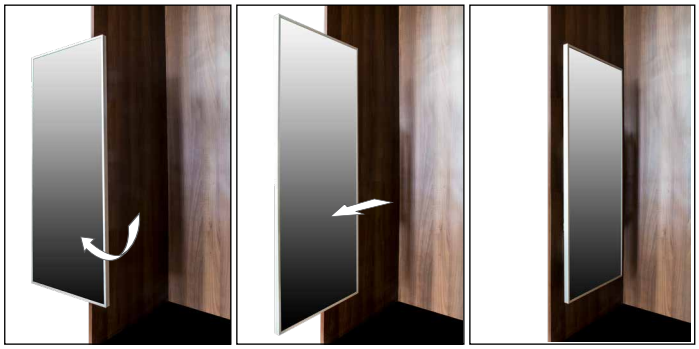

הפרזול & החומרים שעושים את ההבדל
DOMICILE

מתקן נשלף לנעליים עם בלימה

WF05





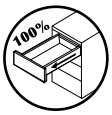

שליפה מלאה


סגירה שקטה



עד 35 ק"ג

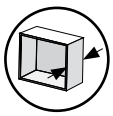
מינ' 450 מ"מ

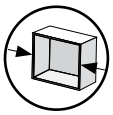
מינ' B

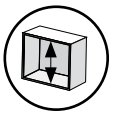
מינ' 300 מ"מ

B	A
600	564
700	664
800	764
900	864

להזמנה

דגם	תיאור
WF05.600	ליח' ברוחב 600 מ"מ
WF05.700	ליח' ברוחב 700 מ"מ
WF05.800	ליח' ברוחב 800 מ"מ
WF05.900	ליח' ברוחב 900 מ"מ

גימור:

33 חום

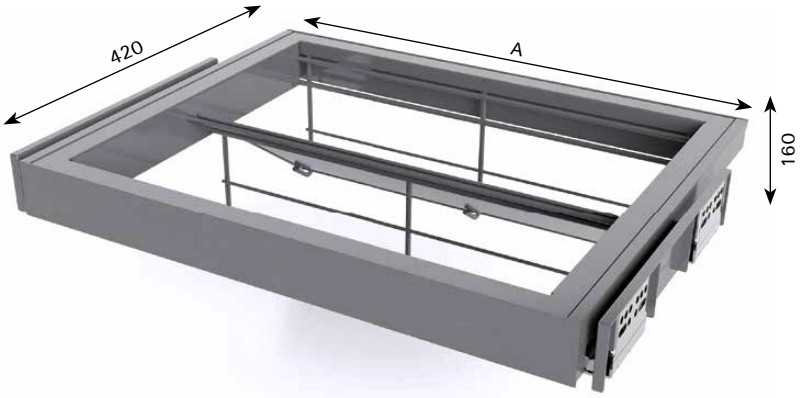

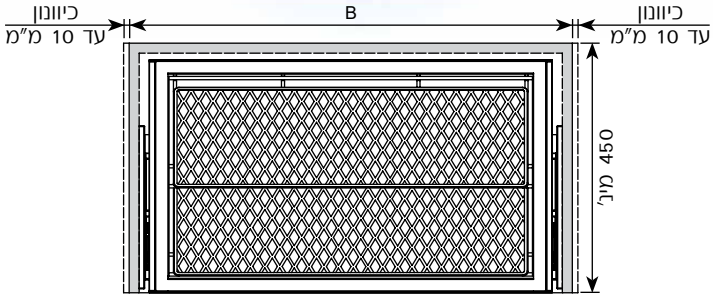

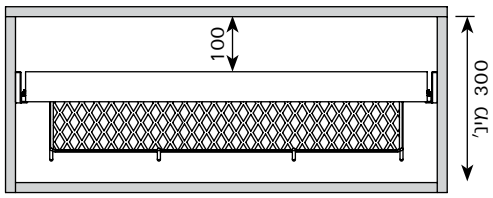

למידע נוסף

כל המידות נתונות במילימטרים.

מתקן נשלף ומסתובב עם מדפים לנעליים

WFD06 | WFD12





כיוונון גובה: 100 מ"מ

עד 5 ק"ג לכל מדף

מינ' 400 מ"מ

מינ' 800 מ"מ

A (ראה שרטוט)

סיבוב ב-360°

להזמנה

דגם	תיאור
WFD06.1255	עם 6 מדפים
WFD12.2065	עם 12 מדפים

גימור:

33 חום



WFD12

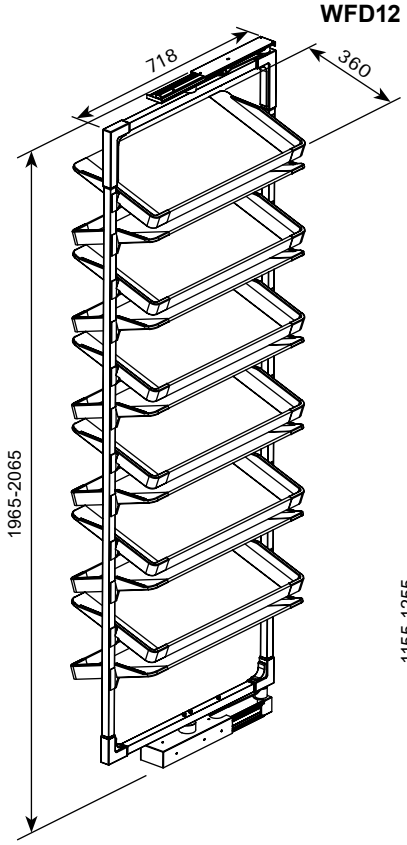

WFD06

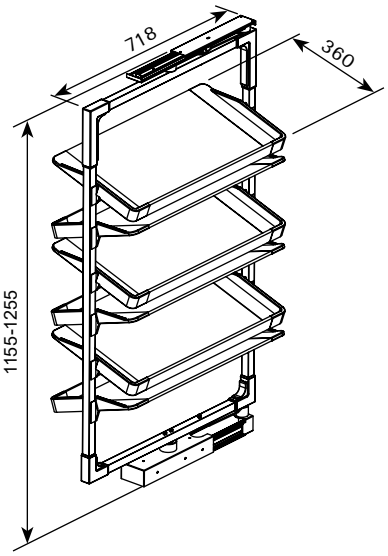

למידע נוסף

סרטון

הפרזול & החומרים שעושים את ההבדל

DREAM

מתקן צד נשלף לנעליים





שליפה אחת

עד 10 ק"ג

להתקנה בצד ימין/שמאל

סיסטם 32

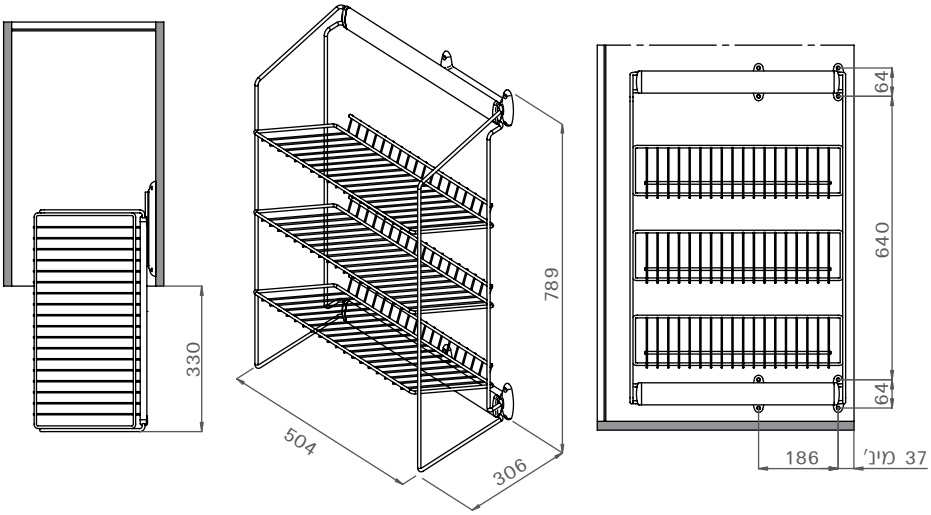

להזמנה

דגם	תיאור
ASL3	DREAM מתקן נשלף 3 קומות לנעליים

גימור:

02 כרום ניקל

למידע נוסף

מתקן תלייה לנעליים רוחב 480–830 מ"מ

111





- אידיאלי לארגון נעליים בארונות בגדים, מלתחות וחדרי הלבשה.
- מתלה הנעליים ניתן לחיבור לקיר או בתוך ארונות.
- את המתלים ניתן להפוך לפי הצורך (ראה תמונות).

להזמנה

דגם	תיאור
111	מתקן תלייה לנעליים רוחב 480–830 מ"מ

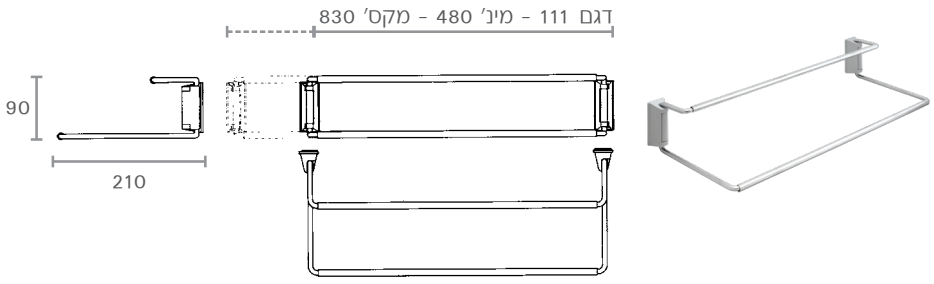

למידע נוסף

הפרזול & החומרים שעושים את ההבדל

מגירת כספת עם נעילת קוד וטביעת אצבע

WF10





הפעלה חשמלית | שליפה מלאה | עד 20 ק"ג | מינ' 500 מ"מ | מינ' 480 מ"מ | מינ' 150 מ"מ

- המגירה נפתחת באמצעות סריקת טביעת האצבע או הקלדת קוד וננעלת מחדש עם סגירת המגירה.
- בתחתית המגירה ממשק USB להטענת הסוללה כשהיא מרוקנת.
- בתחתית המגירה מנעול, לפתיחה ידנית באמצעות מפתח.
- המגירה מרופדת בבד קטיפה.

להזמנה

דגם	תיאור
WF10	מגירת עם נעילת טביעת אצבע וציפוי דקורטיבי פנימי

גימור: [redacted]

32 שחור



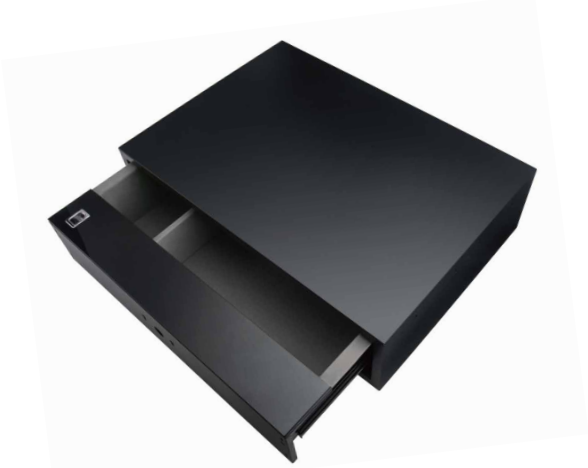

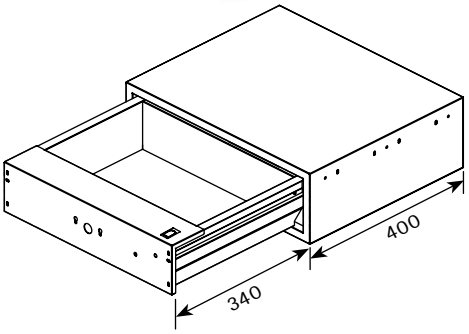

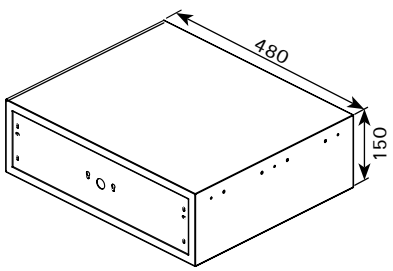

סרטון הוראות הרכבה

למידע נוסף

כל המידות נתונות במילימטרים.

WF08

מגש נשלף לתכשיטים עם בלימה





להזמנה

דגם	תיאור
WF08.600	ליח' ברוחב 600 מ"מ
WF08.700	ליח' ברוחב 700 מ"מ
WF08.800	ליח' ברוחב 800 מ"מ
WF08.900	ליח' ברוחב 900 מ"מ

גימור:

33 חום

B	A
600	564
700	664
800	764
900	864

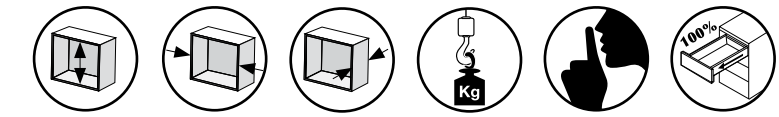

- המגש מרופד בבד קטיפה.
- משתלב ב"ליין" מגירות הרשת בזכות שפה עיצובית זהה.



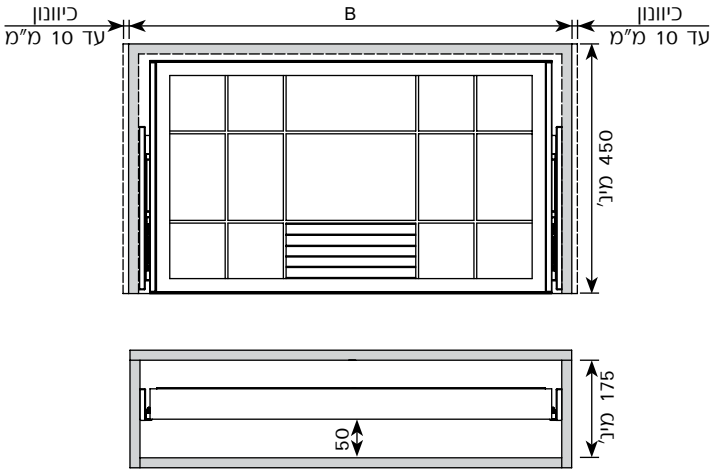

למידע נוסף

מתקן נשלף לעניבות

WF14

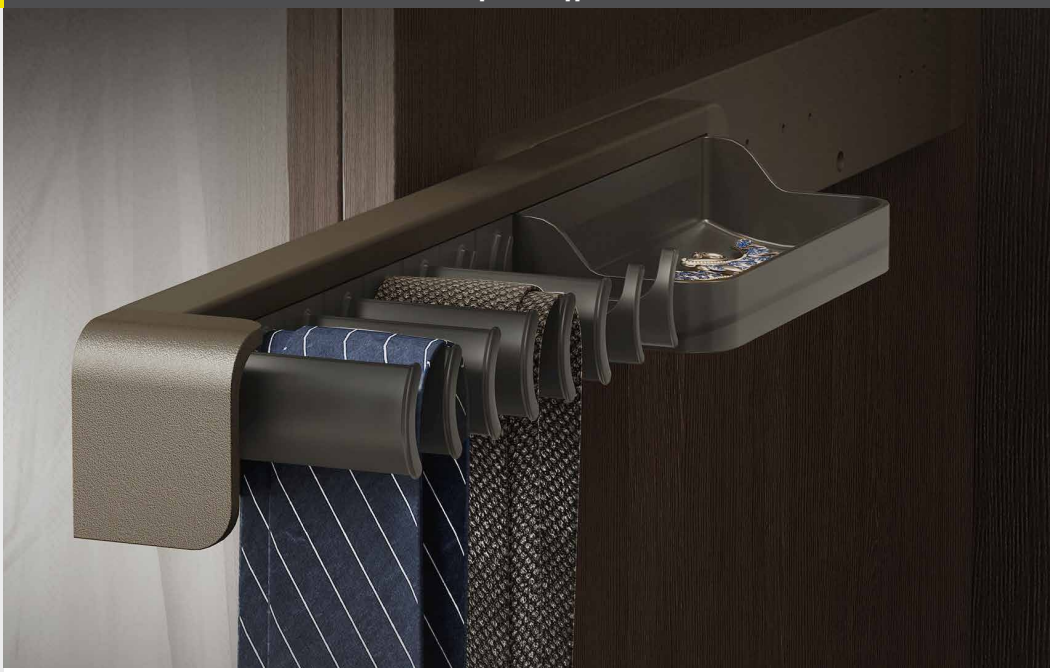



להזמנה

דגם	תיאור
WF14L.465	מתקן נשלף לעניבות, צד שמאל, ליח' בעומק 457 מ"מ
WF14R.465	מתקן נשלף לעניבות, צד ימין, ליח' בעומק 457 מ"מ

גימור:

33C חום קפה



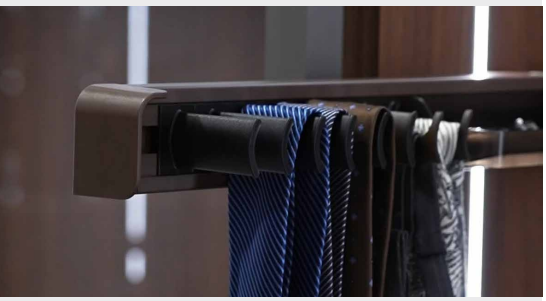

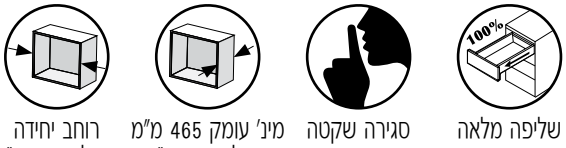

שליפה מלאה

סגירה שקטה

מינ' עומק 465 מ"מ
מומלץ 470 מ"מ

רוחב יחידה
מומלץ 170 מ"מ

- מתקן עניבות אלגנטי ונוח
- ניתן להזמין מתקן להתקנה על דופן ימין/שמאל
- למתקן 6 מתלי C המיועדים לעניבות
- למתקן 2 מתלי U המיועדים לתליית חגורות/צעיפים
- קיים תא אחסון קטן ושימושי למתקן

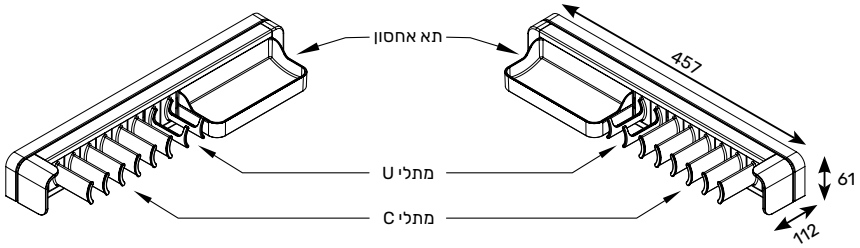

צד שמאל

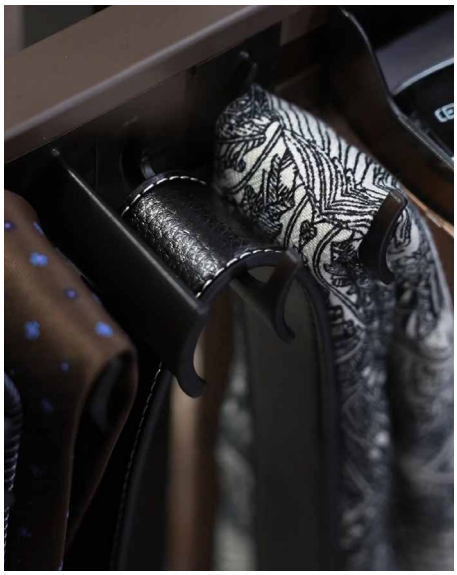

צד ימין

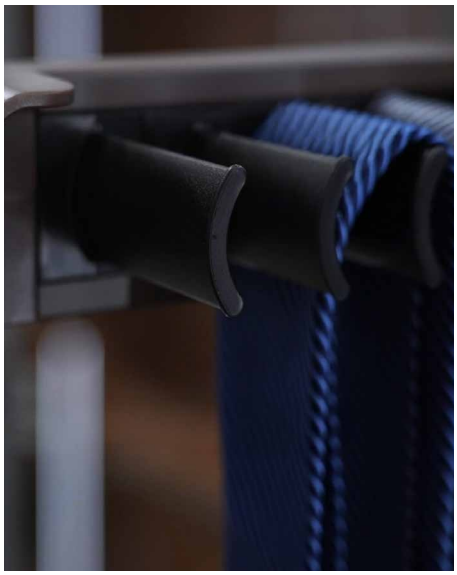

הוראות הרכבה

כל המידות נתונות במילימטרים.

WF09

מתקן נשלף למכנסיים עם קולבים נשלפים וקופסאות אחסון

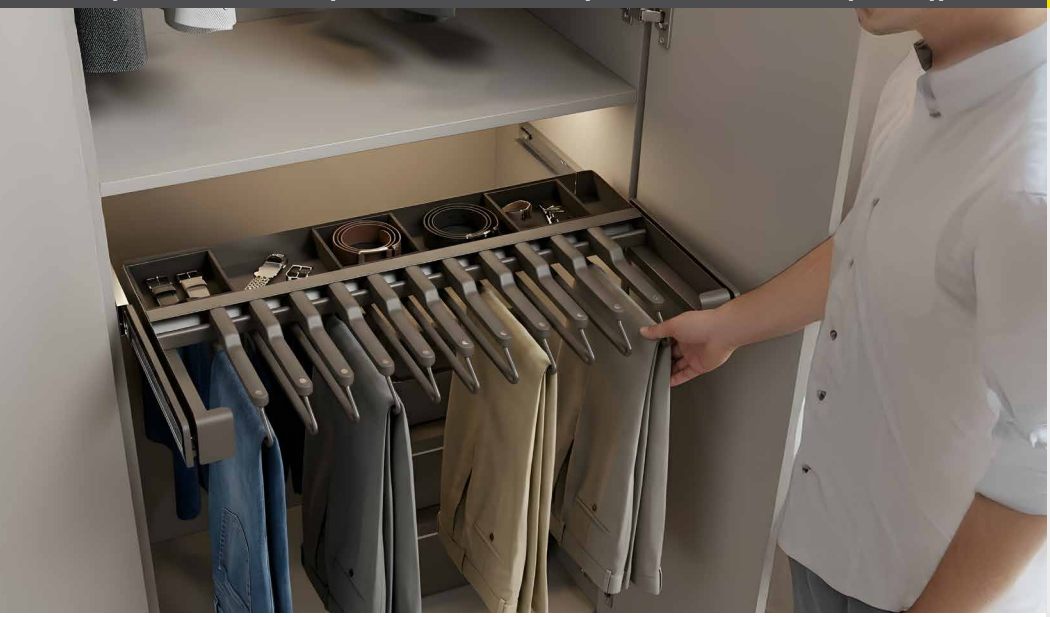



להזמנה

דגם	תיאור
WF09.600	מתקן נשלף למכנסיים, 6 קולבים נשלפים ו-2 קופסאות אחסון גובה 80 מ"מ, עומק 481 מ"מ ליחידה 600 מ"מ
WF09.700	מתקן נשלף למכנסיים, 8 קולבים נשלפים ו-2 קופסאות אחסון גובה 80 מ"מ, עומק 481 מ"מ ליחידה 700 מ"מ
WF09.800	מתקן נשלף למכנסיים, 9 קולבים נשלפים ו-2 קופסאות אחסון גובה 80 מ"מ, עומק 481 מ"מ ליחידה 800 מ"מ
WF09.900	מתקן נשלף למכנסיים, 11 קולבים נשלפים ו-3 קופסאות אחסון גובה 80 מ"מ, עומק 481 מ"מ ליחידה 900 מ"מ

גימור:

33C חום קפה

תמונות להמחשה בלבד

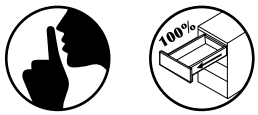

שליפה מלאה

טריקה שקטה



קולבי מכנסיים ניתנים לשליפה והחזרה



קולבים מרופדים נגד החלקה



תאים נוחים לחגורות



ידית ABS נוחה

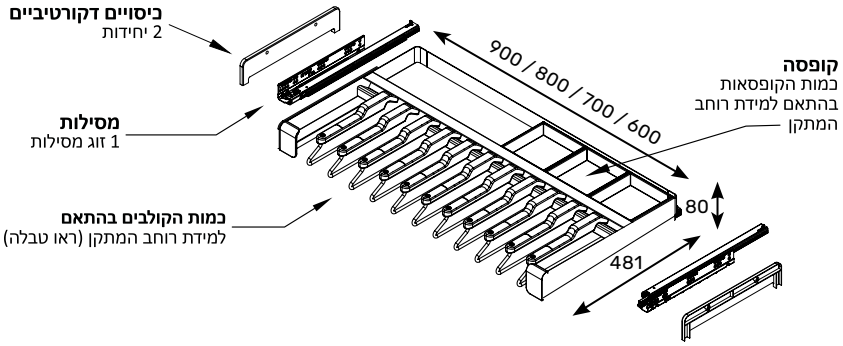

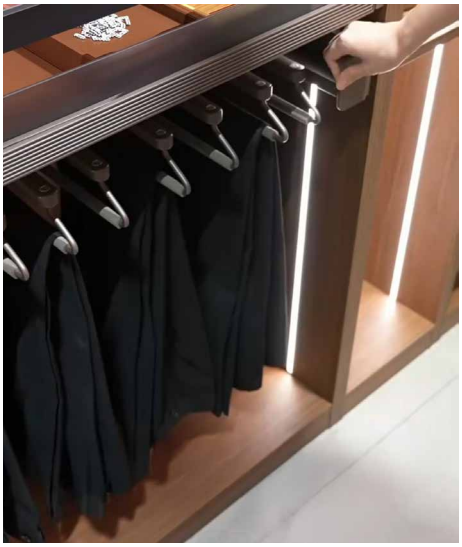

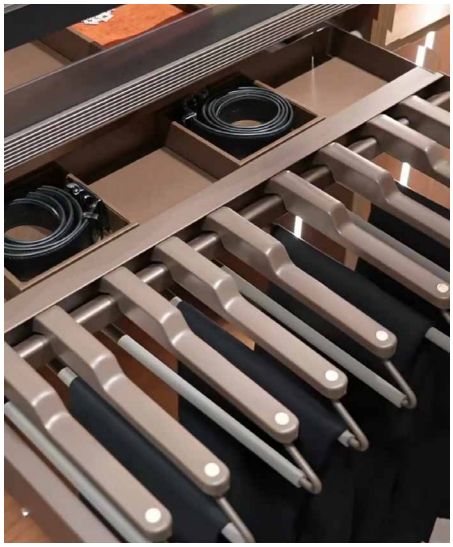



WF09.600
6 קולבים
2 קופסאות



WF09.700
8 קולבים
2 קופסאות



WF09.800
9 קולבים
2 קופסאות



WF09.900
11 קולבים
3 קופסאות

הוראות הרכבה

כל המידות נתונות במילימטרים.

הפרזול & החומרים שעושים את ההבדל

מתקן נשלף לתלית מכנסיים עם בלימה

WF07

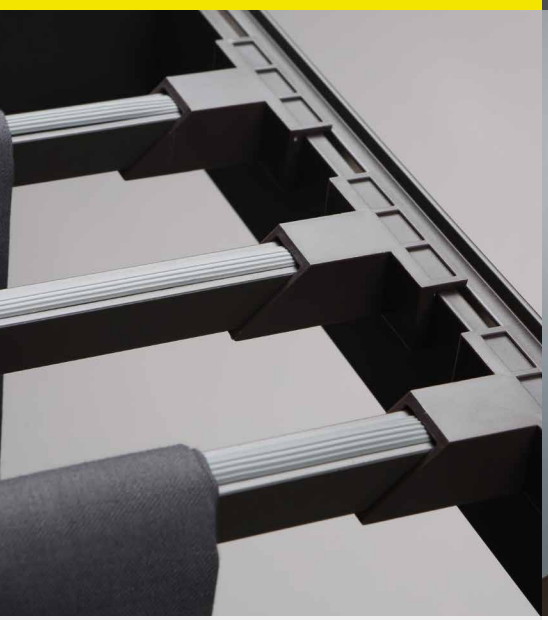



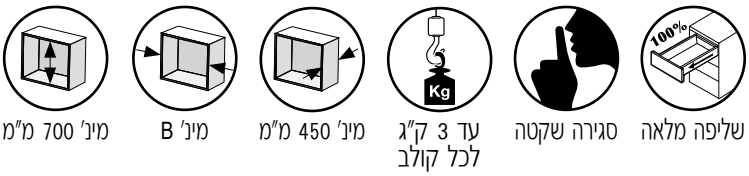

שליפה מלאה | סגירה שקטה | עד 3 ק"ג לכל קולב | מינ' 450 מ"מ | מינ' B | מינ' 700 מ"מ

B	A
600	564
700	664
800	764
900	864

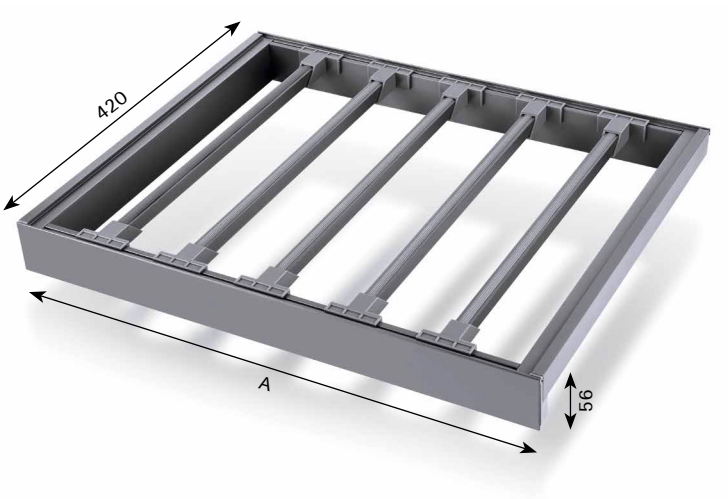

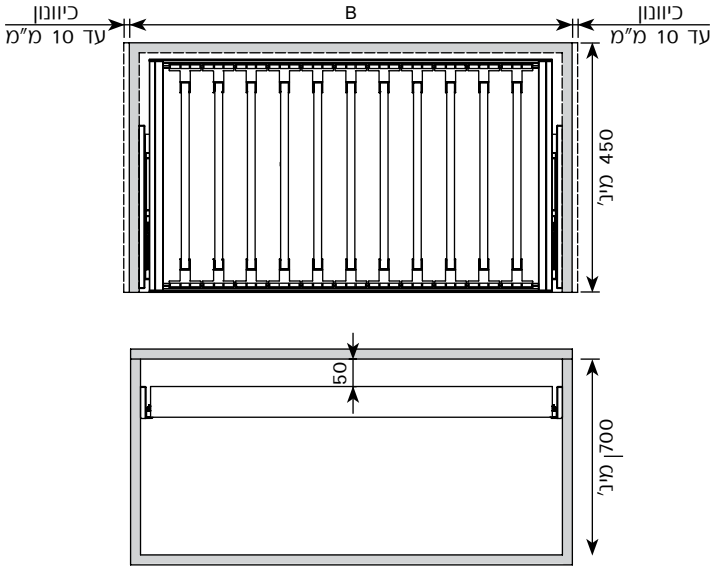

להזמנה

דגם	תיאור
WF07.600	ליח' ברוחב 600 מ"מ, ל-7 מכנסיים
WF07.700	ליח' ברוחב 700 מ"מ, ל-9 מכנסיים
WF07.800	ליח' ברוחב 800 מ"מ, ל-11 מכנסיים
WF07.900	ליח' ברוחב 900 מ"מ, ל-13 מכנסיים

גימור:

33 חום

למידע נוסף

כל המידות נתונות במילימטרים.

PR10

מתקן נשלף ל-10 זוגות מכנסיים


טריקה שקטה

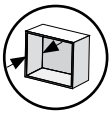
עומק יחידה
מינ' 462 מ"מ

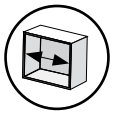
רוחב פנים ארון
מינ' 414* מ"מ

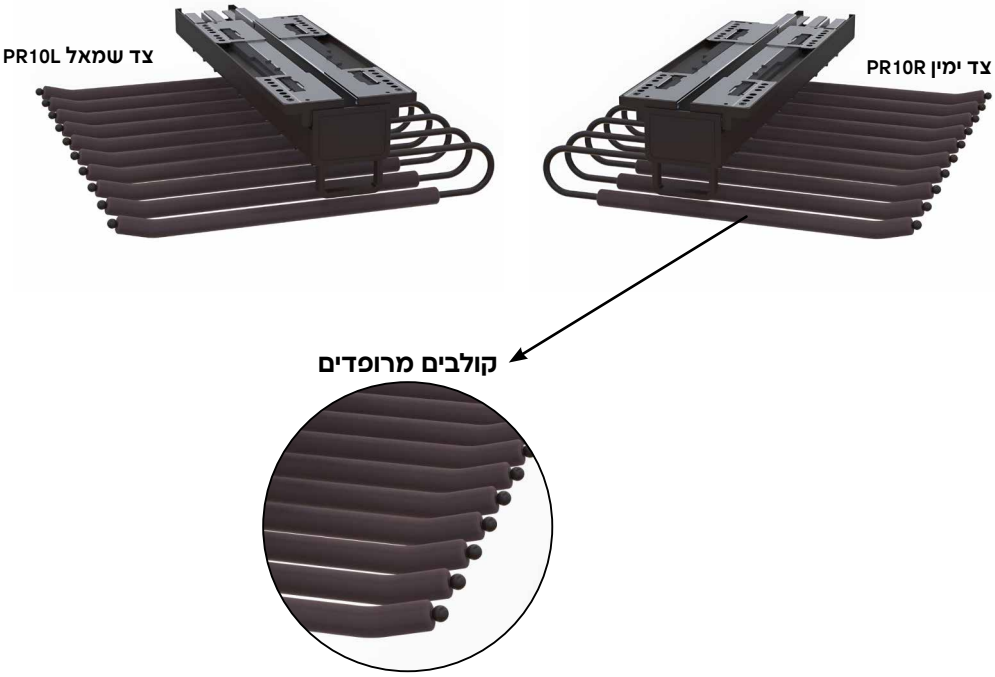

להזמנה

דגם	תיאור
PR10L.462	מתקן נשלף ל-10 זוגות מכנסיים, צד שמאל, טריקה שקטה, לארון ברוחב פנים 414 מ"מ, עומק 462 מ"מ
PR10R.462	מתקן נשלף ל-10 זוגות מכנסיים, צד ימין, טריקה שקטה, לארון ברוחב פנים 414 מ"מ, עומק 462 מ"מ

גימור:


33
חום

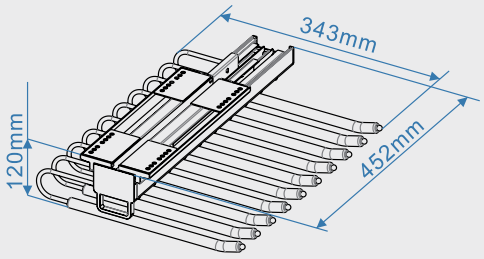

מידות להתקנת החיבור העילי במרכז גוף הארון
נדרש מינימום פנים ארון של 414* מ"מ

צד ימין PR10R

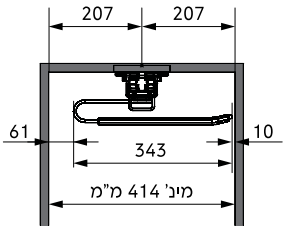

צד שמאל PR10L

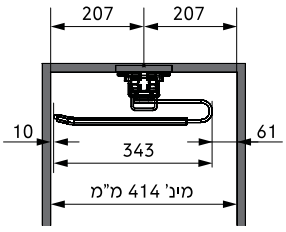

מידות מינימום להתקנה - החיבור העילי אינו ממורכז בגוף הארון
נדרש מינימום פנים ארון של 364 מ"מ

צד ימין PR10R

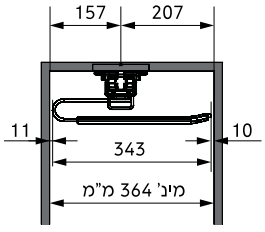

צד שמאל PR10L

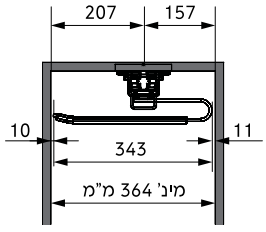

הוראות הרכבה

מתקן נשלף ל-9 זוגות מכנסיים

PR9



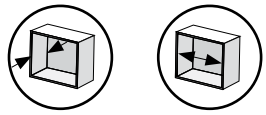

להזמנה

דגם	תיאור
PR9L.380	מתקן נשלף ל-9 זוגות מכנסיים, צד שמאל, לרוחב פנים ארון 350 מ"מ ועומק 380 מ"מ
PR9R.380	מתקן נשלף ל-9 זוגות מכנסיים, צד ימין, לרוחב פנים ארון 350 מ"מ ועומק 380 מ"מ

גימור:

02 כרום ניקל

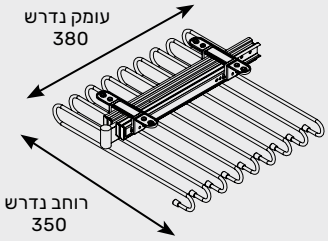

מתקן נשלף ל-11 זוגות מכנסיים

PR11



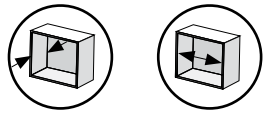

להזמנה

דגם	תיאור
PR11L.480	מתקן נשלף ל-11 זוגות מכנסיים, צד שמאל, לרוחב פנים ארון 350 מ"מ ועומק 480 מ"מ
PR11R.480	מתקן נשלף ל-11 זוגות מכנסיים, צד ימין, לרוחב פנים ארון 350 מ"מ ועומק 480 מ"מ

גימור:

02 כרום ניקל

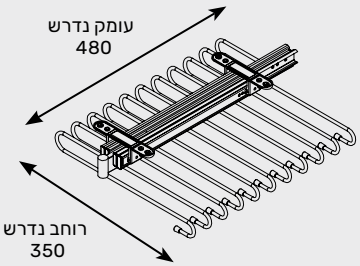

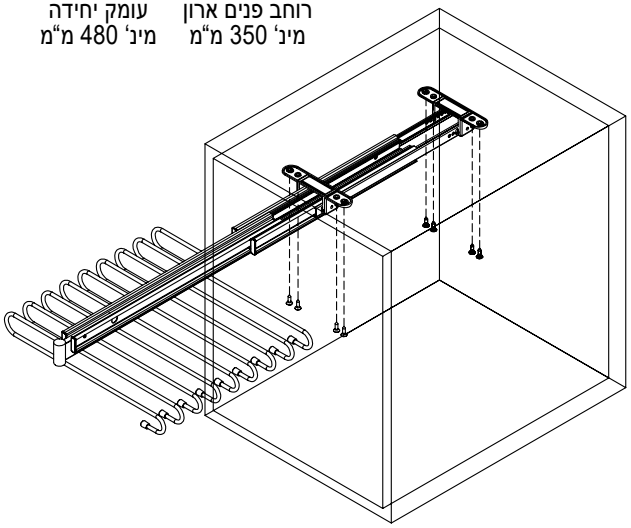

כל המידות נתונות במילימטרים.

סל כביסה כפול נשלף 70 ליטר (35X2)

KD555





להזמנה

דגם	תיאור
KD555.450.31	סל כביסה כפול נשלף 35X2 ליטר עם בולם. טריקה שקטה.

גימור:

31 לבן



נפח הסל:
70 ליטר

שליפה מלאה

סגירה שקטה

מיועד לחזית
450 מ"מ

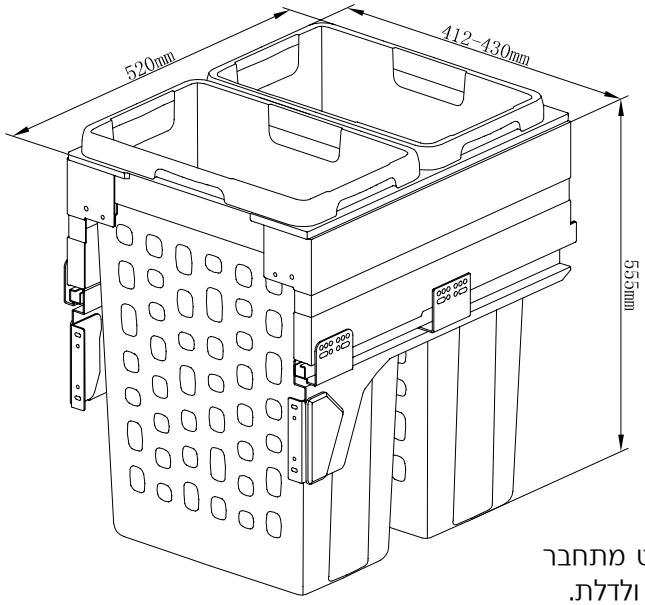

- הפריט מתחבר לדופן ולדלת.

עומק גוף מינימלי
560 מ"מ

רוחב גוף מינימלי
450 מ"מ

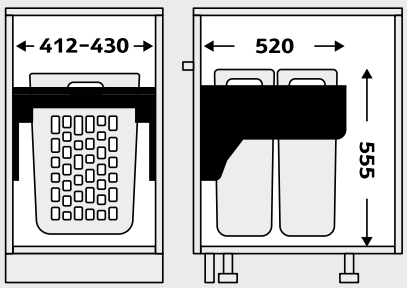

סרטון

BPB

סל כביסה



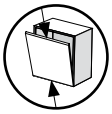
מינ' 680 מ"מ

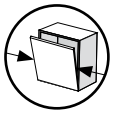
מינ' 400 מ"מ

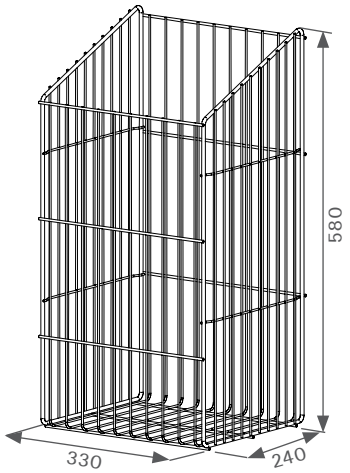

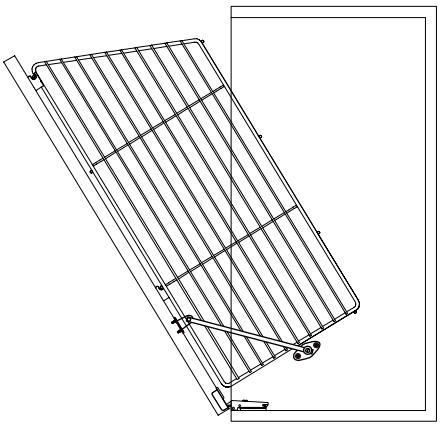

להזמנה

דגם	תיאור
BPB	סל כביסה כולל ווי חיבור

גימור:

02 כרום ניקל

*מומלץ להתקין 2 זרועות

למידע נוסף



ניתן להזמין בנפרד 2 יח'

דגם	תיאור
511	זרוע טלסקופית למזנון עם ווסת מהירות פתיחה, אורך 250 מ"מ

גימור:

02 כרום ניקל

למידע נוסף

CEAM

ESTO+ COMFORT

קולקציית צירי קליפ עם כיוונון עומק 6 מ"מ

* כיוונון צידוד מוגדל *
* הדלת נסגרת עם בולם גם כאשר היא נפתחת רק ב-15 מעלות *
* גימור: כרום ניקל ושחור ניקל (בהתאם לקטלוג) *

פטנט בלעדי לדלתות צבע

כיוונון עומק 6 מ"מ

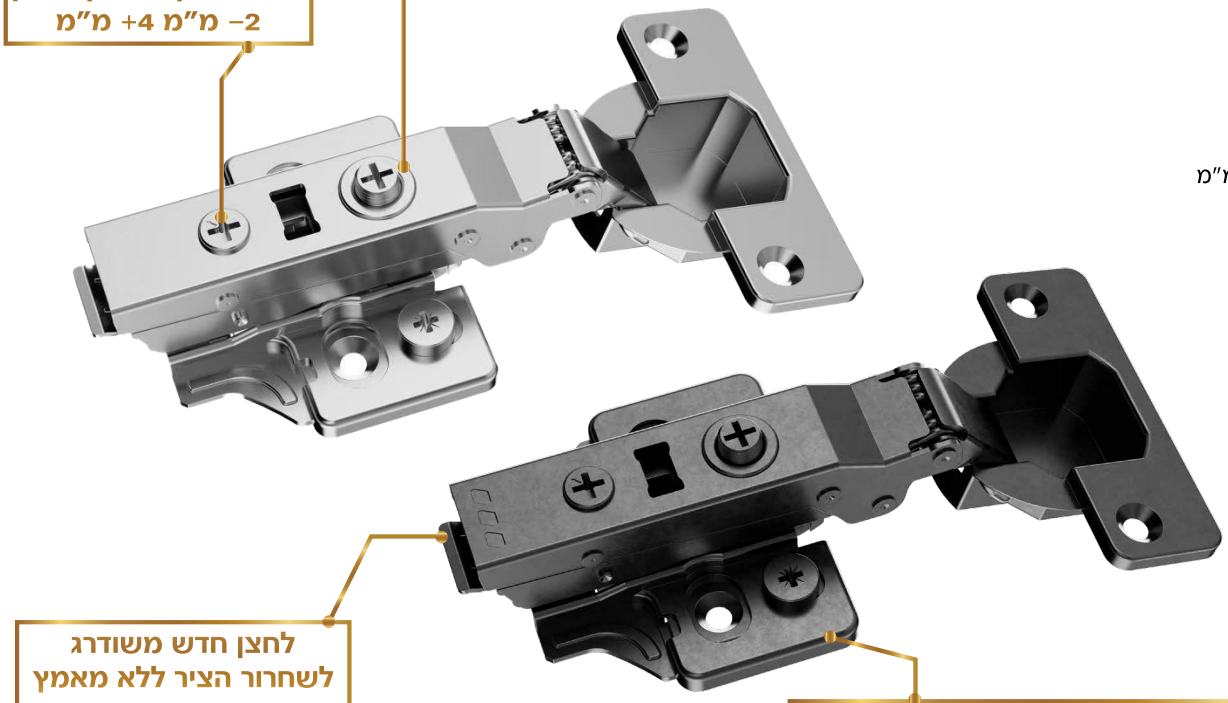



הציר נשלף מהדלת יחד עם הדיבלים
הנפתחים לאחר הרכבתו



שליחת הדלת לצבע ללא חשש משריטות



הדיבל הנפתח לא נהרס בזכות
עצירתו המוחלטת של הבורג
בסוף מהלך ההברגה

לסרטון הסבר

DOMICILE

הפרזול & החומרים שעושים את ההבדל